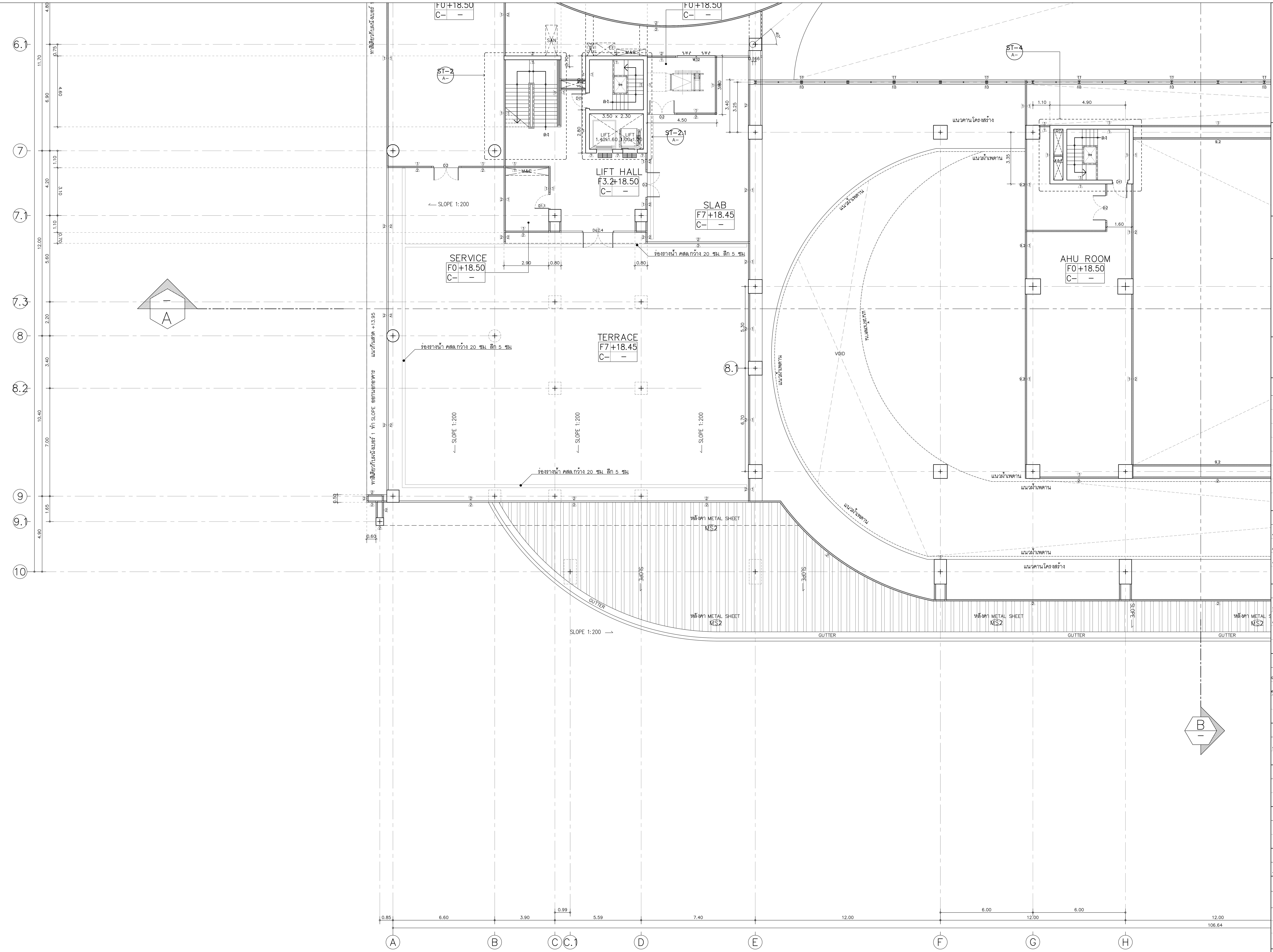

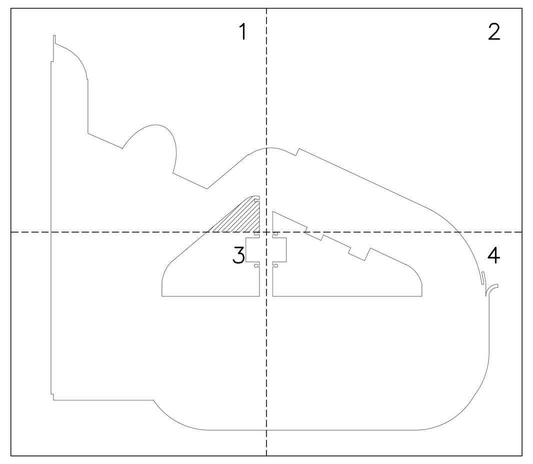

KEY PLAN

อุทยานวิทยาศาสตร์
และเทคโนโลยี
มหาวิทยาลัยเชียงใหม่

กิจการร่วมค้า พีดี อีส

inside out design

PACDE

PACDE COMPANY LIMITED

215 ถ.ศรีภูมิ ต.ศรีภูมิ อ.เมือง เชียงใหม่ 50200
Tel. 053 221 160 , 02-6453610

เจ้าของโครงการ

สำนักงานปลัดกระทรวงการอุดมศึกษา
วิทยาศาสตร์ วิจัยและนวัตกรรม

โครงการ

ก่อสร้างอาคารอุทยานวิทยาศาสตร์ภูมิภาค ภาคเหนือ
เพื่อเป็นศูนย์กลางขับเคลื่อนธุรกิจนวัตกรรม BCG
สำหรับระเบียงเศรษฐกิจพิเศษภาคเหนือ
(RSP North BCG Innovation Headquarter for NEC)

ที่ตั้งโครงการ

พื้นที่การศึกษามหาวิทยาลัยเชียงใหม่ ตำบลแม่เหียะ
อำเภอเมืองเชียงใหม่ จังหวัดเชียงใหม่

สถาปนิก

ปจิตพงษ์ พงษ์ศิวาภัย ว-ภส.11
จิรวุฒิ พลกล้า ส.สถ.2325
ชุติพงศ์ วงศ์ภูงา ว.สถ.636
ธีระวุฒิ อินทรมงคล ภ.สถ.8099
อิศรา อารีรอบ สสถ. 3600
สุทธิวัต ภานุโศภิษฐ์ ภ.สถ.11796
กวีวัธน์ มนูสุรสิทธิ์ ภ.สถ.18545
ศุภจิต สระมัจฉา ภ.สถ.18573

วิศวกรโครงสร้าง

พชร ภูวัฒนานุสรณ์ วย.1196
จักรินพันธ์ สกลภูวรักษ์ สย.10114
วงษ์เทพ ตั้งศิริกุล สย. 9453

วิศวกรระบบไฟฟ้าและสื่อสาร

กฤษณะ ยินดี วฟก.948
อรรถพล ปินไชย สฟก.6035

วิศวกรระบบสุขาภิบาล ระบบป้องกันอัคคีภัย

จรัสพล ตริยางกูลศรี วส.73
ชนวัฒน์ นิทัศน์วิจิตร สส.338

วิศวกรระบบเครื่องกลและระบบปรับอากาศ

สมศักย์ อัตประชา วก.933

มัณฑนากร

ภูมิสถาปัตยกรรม

BIM. MODELER

ธนพงษ์ หาญศิริวัฒนกิจ ส.สถ.3765

รายการแก้ไขแบบ

เลขที่	วันที่	รายละเอียด

เขียนโดย	ตรวจสอบโดย
-	-

วันที่
02 พฤศจิกายน 2568

มาตราส่วน
A0 1 : 100

ชื่อแบบ
แปลนพื้น ชั้น 5/3

รหัสแบบ A-26

รหัสโครงการ

จำนวนแผ่นรวม
87

CAD FILE :

แบบก่อสร้าง
(Construction Drawing)

ไม่อนุญาตให้วัดระยะจากแบบ ทุกระยะให้
ตรวจสอบจากสถานที่ก่อสร้างจริง

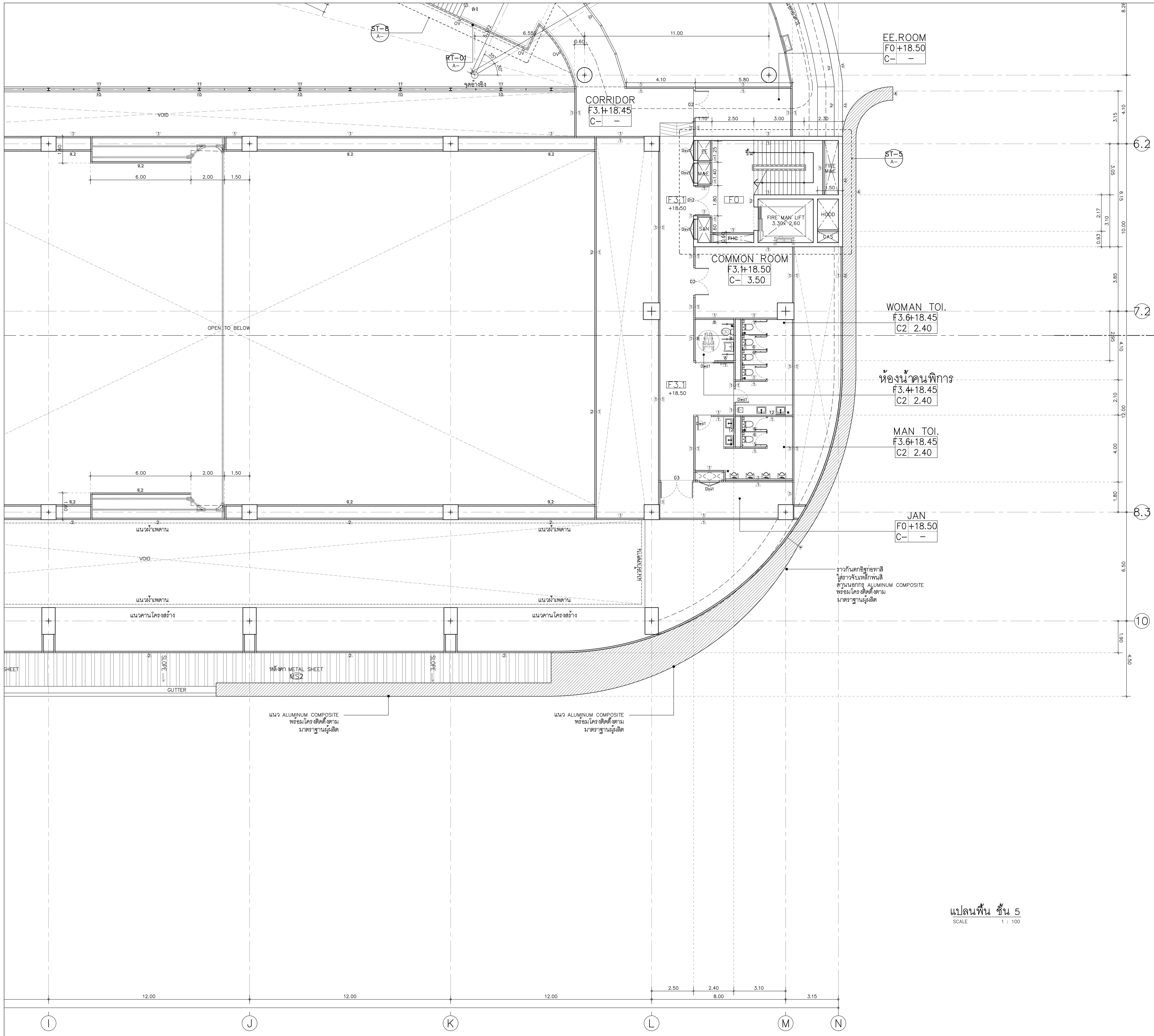

แปลนพื้น ชั้น 5
SCALE 1 : 100

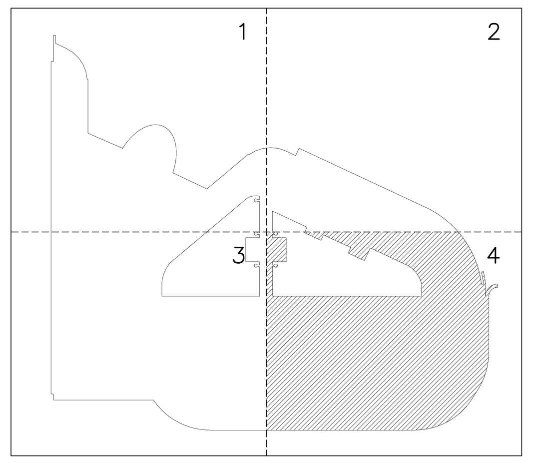

KEY PLAN

อุทยานวิทยาศาสตร์
และเทคโนโลยี
มหาวิทยาลัยเชียงใหม่

กิจการร่วมค้า พีดี อีส

inside out design

PACDE
PACDE COMPANY LIMITED

215 ถ.ศรีภูมิ ต.ศรีภูมิ อ.เมือง เชียงใหม่ 50200
Tel. 053 221 160 , 02-6453610

เจ้าของโครงการ
สำนักงานปลัดกระทรวงการอุดมศึกษา
วิทยาศาสตร์ วิจัยและนวัตกรรม

โครงการ
ก่อสร้างอาคารอุทยานวิทยาศาสตร์ภูมิภาค ภาคเหนือ
เพื่อเป็นศูนย์กลางขับเคลื่อนธุรกิจนวัตกรรม BCG
สำหรับระเบียงเศรษฐกิจพิเศษภาคเหนือ
(RSP North BCG Innovation Headquarter for NEC)

ที่ตั้งโครงการ
พื้นที่การศึกษามหาวิทยาลัยเชียงใหม่ ตำบลแม่เหียะ
อำเภอเมืองเชียงใหม่ จังหวัดเชียงใหม่

สถาปนิก
ปจิตพงษ์ พงษ์ศิวาภัย ว-ภส.11
จิรวุฒิ พลกล้า ส.สถ.2325
ชุติพงศ์ วงศ์ภูงา ว.สถ.636
ธีระวุฒิ อินทรมงคล ภ.สถ.8099
อิศรา อารีรอบ สสถ. 3600
สุทธิวัต ภานุโศภิษฐ์ ภ.สถ.11796
กวีวัธน์ มนูสุรสิทธิ์ ภ.สถ.18545
ศุภจิต สระมัจฉา ภ.สถ.18573

วิศวกรโครงสร้าง
พชร ภูวัฒนานุสรณ์ วย.1196
จักรินพันธ์ สกลภูวรักษ์ สย.10114
วงษ์เทพ ตั้งศิริกุล สย. 9453

วิศวกรระบบไฟฟ้าและสื่อสาร
กฤษณะ ยินดี วฟก.948
อรรถพล ปินไชย สฟก.6035

วิศวกรระบบสุขาภิบาล ระบบป้องกันอัคคีภัย
จรัสพล ตริยางกูลศรี วส.73
ชนวัฒน์ นิทัศน์วิจิตร สส.338

วิศวกรระบบเครื่องกลและระบบปรับอากาศ
สมศักย์ อัตประชา วก.933

มัณฑนากร

ภูมิสถาปัตยกรรม

BIM. MODELER
ธนพงษ์ หาญศิริวัฒนกิจ ส.สถ.3765

รายการแก้ไขแบบ

เลขที่	วันที่	รายละเอียด

เขียนโดย	ตรวจสอบโดย
–	–

วันที่
02 พฤศจิกายน 2568

มาตราส่วน
A0 1 : 100

ชื่อแบบ
แปลนพื้น ชั้น 5/4

รหัสแบบ A-27

รหัสโครงการ

จำนวนแผ่นรวม
87

CAD FILE :

แบบก่อสร้าง
(Construction Drawing)

ไม่อนุญาตให้วัดระยะจากแบบ ทุกระยะให้
ตรวจสอบจากสถานที่ก่อสร้างจริง

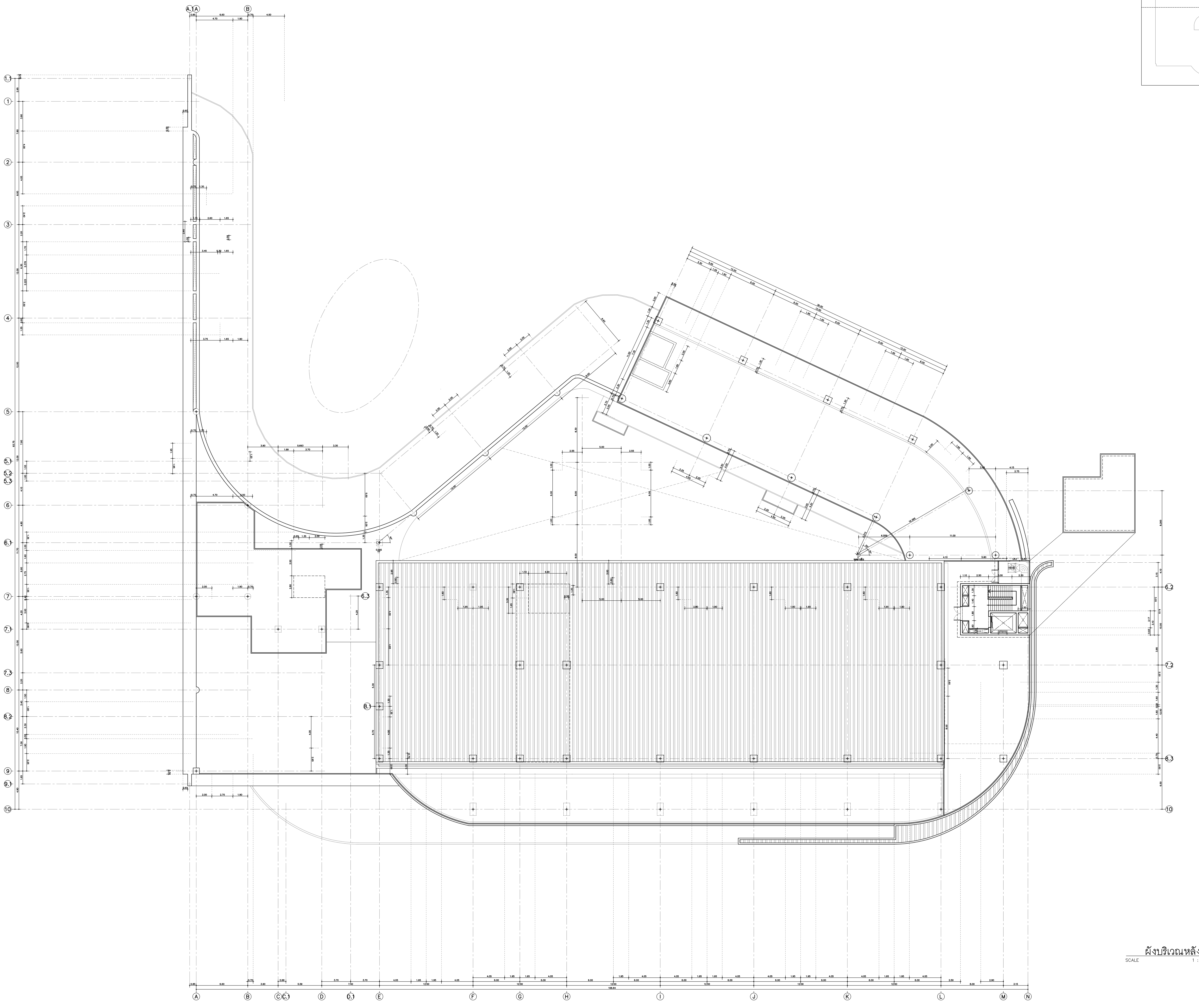

ผังบริเวณหลังคา
SCALE 1 : 200

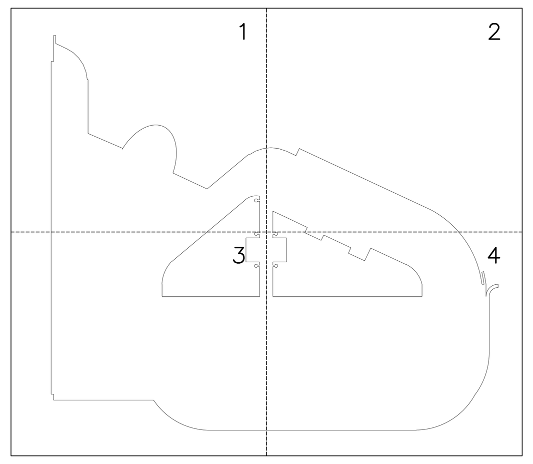

KEY PLAN

อุทยานวิทยาศาสตร์
และเทคโนโลยี
มหาวิทยาลัยเชียงใหม่

กิจการร่วมค้า พีดี อีส

PACDE
PACDE COMPANY LIMITED

215 ถ.ศรีภูมิ ต.ศรีภูมิ อ.เมือง เชียงใหม่ 50200
Tel. 053 221 160 , 02-6453610

เจ้าของโครงการ

สำนักงานปลัดกระทรวงการอุดมศึกษา
วิทยาศาสตร์ วิจัยและนวัตกรรม

โครงการ

ก่อสร้างอาคารอุทยานวิทยาศาสตร์ภูมิภาค ภาคเหนือ
เพื่อเป็นศูนย์กลางขับเคลื่อนธุรกิจนวัตกรรม BCG
สำหรับระเบียงเศรษฐกิจพิเศษภาคเหนือ
(RSP North BCG Innovation Headquarter for NEC)

ที่ตั้งโครงการ

พื้นที่การศึกษามหาวิทยาลัยเชียงใหม่ ตำบลแม่เหียะ
อำเภอเมืองเชียงใหม่ จังหวัดเชียงใหม่

สถาปนิก

ปจิตพงษ์ พงษ์ศิวาภัย ว-ภส.11
จิรวุฒิ พลกล้า ส.สถ.2325
ชุติพงศ์ วงศ์ภูงา ว.สถ.636
ธีระวุฒิ อินทรมงคล ภ.สถ.8099
อิศรา อารีรอบ สสถ. 3600
สุทธิวัต ภานุโศภิษฐ์ ภ.สถ.11796
กวีวัธน์ มนูสุรสิทธิ์ ภ.สถ.18545
ศุภจิต สระมัจฉา ภ.สถ.18573

วิศวกรโครงสร้าง

พชร ภูวัฒนานุสรณ์ วย.1196
จักรินพันธ์ สกลภูวรักษ์ สย.10114
วงษ์เทพ ตั้งศิริกุล สย. 9453

วิศวกรระบบไฟฟ้าและสื่อสาร

กฤษณะ ยินดี วฟก.948
อรรถพล ปีนไชย สฟก.6035

วิศวกรระบบสุขาภิบาล ระบบป้องกันอัคคีภัย

จรัสพล ตริยางกูลศรี วส.73
ชนวัฒน์ นิทัศน์วิจิตร สส.338

วิศวกรระบบเครื่องกลและระบบปรับอากาศ

สมศักย์ อัตประชา วก.933

มัณฑนากร

ภูมิสถาปัตยกรรม

BIM. MODELER

ธนพงษ์ หาญศิริวัฒนกิจ ส.สถ.3765

รายการแก้ไขแบบ

เลขที่	วันที่	รายละเอียด

เขียนโดย	ตรวจสอบโดย
-	-

วันที่
02 พฤศจิกายน 2568

มาตราส่วน
A0 1 : 200

ชื่อแบบ
ผังบริเวณหลังคา

รหัสแบบ A-27.1

รหัสโครงการ

จำนวนแผ่นรวม
87

CAD FILE :

แบบก่อสร้าง
(Construction Drawing)

ไม่อนุญาตให้วัดระยะจากแบบ ทุกระยะให้
ตรวจสอบจากสถานที่ก่อสร้างจริง

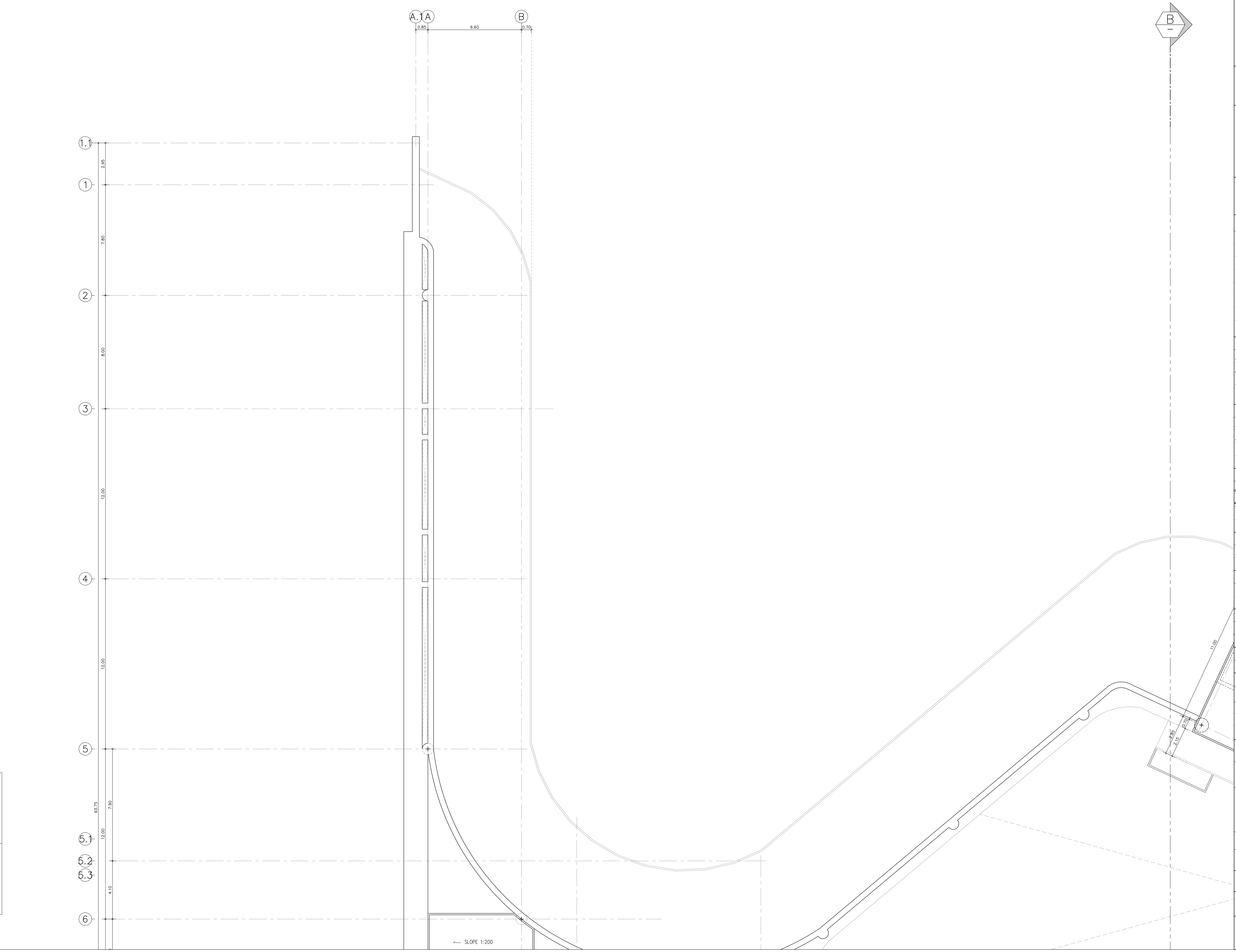

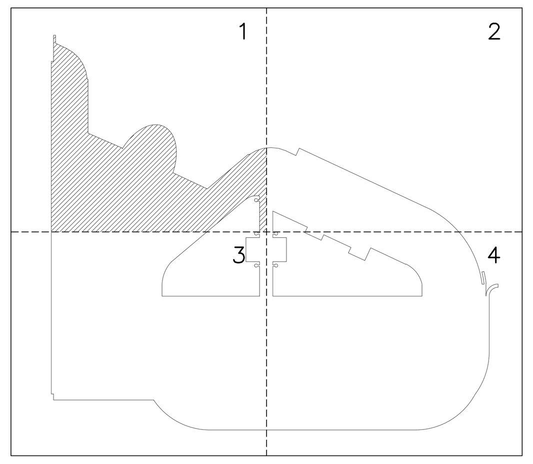

KEY PLAN

อุทยานวิทยาศาสตร์
และเทคโนโลยี
มหาวิทยาลัยเชียงใหม่

กิจการร่วมค้า พีดี อีส

inside out design

PACDE
PACDE COMPANY LIMITED

215 ถ.ศรีภูมิ ต.ศรีภูมิ อ.เมือง เชียงใหม่ 50200
Tel. 053 221 160 , 02-6453610

เจ้าของโครงการ
สำนักงานปลัดกระทรวงการอุดมศึกษา
วิทยาศาสตร์ วิจัยและนวัตกรรม

โครงการ
ก่อสร้างอาคารอุทยานวิทยาศาสตร์ภูมิภาค ภาคเหนือ
เพื่อเป็นศูนย์กลางขับเคลื่อนธุรกิจนวัตกรรม BCG
สำหรับระเบียงเศรษฐกิจพิเศษภาคเหนือ
(RSP North BCG Innovation Headquarter for NEC)

ที่ตั้งโครงการ
พื้นที่การศึกษามหาวิทยาลัยเชียงใหม่ ตำบลแม่เหียะ
อำเภอเมืองเชียงใหม่ จังหวัดเชียงใหม่

สถาปนิก
ปจิตพงษ์ พงษ์ศิวาภัย ว-ภส.11
จิรวุฒิ พลกล้า ส.สถ.2325
ชุติพงศ์ วงศ์ภูงา ว.สถ.636
ธีระวุฒิ อินทรมงคล ภ.สถ.8099
อิศรา อารีรอบ สสถ. 3600
สุทธิวัต ภานุโศภิษฐ์ ภ.สถ.11796
กวีวัธน์ มนูสุรสิทธิ์ ภ.สถ.18545
ศุภจิต สระมัจฉา ภ.สถ.18573

วิศวกรโครงสร้าง
พชร ภูวัฒนานุสรณ์ วย.1196
จักรินพันธ์ สกลภูวรักษ์ สย.10114 จักรินพันธ์ สกลภูวรักษ์
วงษ์เทพ ตั้งศิริกุล สย. 9453

วิศวกรระบบไฟฟ้าและสื่อสาร
กฤษณะ ยินดี วฟก.948
อรรถพล ปินไชย สฟก.6035

วิศวกรระบบสุขาภิบาล ระบบป้องกันอัคคีภัย
จรัสพล ตริยางกูลศรี วส.73
ชนวัฒน์ นิทัศน์วิจิตร สส.338

วิศวกรระบบเครื่องกลและระบบปรับอากาศ
สมศักย์ อัตประชา วก.933

มัณฑนากร

ภูมิสถาปัตยกรรม

BIM. MODELER
ธนพงษ์ หาญศิริวัฒนกิจ ส.สถ.3765

รายการแก้ไขแบบ

เลขที่	วันที่	รายละเอียด

เขียนโดย	ตรวจสอบโดย
–	–
วันที่ 02 พฤศจิกายน 2568	**มาตราส่วน** A0 1 : 100

ชื่อแบบ
แปลนหลังคา /1

รหัสแบบ A-28

รหัสโครงการ

จำนวนแผ่นรวม 87

CAD FILE :

แบบก่อสร้าง
(Construction Drawing)

ไม่อนุญาตให้วัดระยะจากแบบ ทุกระยะให้ตรวจสอบจากสถานที่ก่อสร้างจริง

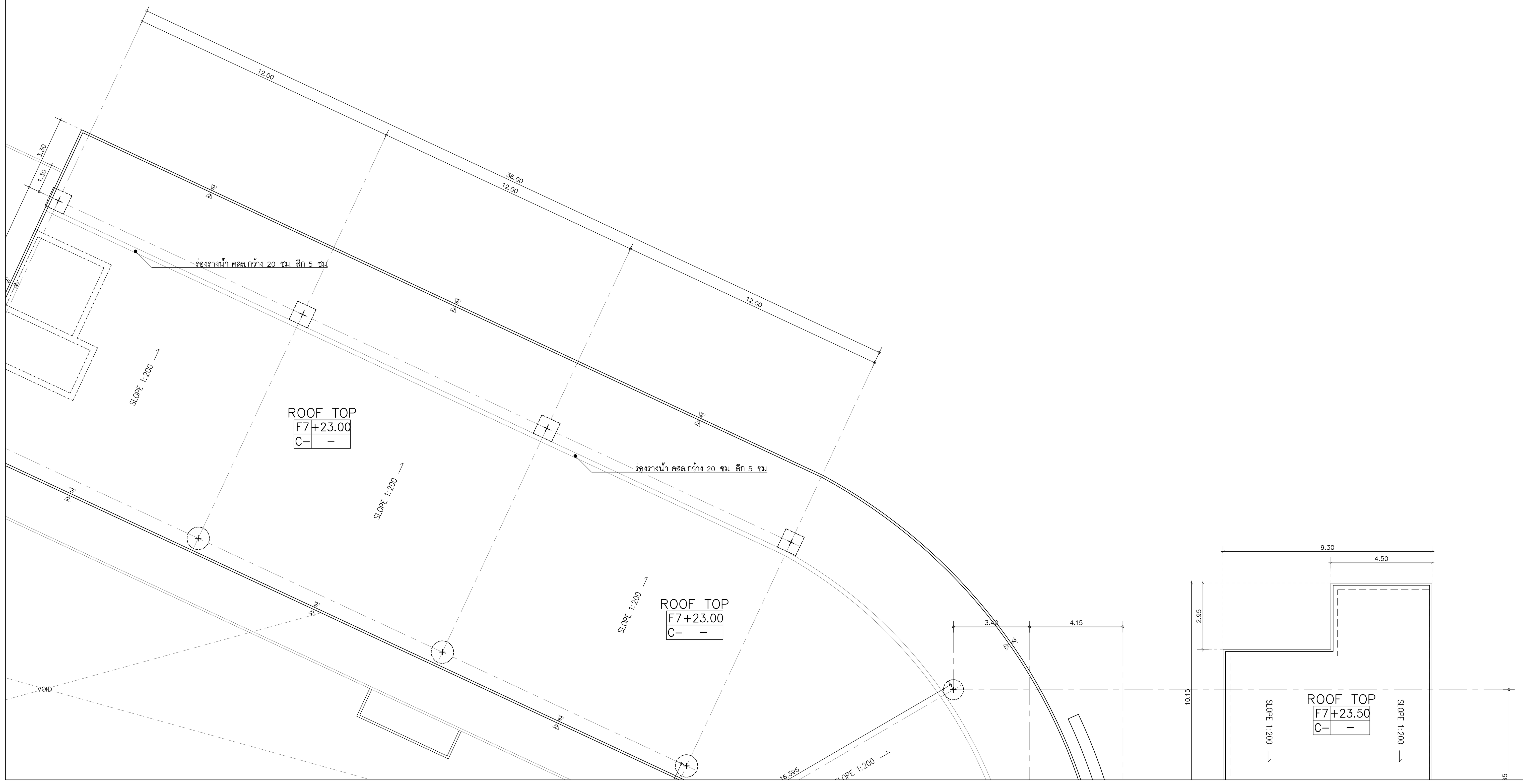

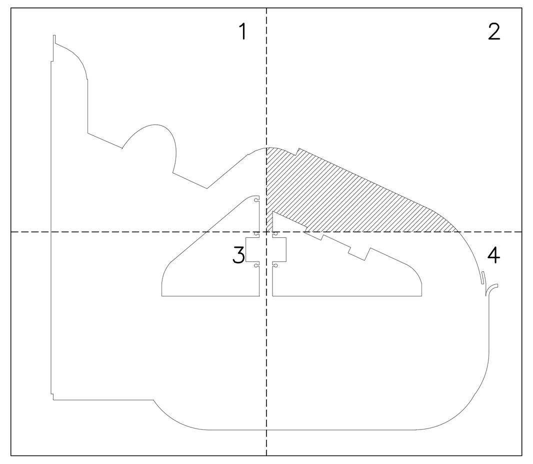

KEY PLAN

อุทยานวิทยาศาสตร์
และเทคโนโลยี
มหาวิทยาลัยเชียงใหม่

กิจการร่วมค้า พีดี อีส

inside out design

PACDE
PACDE COMPANY LIMITED

215 ถ.ศรีภูมิ ต.ศรีภูมิ อ.เมือง เชียงใหม่ 50200
Tel. 053 221 160 , 02-6453610

เจ้าของโครงการ
สำนักงานปลัดกระทรวงการอุดมศึกษา
วิทยาศาสตร์ วิจัยและนวัตกรรม

โครงการ
ก่อสร้างอาคารอุทยานวิทยาศาสตร์ภูมิภาค ภาคเหนือ
เพื่อเป็นศูนย์กลางขับเคลื่อนธุรกิจนวัตกรรม BCG
สำหรับระเบียงเศรษฐกิจพิเศษภาคเหนือ
(RSP North BCG Innovation Headquarter for NEC)

ที่ตั้งโครงการ
พื้นที่การศึกษามหาวิทยาลัยเชียงใหม่ ตำบลแม่เหียะ
อำเภอเมืองเชียงใหม่ จังหวัดเชียงใหม่

สถาปนิก
ปจิตพงษ์ พงษ์ศิวาภัย ว-ภส.11
จิรวุฒิ พลกล้า ส.สถ.2325
ชุติพงศ์ วงศ์ภูงา ว.สถ.636
ธีระวุฒิ อินทรมงคล ภ.สถ.8099
อิศรา อารีรอบ สสถ. 3600
สุทธิวัต ภานุโศภิษฐ์ ภ.สถ.11796
กวีวัธน์ มนูสุรสิทธิ์ ภ.สถ.18545
ศุภจิต สระมัจฉา ภ.สถ.18573

วิศวกรโครงสร้าง
พชร ภูวัฒนานุสรณ์ วย.1196
จักรินพันธ์ สกลภูวรักษ์ สย.10114 จักรินพันธ์ สกลภูวรักษ์
วงษ์เทพ ตั้งศิริกุล สย. 9453

วิศวกรระบบไฟฟ้าและสื่อสาร
กฤษณะ ยินดี วฟก.948
อรรถพล ปินไชย สฟก.6035

วิศวกรระบบสุขาภิบาล ระบบป้องกันอัคคีภัย
จรัสพล ตริยางกูลศรี วส.73
ชนวัฒน์ นิทัศน์วิจิตร สส.338

วิศวกรระบบเครื่องกลและระบบปรับอากาศ
สมศักย์ อัตประชา วก.933

มัณฑนากร

ภูมิสถาปัตยกรรม

BIM. MODELER
ธนพงษ์ หาญศิริวัฒนกิจ ส.สถ.3765

รายการแก้ไขแบบ

เลขที่	วันที่	รายละเอียด

เขียนโดย	ตรวจสอบโดย
–	–

วันที่
02 พฤศจิกายน 2568

มาตราส่วน
A0 1 : 100

ชื่อแบบ
แปลนหลังคา /2

รหัสแบบ A-29

รหัสโครงการ

จำนวนแผ่นรวม
87

CAD FILE :

แบบก่อสร้าง
(Construction Drawing)

ไม่อนุญาตให้วัดระยะจากแบบ ทุกระยะให้
ตรวจสอบจากสถานที่ก่อสร้างจริง

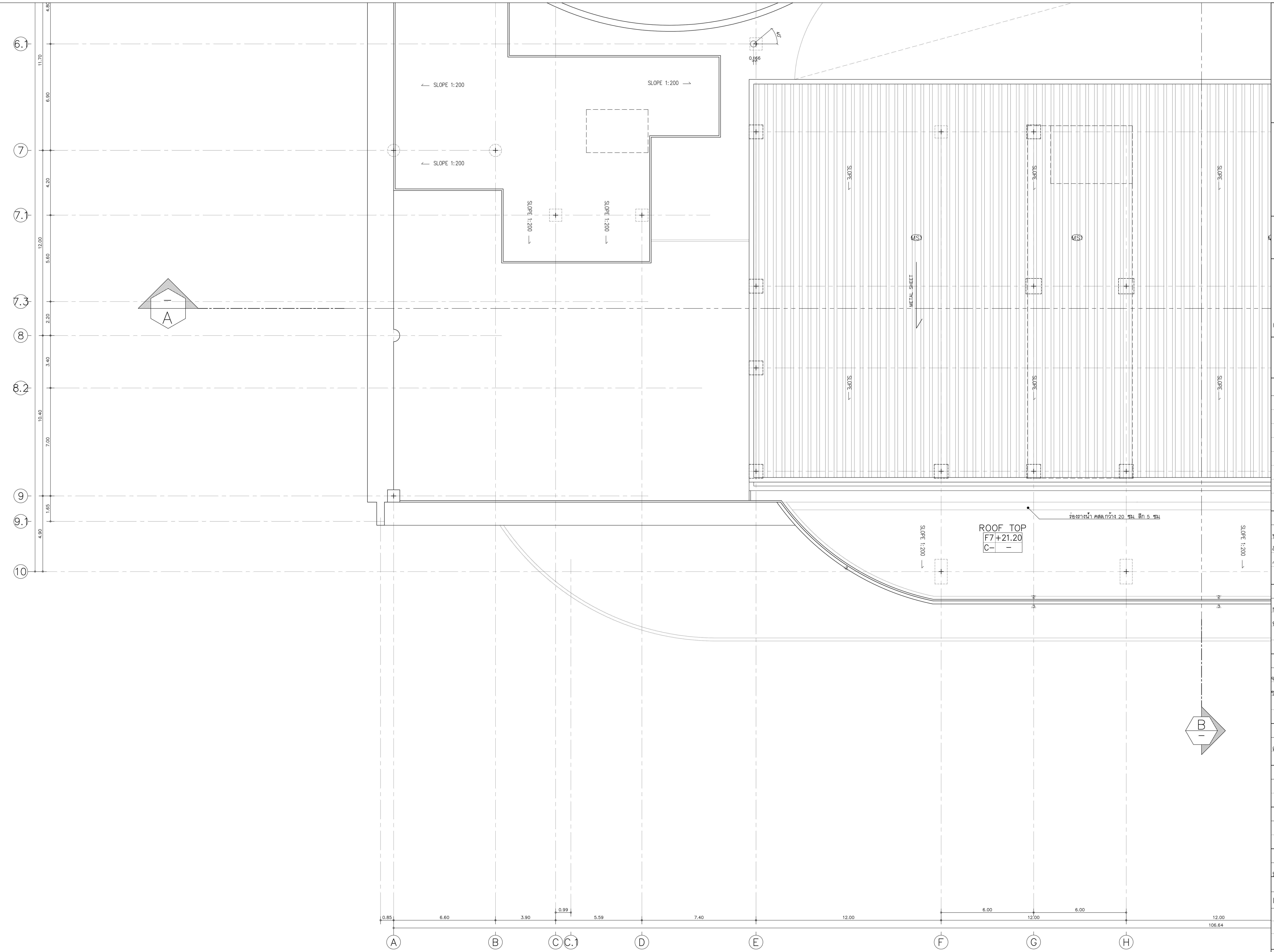

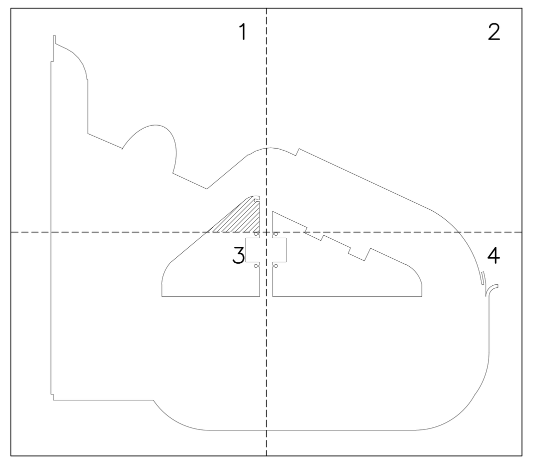

KEY PLAN

อุทยานวิทยาศาสตร์
และเทคโนโลยี
มหาวิทยาลัยเชียงใหม่

กิจการร่วมค้า พีดี อีส

inside out design

PACDE
PACDE COMPANY LIMITED
215 ถ.ศรีภูมิ ต.ศรีภูมิ อ.เมือง เชียงใหม่ 50200
Tel. 053 221 160 , 02-6453610

เจ้าของโครงการ
สำนักงานปลัดกระทรวงการอุดมศึกษา
วิทยาศาสตร์ วิจัยและนวัตกรรม

โครงการ
ก่อสร้างอาคารอุทยานวิทยาศาสตร์ภูมิภาค ภาคเหนือ
เพื่อเป็นศูนย์กลางขับเคลื่อนธุรกิจนวัตกรรม BCG
สำหรับระเบียงเศรษฐกิจพิเศษภาคเหนือ
(RSP North BCG Innovation Headquarter for NEC)

ที่ตั้งโครงการ
พื้นที่การศึกษามหาวิทยาลัยเชียงใหม่ ตำบลแม่เหียะ
อำเภอเมืองเชียงใหม่ จังหวัดเชียงใหม่

สถาปนิก
ปจิตพงษ์ พงษ์ศิวาภัย ว-ภส.11
จิรวุฒิ พลกล้า ส.สถ.2325
ชุติพงศ์ วงศ์ภูงา ว.สถ.636
ธีระวุฒิ อินทรมงคล ภ.สถ.8099
อิศรา อารีรอบ สสถ. 3600
สุทธิวัต ภานุโศภิษฐ์ ภ.สถ.11796
กวีวัธน์ มนูสุรสิทธิ์ ภ.สถ.18545
ศุภจิต สระมัจฉา ภ.สถ.18573

วิศวกรโครงสร้าง
พชร ภูวัฒนานุสรณ์ วย.1196
จักรินพันธ์ สกลภูวรักษ์ สย.10114
วงษ์เทพ ตั้งศิริกุล สย. 9453

วิศวกรระบบไฟฟ้าและสื่อสาร
กฤษณะ ยินดี วฟก.948
อรรถพล ปินไชย สฟก.6035

วิศวกรระบบสุขาภิบาล ระบบป้องกันอัคคีภัย
จรัสพล ตริยางกูลศรี วส.73
ชนวัฒน์ นิทัศน์วิจิตร สส.338

วิศวกรระบบเครื่องกลและระบบปรับอากาศ
สมศักย์ อัตประชา วก.933

มัณฑนากร

ภูมิสถาปัตยกรรม

BIM. MODELER
ธนพงษ์ หาญศิริวัฒนกิจ ส.สถ.3765

รายการแก้ไขแบบ

เลขที่	วันที่	รายละเอียด

เขียนโดย	ตรวจสอบโดย
-	-
วันที่ 02 พฤศจิกายน 2568	**มาตราส่วน** A0 1 : 100

ชื่อแบบ
แปลนหลังคา /3

รหัสแบบ A-30

รหัสโครงการ	จำนวนแผ่นรวม
	87

CAD FILE :

แบบก่อสร้าง
(Construction Drawing)

ไม่อนุญาตให้วัดระยะจากแบบ ทุกระยะให้
ตรวจสอบจากสถานที่ก่อสร้างจริง

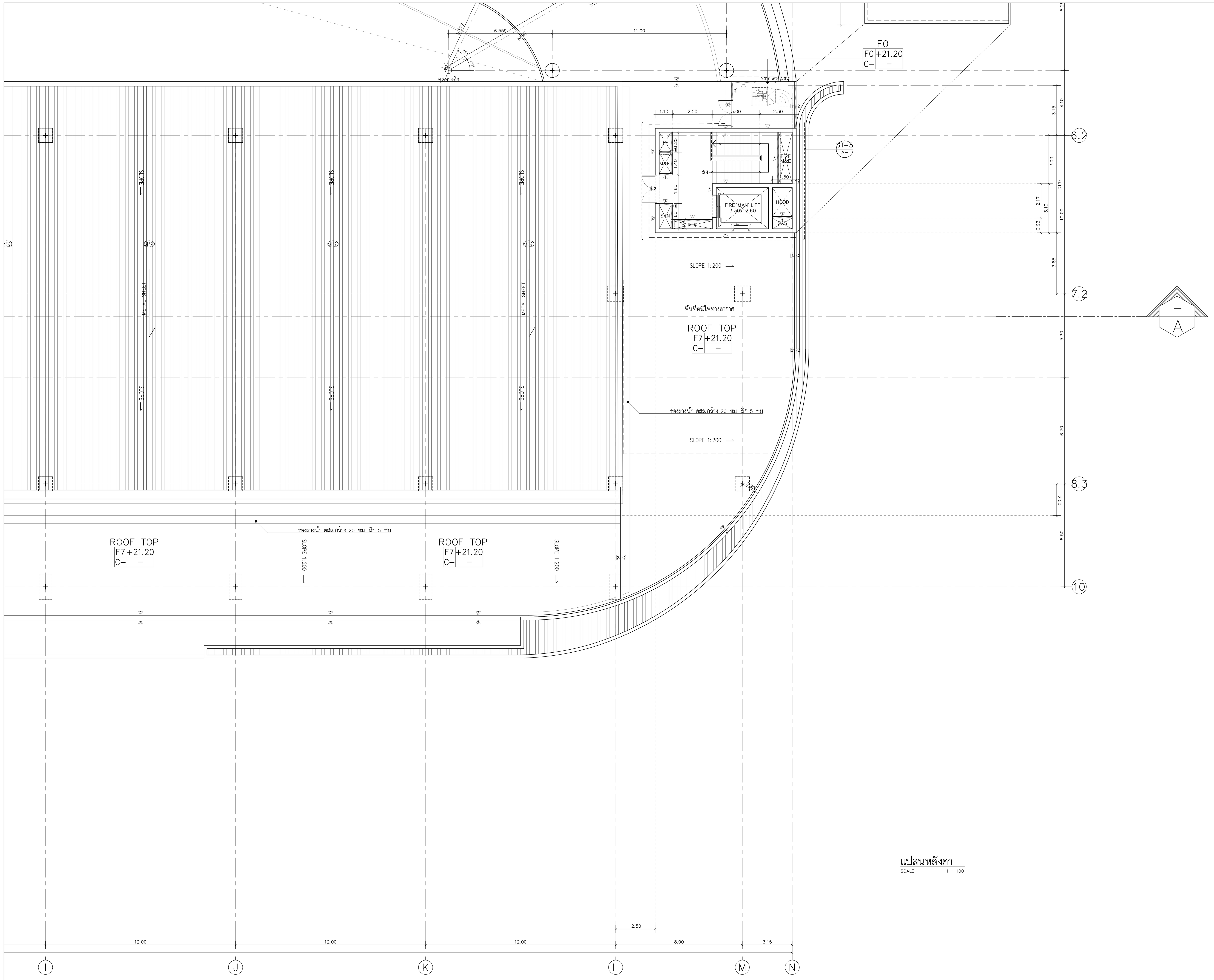

แปลนหลังคา
SCALE 1 : 100

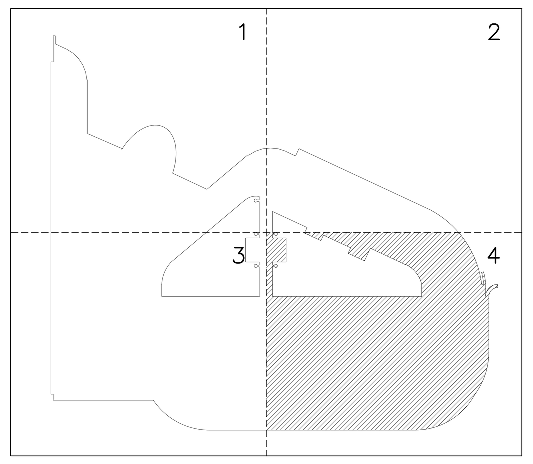

KEY PLAN

อุทยานวิทยาศาสตร์
และเทคโนโลยี
มหาวิทยาลัยเชียงใหม่

กิจการร่วมค้า พีดี อีส

inside out design
PACDE
PACDE COMPANY LIMITED
215 ถ.ศรีภูมิ ต.ศรีภูมิ อ.เมือง เชียงใหม่ 50200
Tel. 053 221 160 , 02-6453610

เจ้าของโครงการ
สำนักงานปลัดกระทรวงการอุดมศึกษา
วิทยาศาสตร์ วิจัยและนวัตกรรม

โครงการ
ก่อสร้างอาคารอุทยานวิทยาศาสตร์ภูมิภาค ภาคเหนือ
เพื่อเป็นศูนย์กลางขับเคลื่อนธุรกิจนวัตกรรม BCG
สำหรับระเบียงเศรษฐกิจพิเศษภาคเหนือ
(RSP North BCG Innovation Headquarter for NEC)

ที่ตั้งโครงการ
พื้นที่การศึกษามหาวิทยาลัยเชียงใหม่ ตำบลแม่เหียะ
อำเภอเมืองเชียงใหม่ จังหวัดเชียงใหม่

สถาปนิก
ปจิตพงษ์ พงษ์ศิวาภัย ว-ภส.11
จิรวุฒิ พลกล้า ส.สถ.2325
ชุติพงศ์ วงศ์ภูงา ว.สถ.636
ธีระวุฒิ อินทรมงคล ภ.สถ.8099
อิศรา อารีรอบ สสถ. 3600
สุทธิวัต ภานุโศภิษฐ์ ภ.สถ.11796
กวีวัธน์ มนูสุรสิทธิ์ ภ.สถ.18545
ศุภจิต สระมัจฉา ภ.สถ.18573

วิศวกรโครงสร้าง
พชร ภูวัฒนานุสรณ์ วย.1196
จักรินพันธ์ สกลภูวรักษ์ สย.10114
วงษ์เทพ ตั้งศิริกุล สย. 9453

วิศวกรระบบไฟฟ้าและสื่อสาร
กฤษณะ ยินดี วฟก.948
อรรถพล ปินไชย สฟก.6035

วิศวกรระบบสุขาภิบาล ระบบป้องกันอัคคีภัย
จรัสพล ตริยางกูลศรี วส.73
ชนวัฒน์ นิทัศน์วิจิตร สส.338

วิศวกรระบบเครื่องกลและระบบปรับอากาศ
สมศักย์ อัตประชา วก.933

มัณฑนากร

ภูมิสถาปัตยกรรม

BIM. MODELER
ธนพงษ์ หาญศิริวัฒนกิจ ส.สถ.3765

รายการแก้ไขแบบ

เลขที่	วันที่	รายละเอียด

เขียนโดย –	**ตรวจสอบโดย** –
วันที่ 02 พฤศจิกายน 2568	**มาตราส่วน** A0 1 : 100

ชื่อแบบ
แปลนหลังคา /4

รหัสแบบ A-31

รหัสโครงการ	**จำนวนแผ่นรวม** 87

CAD FILE :

แบบก่อสร้าง
(Construction Drawing)

ไม่อนุญาตให้วัดระยะจากแบบ ทุกระยะให้
ตรวจสอบจากสถานที่ก่อสร้างจริง

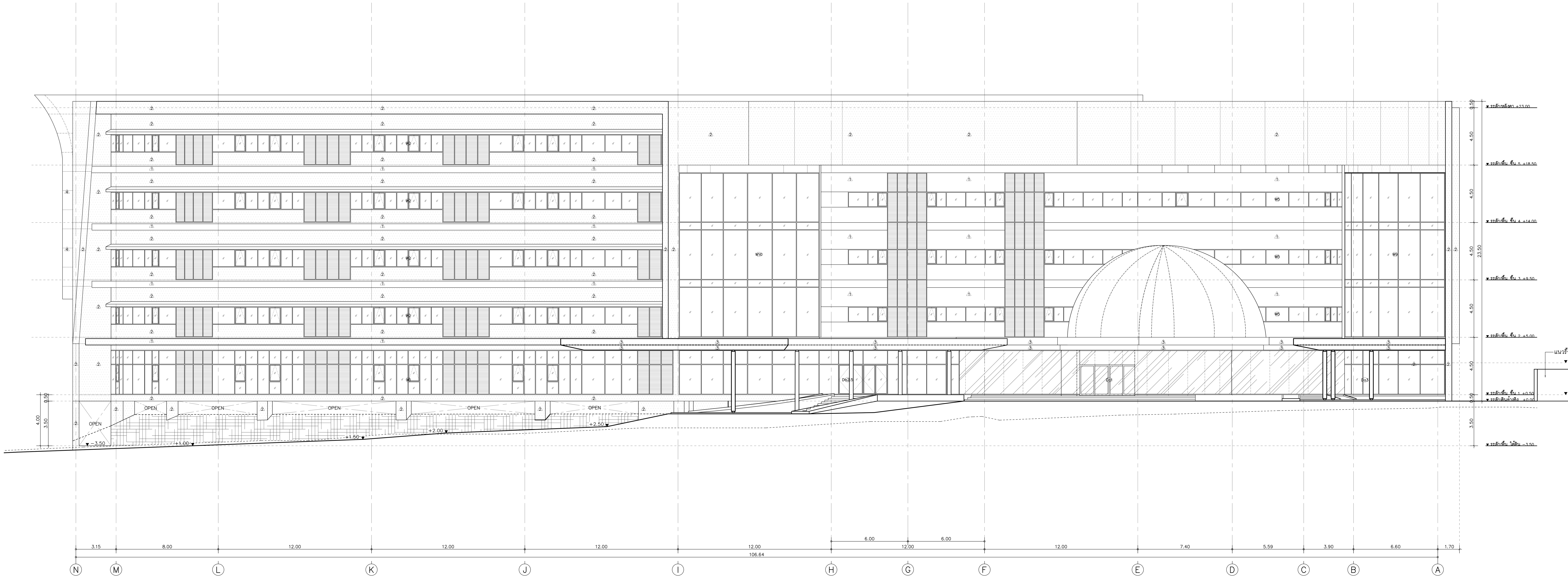

รูปด้าน 1
SCALE 1 : 125

อุทยานวิทยาศาสตร์
และเทคโนโลยี
มหาวิทยาลัยเชียงใหม่

กิจการร่วมค้า พีดี อีส

inside out design

PACDE
PACDE COMPANY LIMITED
215 ถ.ศรีภูมิ ต.ศรีภูมิ อ.เมือง เชียงใหม่ 50200
Tel. 053 221 160 , 02-6453610

เจ้าของโครงการ
สำนักงานปลัดกระทรวงการอุดมศึกษา
วิทยาศาสตร์ วิจัยและนวัตกรรม

โครงการ
ก่อสร้างอาคารอุทยานวิทยาศาสตร์ภูมิภาค ภาคเหนือ
เพื่อเป็นศูนย์กลางขับเคลื่อนธุรกิจนวัตกรรม BCG
สำหรับระเบียงเศรษฐกิจพิเศษภาคเหนือ
(RSP North BCG Innovation Headquarter for NEC)

ที่ตั้งโครงการ
พื้นที่การศึกษามหาวิทยาลัยเชียงใหม่ ตำบลแม่เหียะ
อำเภอเมืองเชียงใหม่ จังหวัดเชียงใหม่

สถาปนิก
ปจิตพงษ์ พงษ์ศิวาภัย ว-ภส.11
จิรวุฒิ พลกล้า ส.สถ.2325
ชุติพงศ์ วงศ์ภูงา ว.สถ.636
ธีระวุฒิ อินทรมงคล ภ.สถ.8099
อิศรา อารีรอบ สสถ. 3600
สุทธิวัต ภานุโศภิษฐ์ ภ.สถ.11796
กวีวัธน์ มนูสุรสิทธิ์ ภ.สถ.18545
ศุภจิต สระมัจฉา ภ.สถ.18573

วิศวกรโครงสร้าง
พชร ภูวัฒนานุสรณ์ วย.1196
จักรินพันธ์ สกลภูวรักษ์ สย.10114
วงษ์เทพ ตั้งศิริกุล สย. 9453

วิศวกรระบบไฟฟ้าและสื่อสาร
กฤษณะ ยินดี วฟก.948
อรรถพล ปินไชย สฟก.6035

วิศวกรระบบสุขาภิบาล ระบบป้องกันอัคคีภัย
จรัสพล ตริยางกูลศรี วส.73
ชนวัฒน์ นิทัศน์วิจิตร สส.338

วิศวกรระบบเครื่องกลและระบบปรับอากาศ
สมศักย์ อัตประชา วก.933

มัณฑนากร

ภูมิสถาปัตยกรรม

BIM. MODELER
ธนพงษ์ หาญศิริวัฒนกิจ ส.สถ.3765

รายการแก้ไขแบบ

เลขที่	วันที่	รายละเอียด

เขียนโดย	ตรวจสอบโดย
-	-

วันที่
02 พฤศจิกายน 2568

มาตราส่วน
A0 1 : 125

ชื่อแบบ
รูปด้าน 1

รหัสแบบ A-32

รหัสโครงการ

จำนวนแผ่นรวม
87

CAD FILE :

แบบก่อสร้าง
(Construction Drawing)

ไม่อนุญาตให้วัดระยะจากแบบ ทุกระยะให้
ตรวจสอบจากสถานที่ก่อสร้างจริง

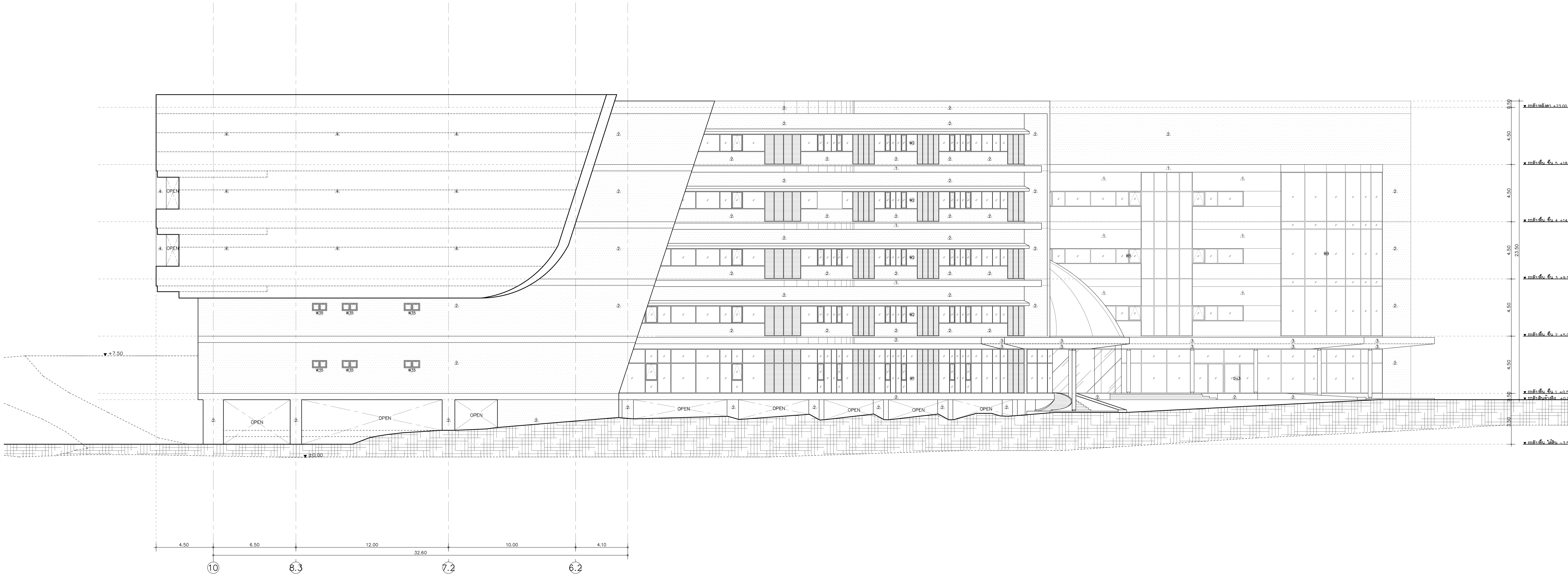

รูปด้าน 2
SCALE 1 : 125

อุทยานวิทยาศาสตร์
และเทคโนโลยี
มหาวิทยาลัยเชียงใหม่

กิจการร่วมค้า พีดี อีส

inside out design

PACDE
PACDE COMPANY LIMITED
215 ถ.ศรีภูมิ ต.ศรีภูมิ อ.เมือง เชียงใหม่ 50200
Tel. 053 221 160 , 02-6453610

เจ้าของโครงการ
สำนักงานปลัดกระทรวงการอุดมศึกษา
วิทยาศาสตร์ วิจัยและนวัตกรรม

โครงการ
ก่อสร้างอาคารอุทยานวิทยาศาสตร์ภูมิภาค ภาคเหนือ
เพื่อเป็นศูนย์กลางขับเคลื่อนธุรกิจนวัตกรรม BCG
สำหรับระเบียงเศรษฐกิจพิเศษภาคเหนือ
(RSP North BCG Innovation Headquarter for NEC)

ที่ตั้งโครงการ
พื้นที่การศึกษามหาวิทยาลัยเชียงใหม่ ตำบลแม่เหียะ
อำเภอเมืองเชียงใหม่ จังหวัดเชียงใหม่

สถาปนิก
ปจิตพงษ์ พงษ์ศิวาภัย ว-ภส.11
จิรวุฒิ พลกล้า ส.สถ.2325
ชุติพงศ์ วงศ์ภูงา ว.สถ.636
ธีระวุฒิ อินทรมงคล ภ.สถ.8099
อิศรา อารีรอบ สสถ. 3600
สุทธิวัต ภานุโศภิษฐ์ ภ.สถ.11796
กวีวัธน์ มนูสุรสิทธิ์ ภ.สถ.18545
ศุภจิต สระมัจฉา ภ.สถ.18573

วิศวกรโครงสร้าง
พชร ภูวัฒนานุสรณ์ วย.1196
จักรินพันธ์ สกลภูวรักษ์ สย.10114
วงษ์เทพ ตั้งศิริกุล สย. 9453

วิศวกรระบบไฟฟ้าและสื่อสาร
กฤษณะ ยินดี วฟก.948
อรรถพล ปินไชย สฟก.6035

วิศวกรระบบสุขาภิบาล ระบบป้องกันอัคคีภัย
จรัสพล ตริยางกูลศรี วส.73
ชนวัฒน์ นิทัศน์วิจิตร สส.338

วิศวกรระบบเครื่องกลและระบบปรับอากาศ
สมศักย์ อัตประชา วก.933

มัณฑนากร

ภูมิสถาปัตยกรรม

BIM. MODELER
ธนพงษ์ หาญศิริวัฒนกิจ ส.สถ.3765

รายการแก้ไขแบบ

เลขที่	วันที่	รายละเอียด

เขียนโดย	ตรวจสอบโดย
-	-

วันที่
02 พฤศจิกายน 2568

มาตราส่วน
A0 1 : 125

ชื่อแบบ
รูปด้าน 2

รหัสแบบ A-33

รหัสโครงการ

จำนวนแผ่นรวม
87

CAD FILE :

แบบก่อสร้าง
(Construction Drawing)

ไม่อนุญาตให้วัดระยะจากแบบ ทุกระยะให้
ตรวจสอบจากสถานที่ก่อสร้างจริง

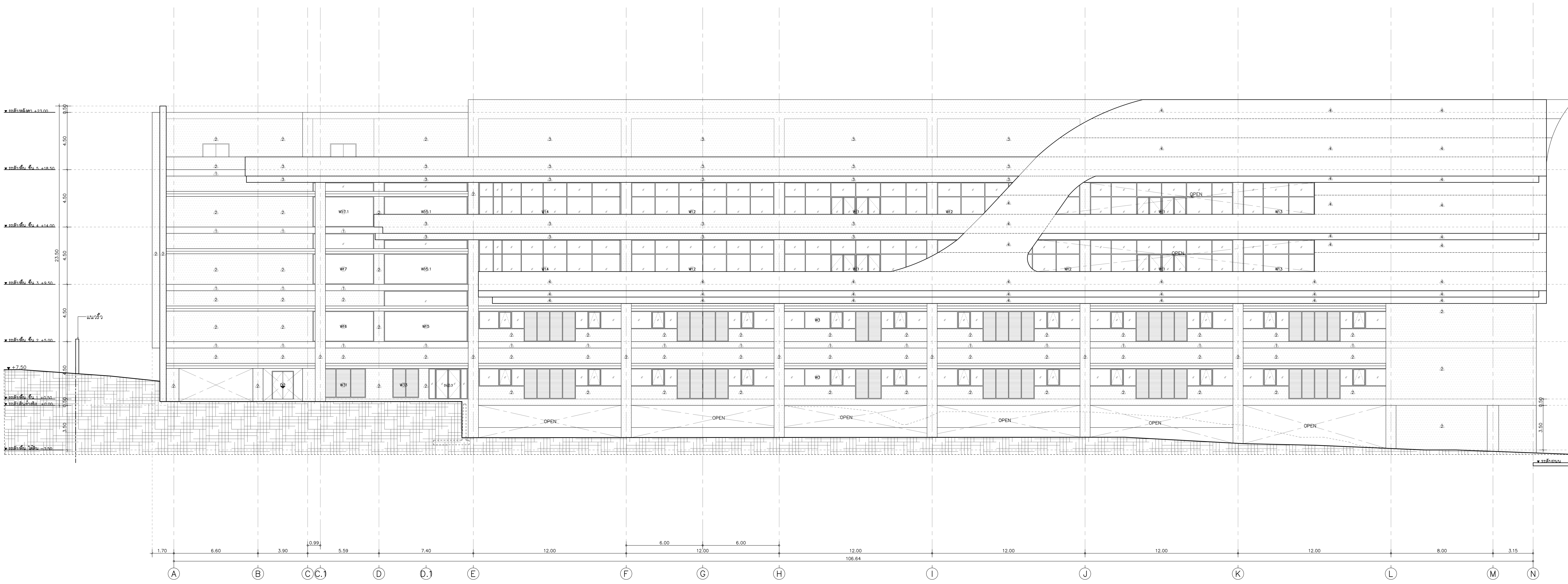

รูปด้าน 3
SCALE 1 : 125

อุทยานวิทยาศาสตร์
และเทคโนโลยี
มหาวิทยาลัยเชียงใหม่

กิจการร่วมค้า พีดี อีส

PACDE
PACDE COMPANY LIMITED
215 ถ.ศรีภูมิ ต.ศรีภูมิ อ.เมือง เชียงใหม่ 50200
Tel. 053 221 160 , 02-6453610

เจ้าของโครงการ

สำนักงานปลัดกระทรวงการอุดมศึกษา
วิทยาศาสตร์ วิจัยและนวัตกรรม

โครงการ

ก่อสร้างอาคารอุทยานวิทยาศาสตร์ภูมิภาค ภาคเหนือ
เพื่อเป็นศูนย์กลางขับเคลื่อนธุรกิจนวัตกรรม BCG
สำหรับระเบียงเศรษฐกิจพิเศษภาคเหนือ
(RSP North BCG Innovation Headquarter for NEC)

ที่ตั้งโครงการ

พื้นที่การศึกษามหาวิทยาลัยเชียงใหม่ ตำบลแม่เหียะ
อำเภอเมืองเชียงใหม่ จังหวัดเชียงใหม่

สถาปนิก

ปจิตพงษ์ พงษ์ศิวาภัย ว-ภส.11
จิรวุฒิ พลกล้า ส.สถ.2325
ชุติพงศ์ วงศ์ภูงา ว.สถ.636
ธีระวุฒิ อินทรมงคล ภ.สถ.8099
อิศรา อารีรอบ สสถ. 3600
สุทธิวัต ภานุโศภิษฐ์ ภ.สถ.11796
กวีวัธน์ มนูสุรสิทธิ์ ภ.สถ.18545
ศุภจิต สระมัจฉา ภ.สถ.18573

วิศวกรโครงสร้าง

พชร ภูวัฒนานุสรณ์ วย.1196
จักรินพันธ์ สกลภูวรักษ์ สย.10114
วงษ์เทพ ตั้งศิริกุล สย. 9453

วิศวกรระบบไฟฟ้าและสื่อสาร

กฤษณะ ยินดี วฟก.948
อรรถพล ปินไชย สฟก.6035

วิศวกรระบบสุขาภิบาล ระบบป้องกันอัคคีภัย

จรัสพล ตริยางกูลศรี วส.73
ชนวัฒน์ นิทัศน์วิจิตร สส.338

วิศวกรระบบเครื่องกลและระบบปรับอากาศ

สมศักย์ อัตประชา วก.933

มัณฑนากร

ภูมิสถาปัตยกรรม

BIM. MODELER
ธนพงษ์ หาญศิริวัฒนกิจ ส.สถ.3765

รายการแก้ไขแบบ

เลขที่	วันที่	รายละเอียด

เขียนโดย	ตรวจสอบโดย
-	-

วันที่
02 พฤศจิกายน 2568

มาตราส่วน
A0 1 : 125

ชื่อแบบ
รูปด้าน 3

รหัสแบบ A-34

รหัสโครงการ

จำนวนแผ่นรวม
87

CAD FILE :

แบบก่อสร้าง
(Construction Drawing)

ไม่อนุญาตให้วัดระยะจากแบบ ทุกระยะให้
ตรวจสอบจากสถานที่ก่อสร้างจริง

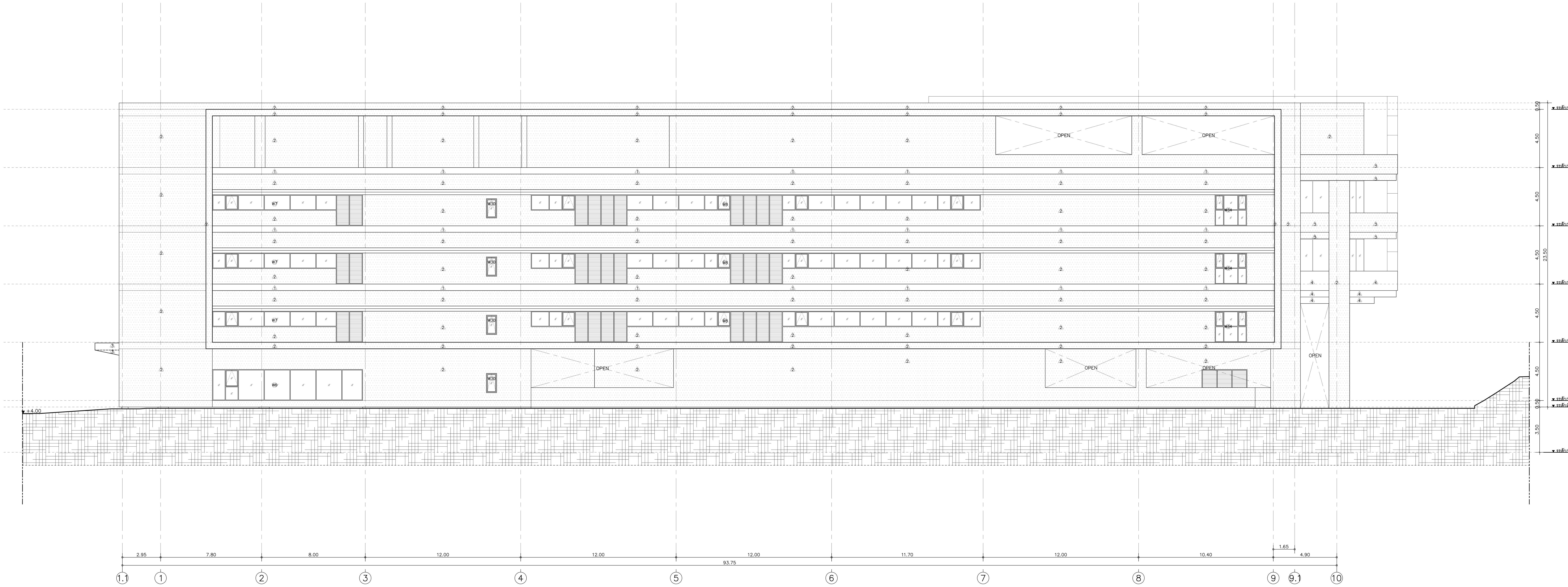

รูปด้าน 4
SCALE 1 : 125

อุทยานวิทยาศาสตร์
และเทคโนโลยี
มหาวิทยาลัยเชียงใหม่

กิจการร่วมค้า พีดี อีล

inside out design

PACDE
PACDE COMPANY LIMITED
215 ถ.ศรีภูมิ ต.ศรีภูมิ อ.เมือง เชียงใหม่ 50200
Tel. 053 221 160 , 02-6453610

เจ้าของโครงการ
สำนักงานปลัดกระทรวงการอุดมศึกษา
วิทยาศาสตร์ วิจัยและนวัตกรรม

โครงการ
ก่อสร้างอาคารอุทยานวิทยาศาสตร์ภูมิภาค ภาคเหนือ
เพื่อเป็นศูนย์กลางขับเคลื่อนธุรกิจนวัตกรรม BCG
สำหรับระเบียงเศรษฐกิจพิเศษภาคเหนือ
(RSP North BCG Innovation Headquarter for NEC)

ที่ตั้งโครงการ
พื้นที่การศึกษามหาวิทยาลัยเชียงใหม่ ตำบลแม่เหียะ
อำเภอเมืองเชียงใหม่ จังหวัดเชียงใหม่

สถาปนิก
ปจิตพงษ์ พงษ์ศิวาภัย ว-ภส.11
จิรวุฒิ พลกล้า ส.สถ.2325
ชุติพงศ์ วงศ์ภูงา ว.สถ.636
ธีระวุฒิ อินทรมงคล ภ.สถ.8099
อิศรา อารีรอบ สสถ. 3600
สุทธิวัต ภานุโศภิษฐ์ ภ.สถ.11796
กวีวัธน์ มนูสุรสิทธิ์ ภ.สถ.18545
ศุภจิต สระมัจฉา ภ.สถ.18573

วิศวกรโครงสร้าง
พชร ภูวัฒนานุสรณ์ วย.1196
จักรินพันธ์ สกลภูวรักษ์ สย.10114
วงษ์เทพ ตั้งศิริกุล สย. 9453

วิศวกรระบบไฟฟ้าและสื่อสาร
กฤษณะ ยินดี วฟก.948
อรรถพล ปินไชย สฟก.6035

วิศวกรระบบสุขาภิบาล ระบบป้องกันอัคคีภัย
จรัสพล ตริยางกูลศรี วส.73
ชนวัฒน์ นิทัศน์วิจิตร สส.338

วิศวกรระบบเครื่องกลและระบบปรับอากาศ
สมศักย์ อัตประชา วก.933

มัณฑนากร

ภูมิสถาปัตยกรรม

BIM. MODELER
ธนพงษ์ หาญศิริวัฒนกิจ ส.สถ.3765

รายการแก้ไขแบบ

เลขที่	วันที่	รายละเอียด

เขียนโดย
-

ตรวจสอบโดย
-

วันที่
02 พฤศจิกายน 2568

มาตราส่วน
A0 1 : 125

ชื่อแบบ
รูปด้าน 4

รหัสแบบ A-35

รหัสโครงการ

จำนวนแผ่นรวม
87

CAD FILE :

แบบก่อสร้าง
(Construction Drawing)

ไม่อนุญาตให้วัดระยะจากแบบ ทุกระยะให้
ตรวจสอบจากสถานที่ก่อสร้างจริง

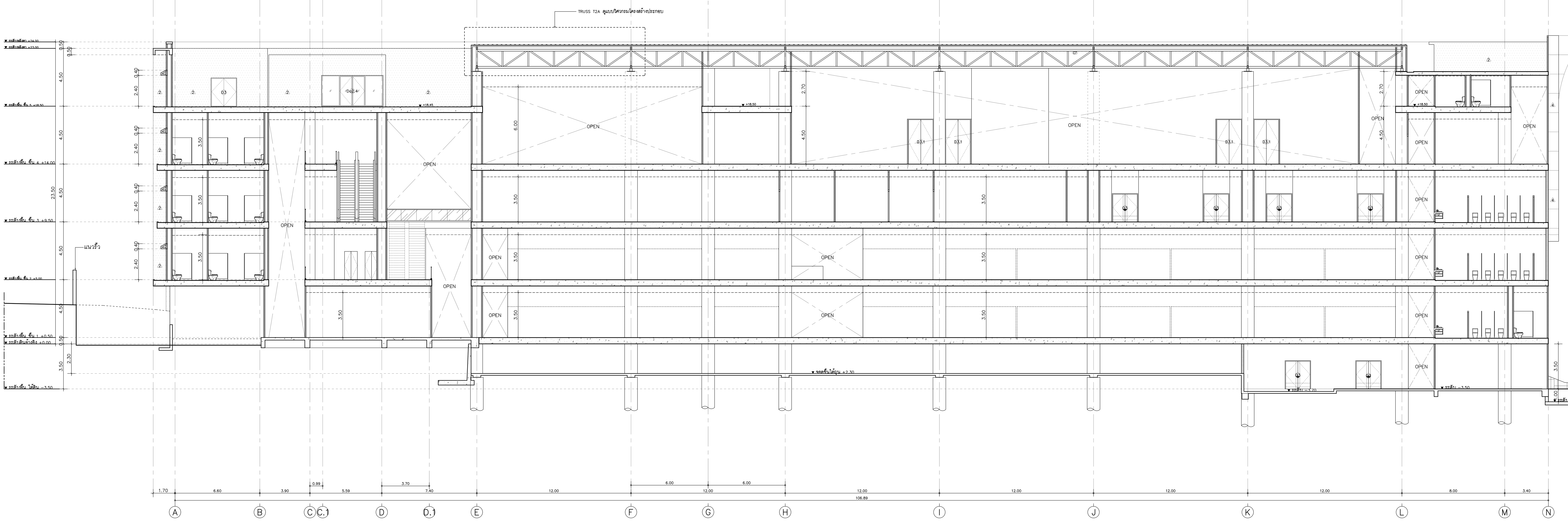

รูปตัด A–A
SCALE 1 : 125

** ฝ้าเพดานอ้างอิงตาม แปลนฝ้าเพดานเป็นหลัก **

อุทยานวิทยาศาสตร์
และเทคโนโลยี
มหาวิทยาลัยเชียงใหม่

กิจการร่วมค้า พีดี อีส

inside out design

PACDE
PACDE COMPANY LIMITED
215 ถ.ศรีภูมิ ต.ศรีภูมิ อ.เมือง เชียงใหม่ 50200
Tel. 053 221 160 , 02–6453610

เจ้าของโครงการ
สำนักงานปลัดกระทรวงการอุดมศึกษา
วิทยาศาสตร์ วิจัยและนวัตกรรม

โครงการ
ก่อสร้างอาคารอุทยานวิทยาศาสตร์ภูมิภาค ภาคเหนือ
เพื่อเป็นศูนย์กลางขับเคลื่อนธุรกิจนวัตกรรม BCG
สำหรับระเบียงเศรษฐกิจพิเศษภาคเหนือ
(RSP North BCG Innovation Headquarter for NEC)

ที่ตั้งโครงการ
พื้นที่การศึกษามหาวิทยาลัยเชียงใหม่ ตำบลแม่เหียะ
อำเภอเมืองเชียงใหม่ จังหวัดเชียงใหม่

สถาปนิก
ปจิตพงษ์ พงษ์ศิวาภัย ว–ภส.11
จิรวุฒิ พลกล้า ส.สถ.2325
ชุติพงศ์ วงศ์ภูงา ว.สถ.636
ธีระวุฒิ อินทรมงคล ภ.สถ.8099
อิศรา อารีรอบ สสถ. 3600
สุทธิวัต ภานุโศภิษฐ์ ภ.สถ.11796
กวีวัธน์ มนูสุรสิทธิ์ ภ.สถ.18545
ศุภจิต สระมัจฉา ภ.สถ.18573

วิศวกรโครงสร้าง
พชร ภูวัฒนานุสรณ์ วย.1196
จักรินพันธ์ สกลภูวรักษ์ สย.10114
วงษ์เทพ ตั้งศิริกุล สย. 9453

วิศวกรระบบไฟฟ้าและสื่อสาร
กฤษณะ ยินดี วฟก.948
อรรถพล ปินไชย สฟก.6035

วิศวกรระบบสุขาภิบาล ระบบป้องกันอัคคีภัย
จรัสพล ตริยางกูลศรี วส.73
ชนวัฒน์ นิทัศน์วิจิตร สส.338

วิศวกรระบบเครื่องกลและระบบปรับอากาศ
สมศักย์ อัตประชา วก.933

มัณฑนากร

ภูมิสถาปัตยกรรม

BIM. MODELER
ธนพงษ์ หาญศิริวัฒนกิจ ส.สถ.3765

รายการแก้ไขแบบ

เลขที่	วันที่	รายละเอียด

เขียนโดย	ตรวจสอบโดย	
–	–	
วันที่	มาตราส่วน	
02 พฤศจิกายน 2568	A0	1 : 125

ชื่อแบบ
รูปตัด A–A

รหัสแบบ A–36

รหัสโครงการ

จำนวนแผ่นรวม 87

CAD FILE :

แบบก่อสร้าง
(Construction Drawing)

ไม่อนุญาตให้วัดระยะจากแบบ ทุกระยะให้
ตรวจสอบจากสถานที่ก่อสร้างจริง

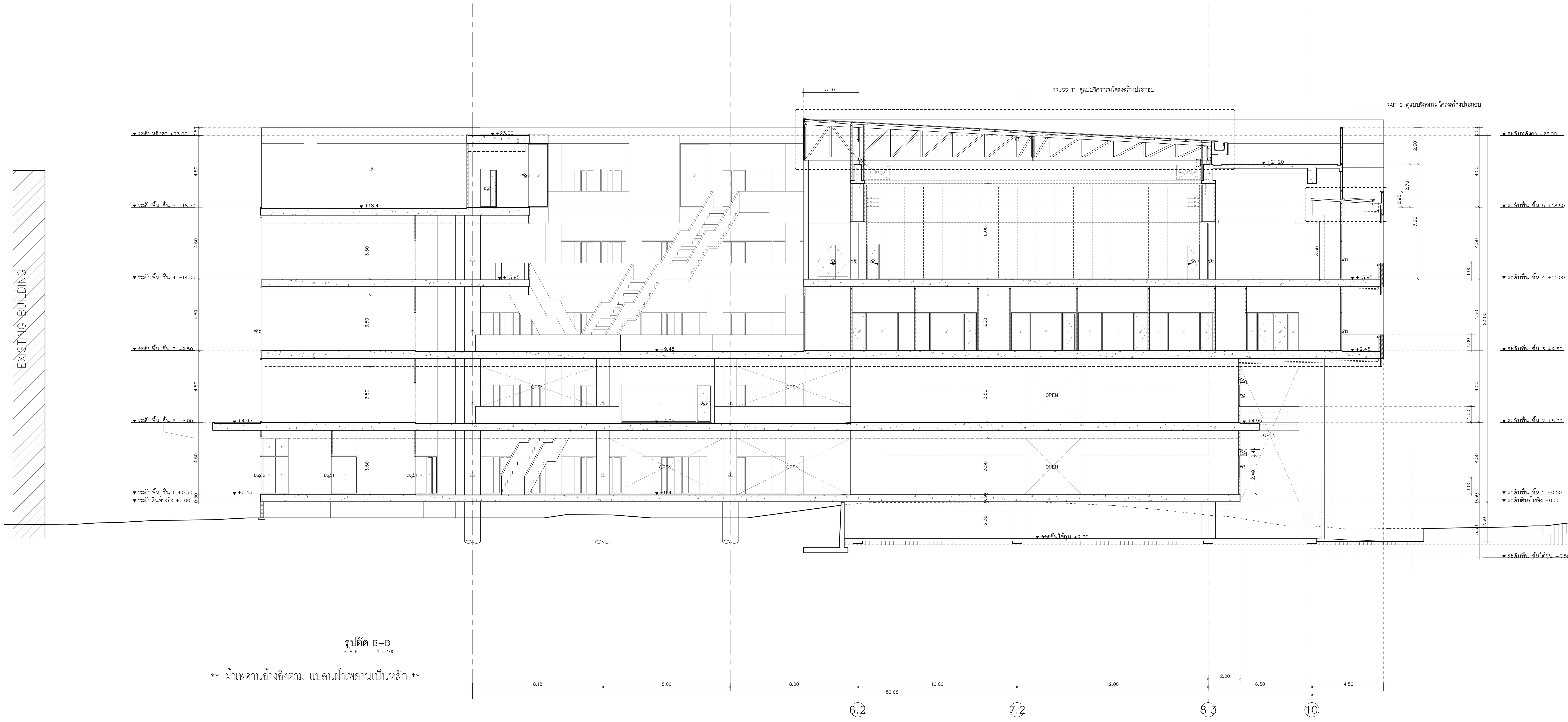

รูปตัด B–B

SCALE 1 : 100

** ฝ้าเพดานอ้างอิงตาม แปลนฝ้าเพดานเป็นหลัก **

อุทยานวิทยาศาสตร์
และเทคโนโลยี
มหาวิทยาลัยเชียงใหม่

กิจการร่วมค้า พีดี อีส

inside out design

PACDE
PACDE COMPANY LIMITED
215 ถ.ศรีภูมิ ต.ศรีภูมิ อ.เมือง เชียงใหม่ 50200
Tel. 053 221 160 , 02–6453610

เจ้าของโครงการ
สำนักงานปลัดกระทรวงการอุดมศึกษา
วิทยาศาสตร์ วิจัยและนวัตกรรม

โครงการ
ก่อสร้างอาคารอุทยานวิทยาศาสตร์ภูมิภาค ภาคเหนือ
เพื่อเป็นศูนย์กลางขับเคลื่อนธุรกิจนวัตกรรม BCG
สำหรับระเบียงเศรษฐกิจพิเศษภาคเหนือ
(RSP North BCG Innovation Headquarter for NEC)

ที่ตั้งโครงการ
พื้นที่การศึกษามหาวิทยาลัยเชียงใหม่ ตำบลแม่เหียะ
อำเภอเมืองเชียงใหม่ จังหวัดเชียงใหม่

สถาปนิก
ปจิตพงษ์ พงษ์ศิวาภัย ว–ภส.11
จิรวุฒิ พลกล้า ส.สถ.2325
ชุติพงศ์ วงศ์ภูงา ว.สถ.636
ธีระวุฒิ อินทรมงคล ภ.สถ.8099
อิศรา อารีรอบ สสถ. 3600
สุทธิวัต ภานุโศภิษฐ์ ภ.สถ.11796
กวีวัธน์ มนูสุรสิทธิ์ ภ.สถ.18545
ศุภจิต สระมัจฉา ภ.สถ.18573

วิศวกรโครงสร้าง
พชร ภูวัฒนานุสรณ์ วย.1196
จักรินพันธ์ สกลภูวรักษ์ สย.10114
วงษ์เทพ ตั้งศิริกุล สย. 9453

วิศวกรระบบไฟฟ้าและสื่อสาร
กฤษณะ ยินดี วฟก.948
อรรถพล ปินไชย สฟก.6035

วิศวกรระบบสุขาภิบาล ระบบป้องกันอัคคีภัย
จรัสพล ตริยางกูลศรี วส.73
ชนวัฒน์ นิทัศน์วิจิตร สส.338

วิศวกรระบบเครื่องกลและระบบปรับอากาศ
สมศักย์ อัตประชา วก.933

มัณฑนากร

ภูมิสถาปัตยกรรม

BIM. MODELER
ธนพงษ์ หาญศิริวัฒนกิจ ส.สถ.3765

รายการแก้ไขแบบ

เลขที่	วันที่	รายละเอียด

เขียนโดย	ตรวจสอบโดย
–	–

วันที่
02 พฤศจิกายน 2568

มาตราส่วน
A0 1 : 100

ชื่อแบบ
รูปตัด B–B

รหัสแบบ A–37

รหัสโครงการ

จำนวนแผ่นรวม
87

CAD FILE :

แบบก่อสร้าง
(Construction Drawing)

ไม่อนุญาตให้วัดระยะจากแบบ ทุกระยะให้
ตรวจสอบจากสถานที่ก่อสร้างจริง

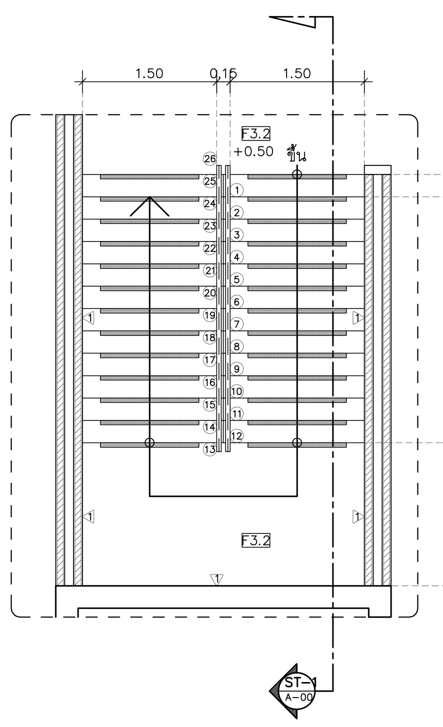

แปลนขยายบันได ST-1 ชั้น 1
SCALE 1 : 50

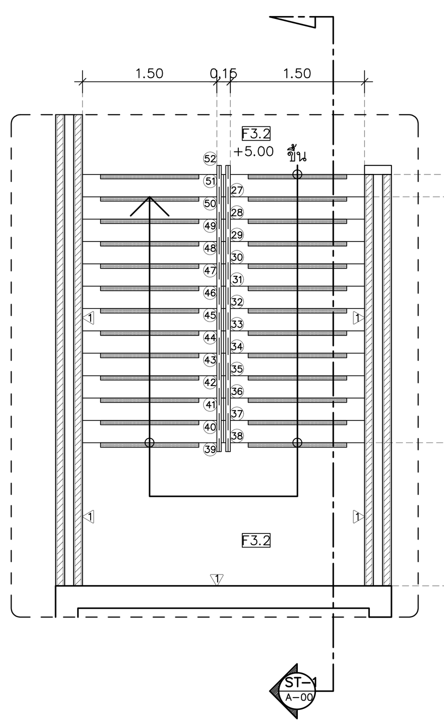

แปลนขยายบันได ST-1 ชั้น 2
SCALE 1 : 50

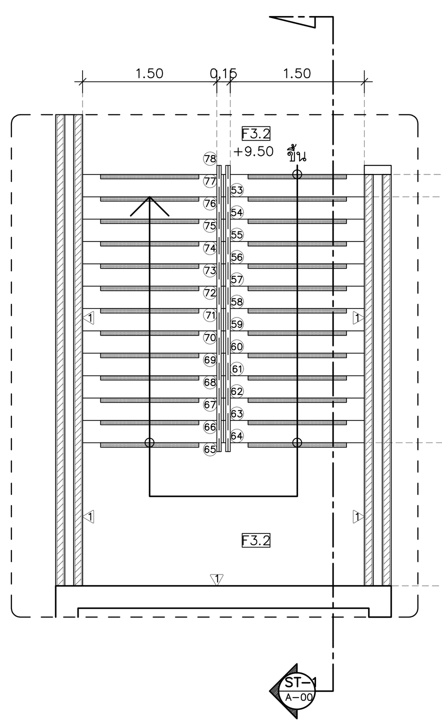

แปลนขยายบันได ST-1 ชั้น 3
SCALE 1 : 50

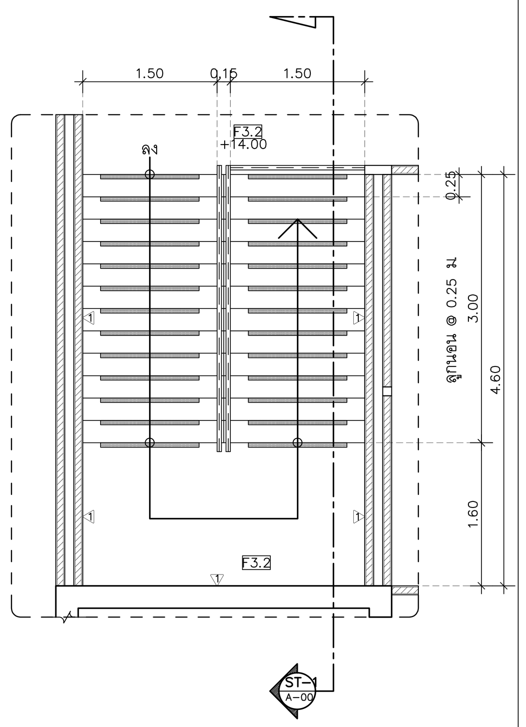

แปลนขยายบันได ST-1 ชั้น 4
SCALE 1 : 50

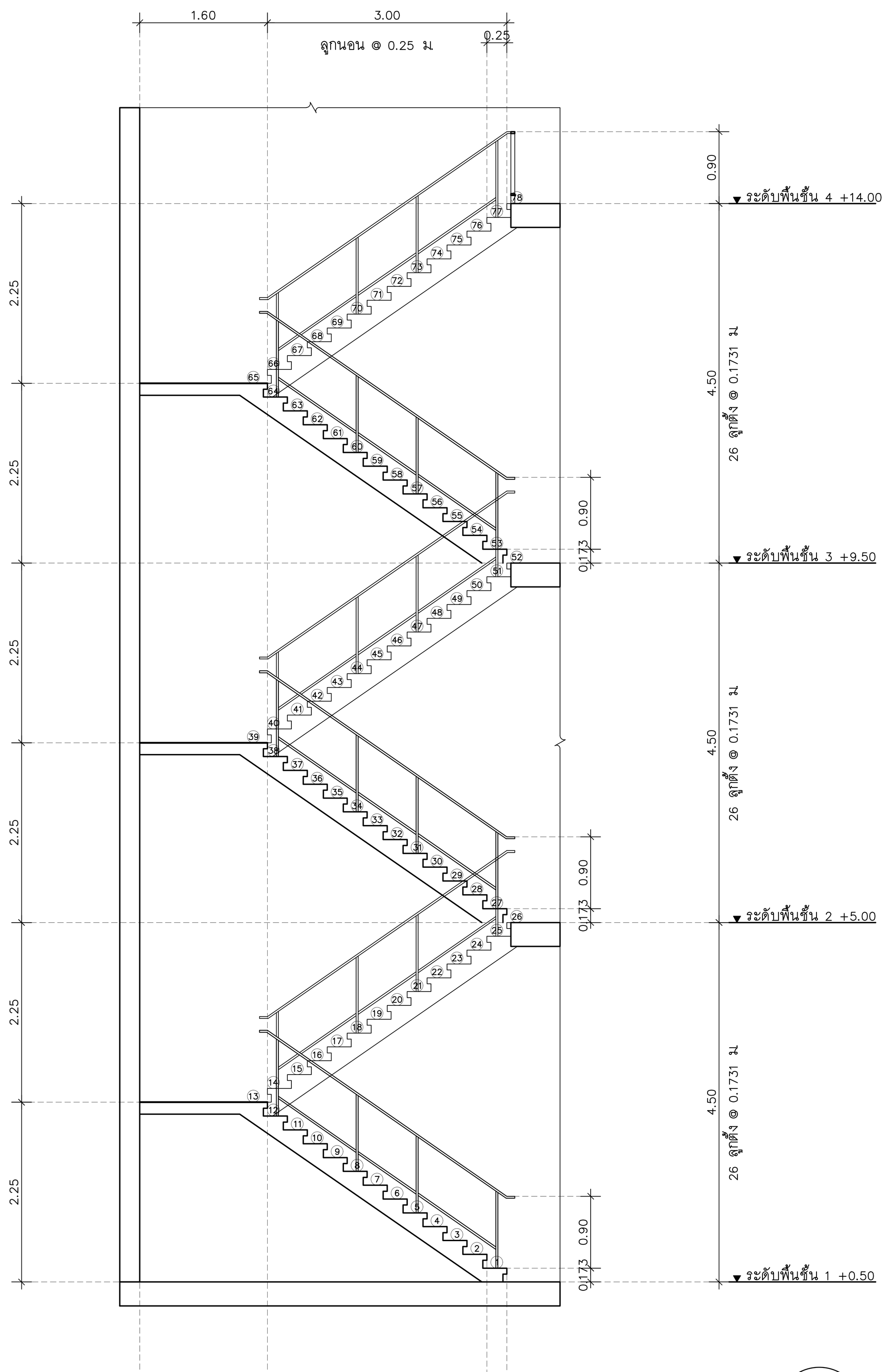

รูปตัด ST-1 A-
SCALE 1 : 50

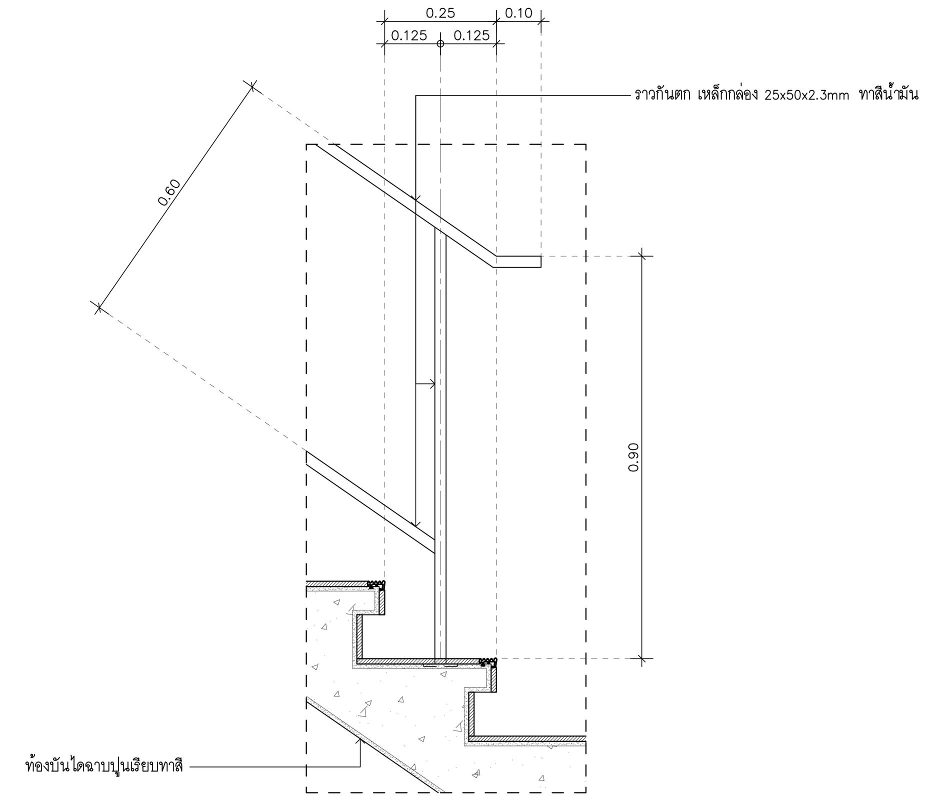

แบบขยาย ราวกันตกบันไดทั่วไป
SCALE 1 : 10

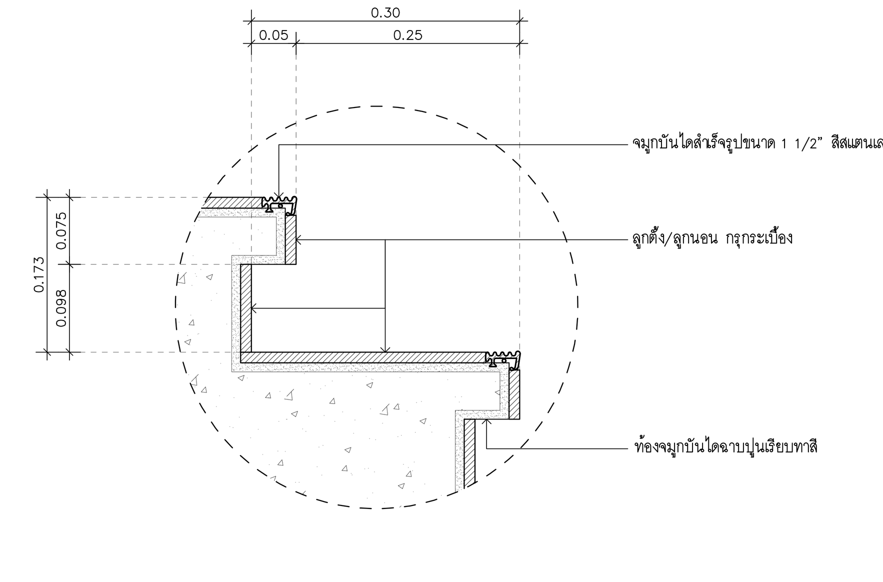

แบบขยาย จมูกบันไดทั่วไป
SCALE 1 : 5

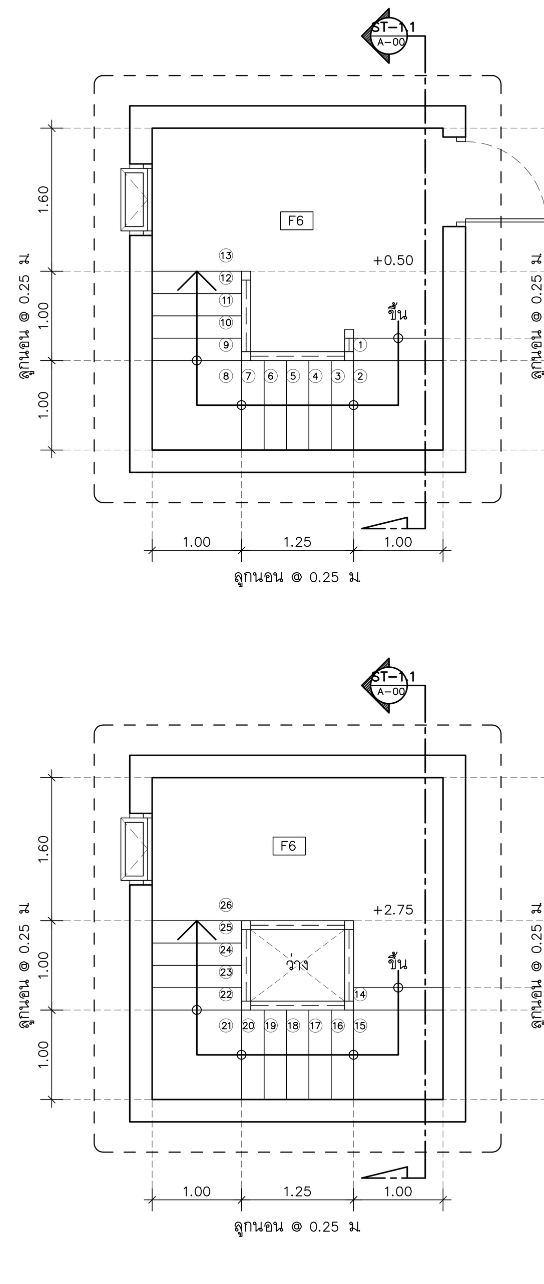

แปลนขยายบันได ST-1.1 ชั้น 1
SCALE 1 : 50

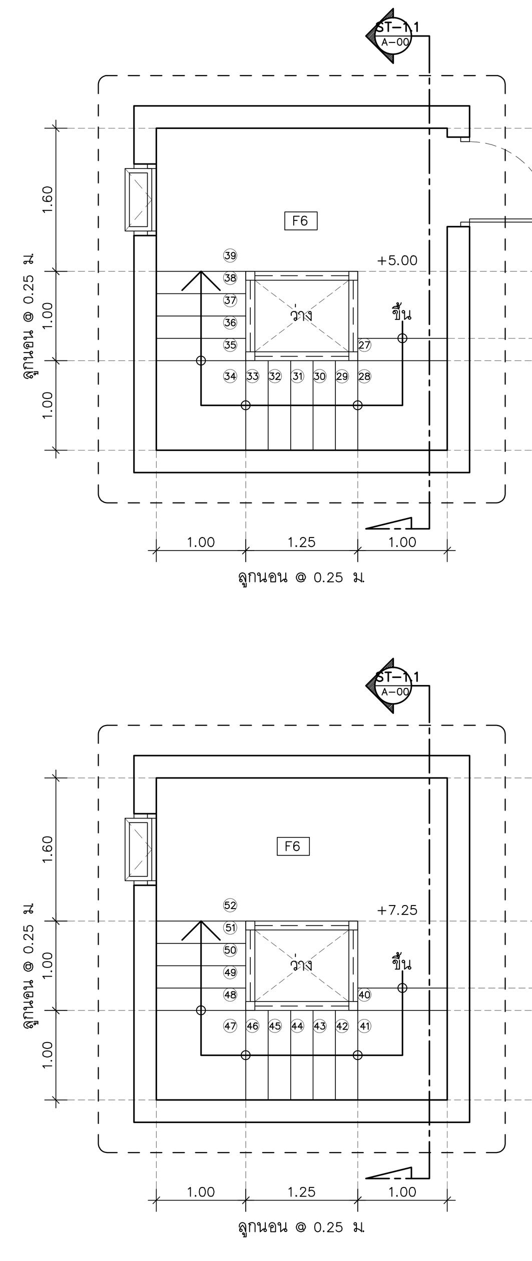

แปลนขยายบันได ST-1.1 ชั้น 2
SCALE 1 : 50

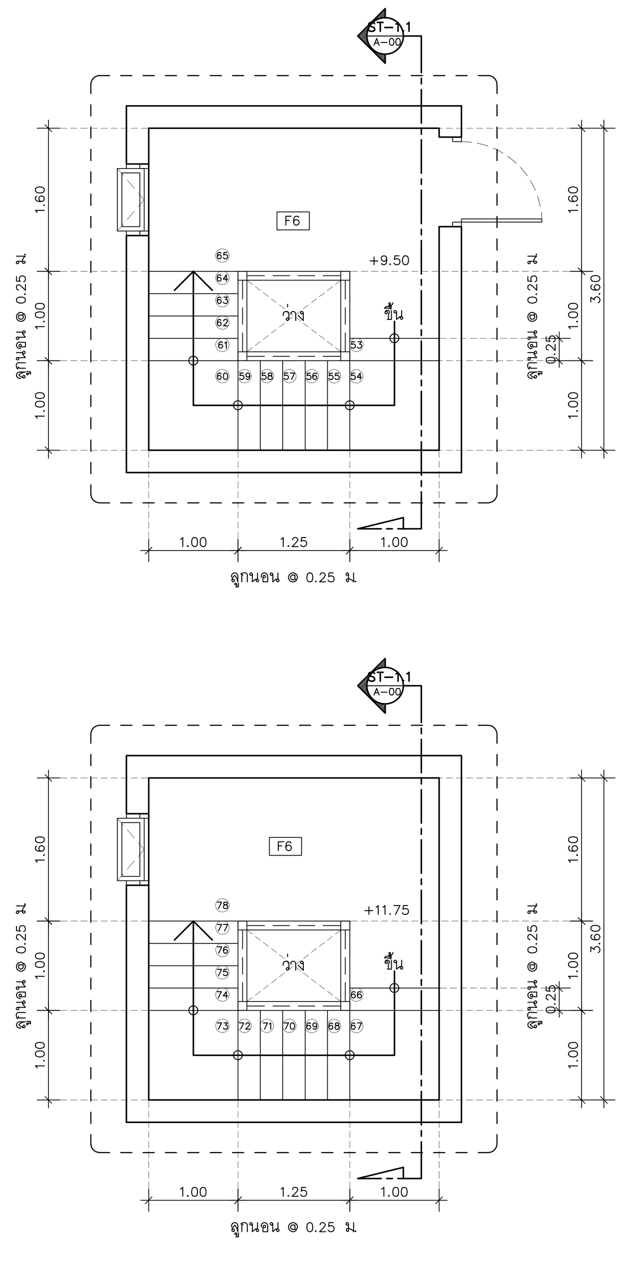

แปลนขยายบันได ST-1.1 ชั้น 3
SCALE 1 : 50

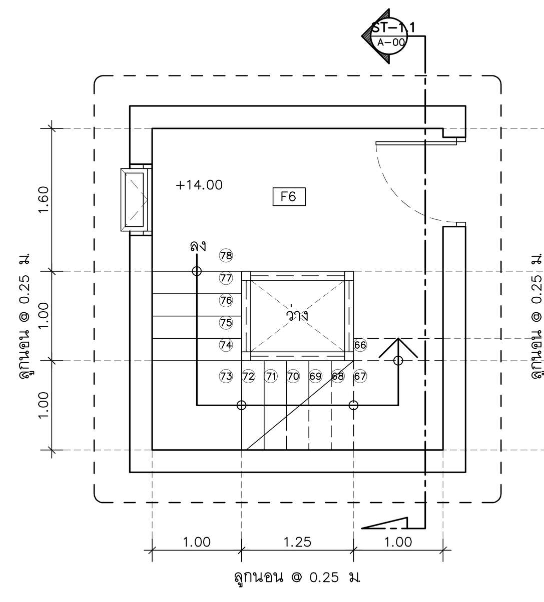

แปลนขยายบันได ST-1.1 ชั้น 4
SCALE 1 : 50

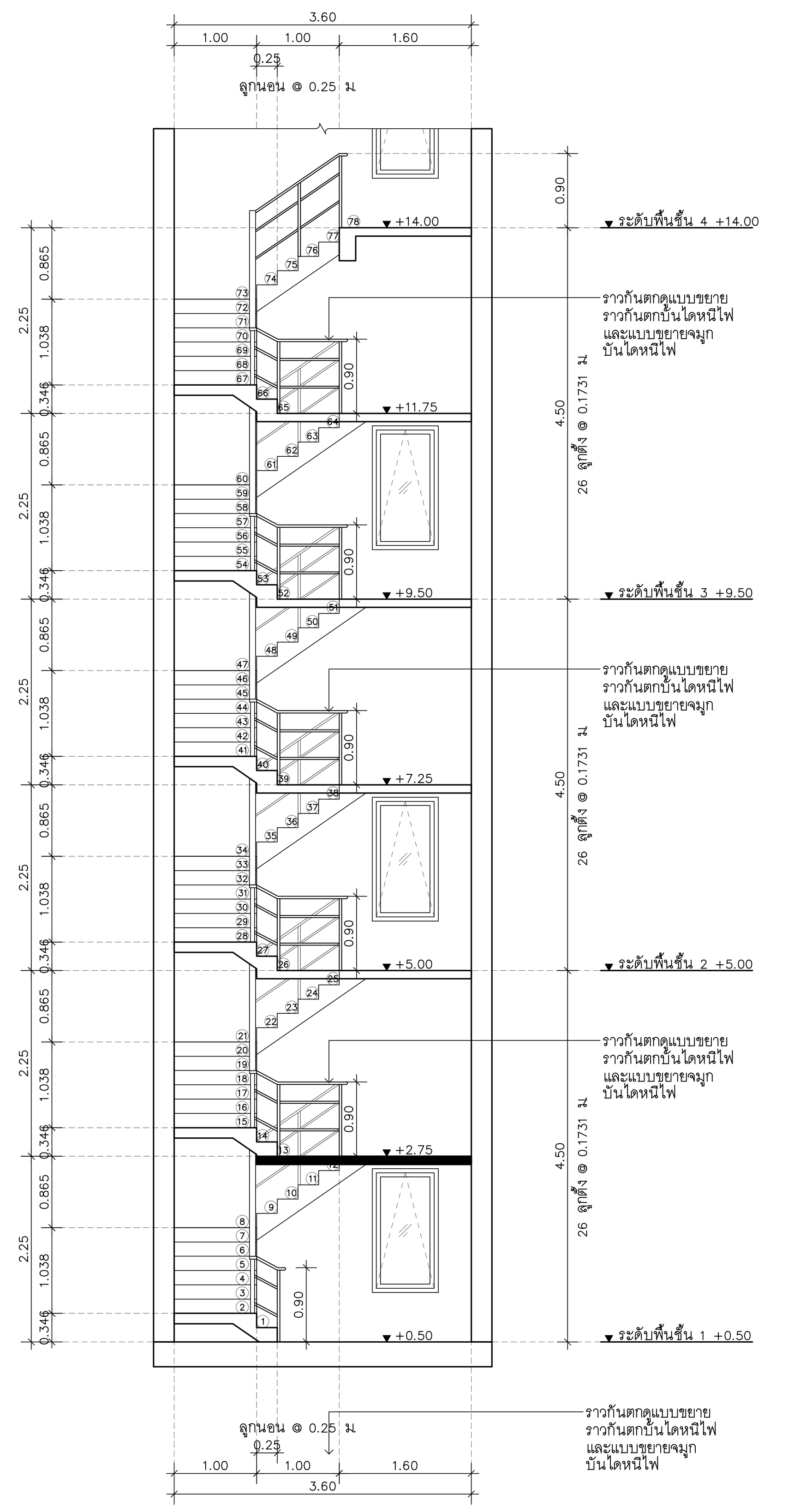

รูปตัด ST-1.1 A-
SCALE 1 : 50

อุทยานวิทยาศาสตร์
และเทคโนโลยี
มหาวิทยาลัยเชียงใหม่

กิจการร่วมค้า พีดี ซีส

inside out design

PACDE
PACDE COMPANY LIMITED
215 ถ.ศรีภูมิ ต.ศรีภูมิ อ.เมือง เชียงใหม่ 50200
Tel. 053 221 160 , 02-6453610

เจ้าของโครงการ
สำนักงานปลัดกระทรวงการอุดมศึกษา
วิทยาศาสตร์ วิจัยและนวัตกรรม

โครงการ
ก่อสร้างอาคารอุทยานวิทยาศาสตร์ภูมิภาค ภาคเหนือ
เพื่อเป็นศูนย์กลางขับเคลื่อนธุรกิจนวัตกรรม BCG
สำหรับระเบียงเศรษฐกิจพิเศษภาคเหนือ
(RSP North BCG Innovation Headquarter for NEC)

ที่ตั้งโครงการ
พื้นที่การศึกษามหาวิทยาลัยเชียงใหม่ ตำบลแม่เหียะ
อำเภอเมืองเชียงใหม่ จังหวัดเชียงใหม่

สถาปนิก
ปจิตพงษ์ พงษ์ศิวาภัย ว-ภส.11
จิรวุฒิ พลกล้า ส.สถ.2325
ชุติพงศ์ วงศ์ภูงา ว.สถ.636
ธีระวุฒิ อินทรมงคล ภ.สถ.8099
อิศรา อารีรอบ สสถ. 3600
สุทธิวัต ภานุโศภิษฐ์ ภ.สถ.11796
กวีวัธน์ มนูสุรสิทธิ์ ภ.สถ.18545
ศุภจิต สระมัจฉา ภ.สถ.18573

วิศวกรโครงสร้าง
พชร ภูวัฒนานุสรณ์ วย.1196
จักรินพันธ์ สกลภูวรักษ์ สย.10114
วงษ์เทพ ตั้งศิริกุล สย. 9453

วิศวกรระบบไฟฟ้าและสื่อสาร
กฤษณะ ยินดี วฟก.948
อรรถพล ปินไชย สฟก.6035

วิศวกรระบบสุขาภิบาล ระบบป้องกันอัคคีภัย
จรัสพล ตริยางกูลศรี วส.73
ชนวัฒน์ นิทัศน์วิจิตร สส.338

วิศวกรระบบเครื่องกลและระบบปรับอากาศ
สมศักย์ อัตประชา วก.933

มัณฑนากร

ภูมิสถาปัตยกรรม

BIM. MODELER
ธนพงษ์ หาญศิริวัฒนกิจ ส.สถ.3765

รายการแก้ไขแบบ

เลขที่	วันที่	รายละเอียด

เขียนโดย	ตรวจสอบโดย
-	-

วันที่
02 พฤศจิกายน 2568

มาตราส่วน
A0 1 : 50

ชื่อแบบ
แบบขยายบันได ST-1,ST-1.1

รหัสแบบ A-38

รหัสโครงการ

จำนวนแผ่นรวม
87

CAD FILE :

แบบก่อสร้าง
(Construction Drawing)

ไม่อนุญาตให้วัดระยะจากแบบ ทุกระยะให้
ตรวจสอบจากสถานที่ก่อสร้างจริง

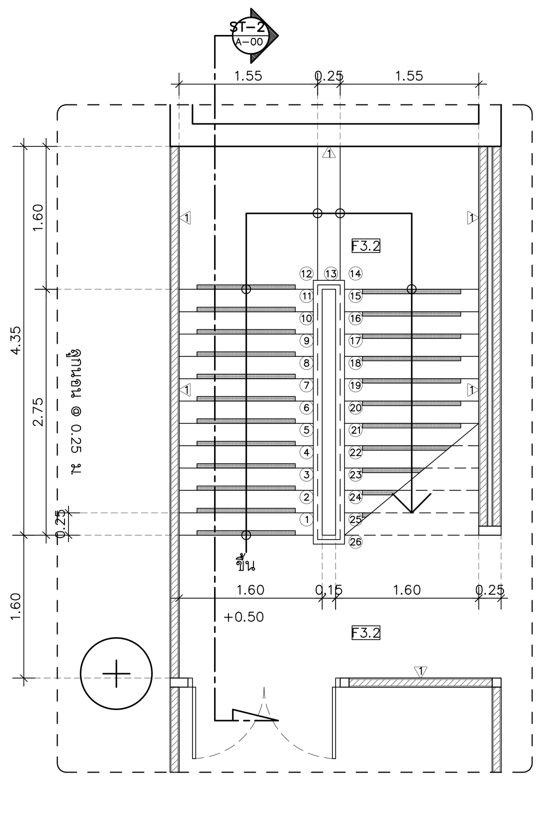

แปลนขยายบันได ST–2 ชั้น 1
SCALE 1 : 50

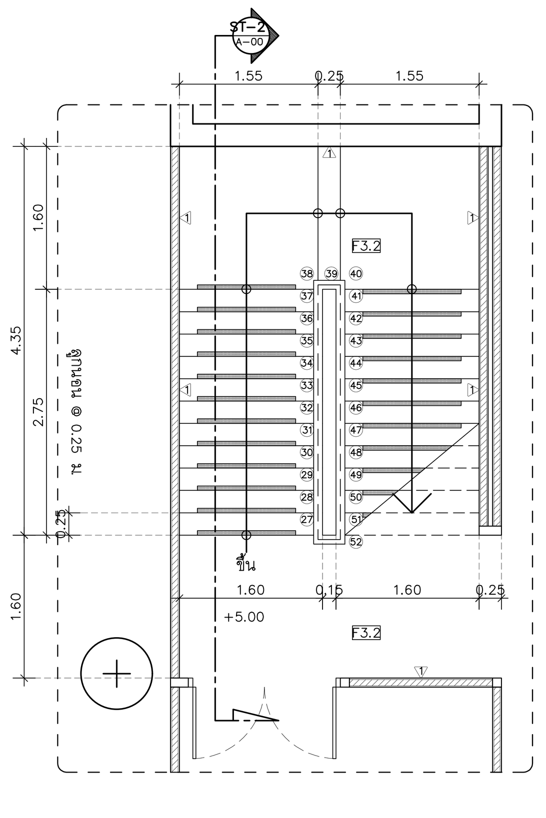

แปลนขยายบันได ST–2 ชั้น 2
SCALE 1 : 50

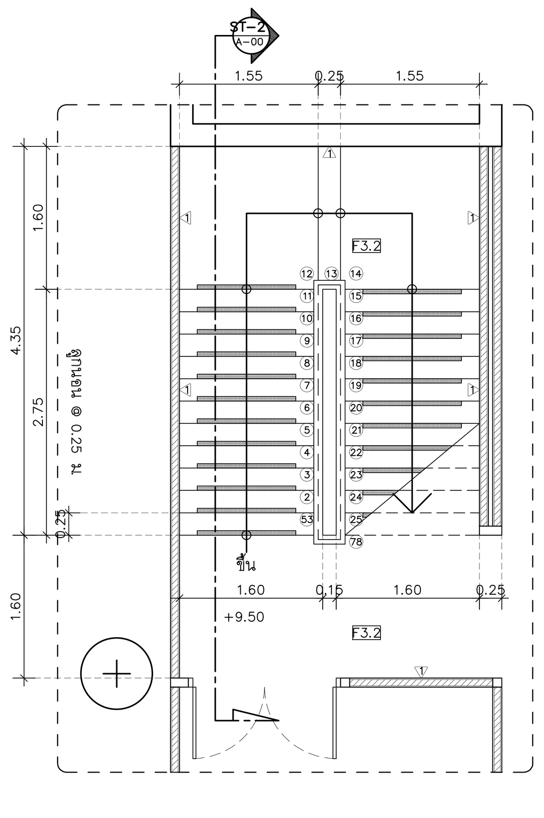

แปลนขยายบันได ST–2 ชั้น 3
SCALE 1 : 50

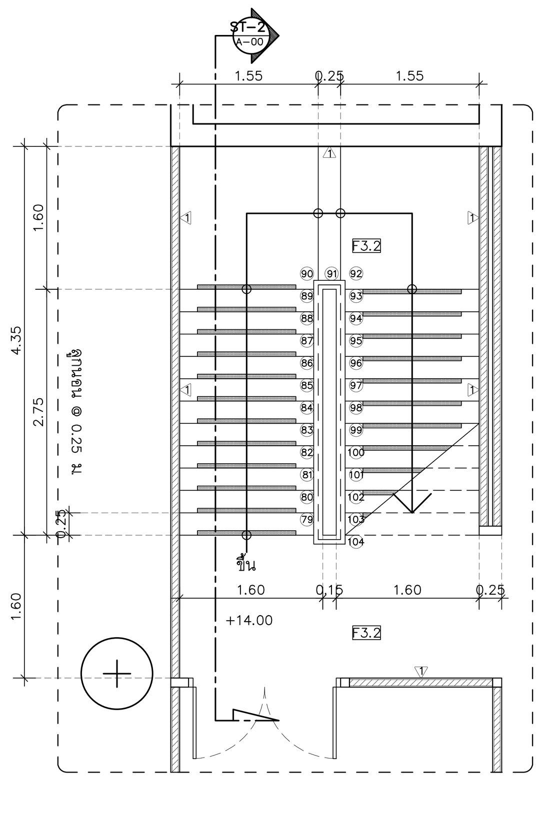

แปลนขยายบันได ST–2 ชั้น 4
SCALE 1 : 50

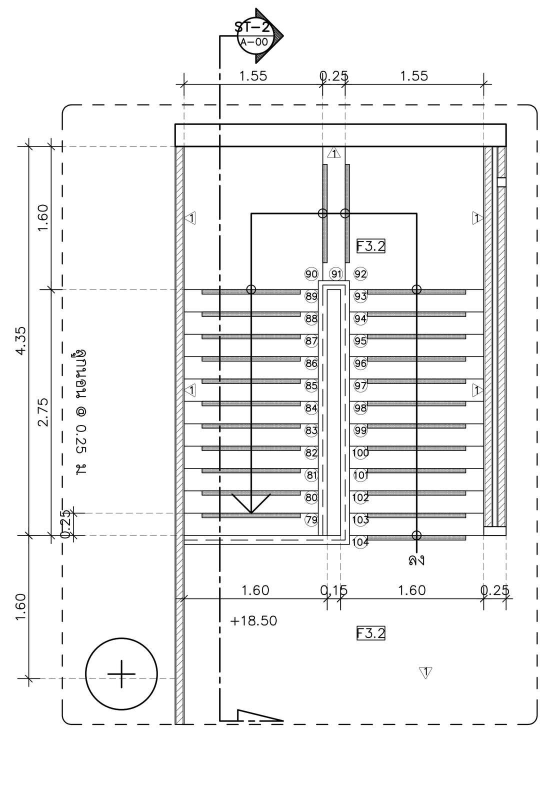

แปลนขยายบันได ST–2 ชั้น 5
SCALE 1 : 50

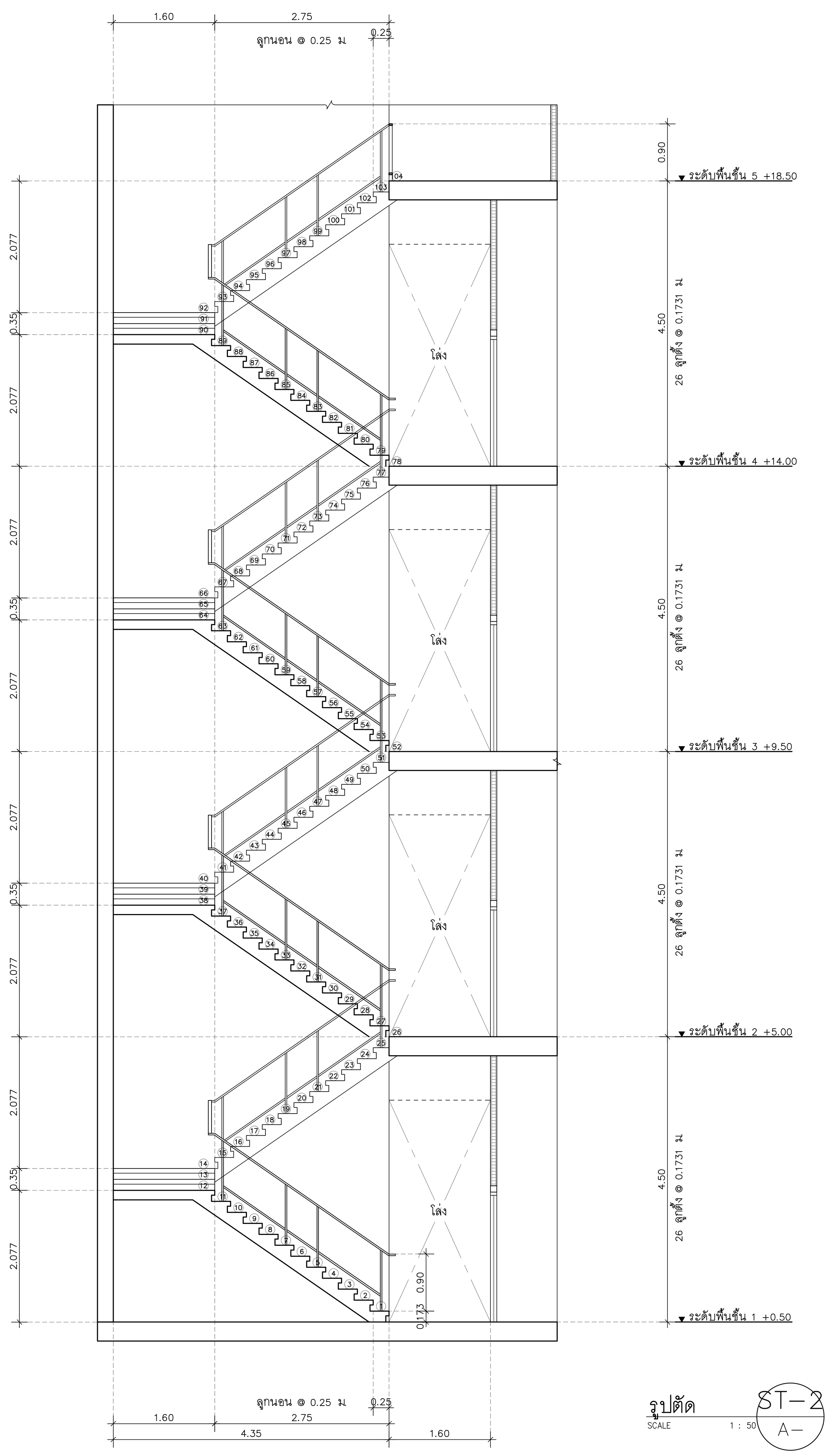

รูปตัด ST–2
SCALE 1 : 50 A–

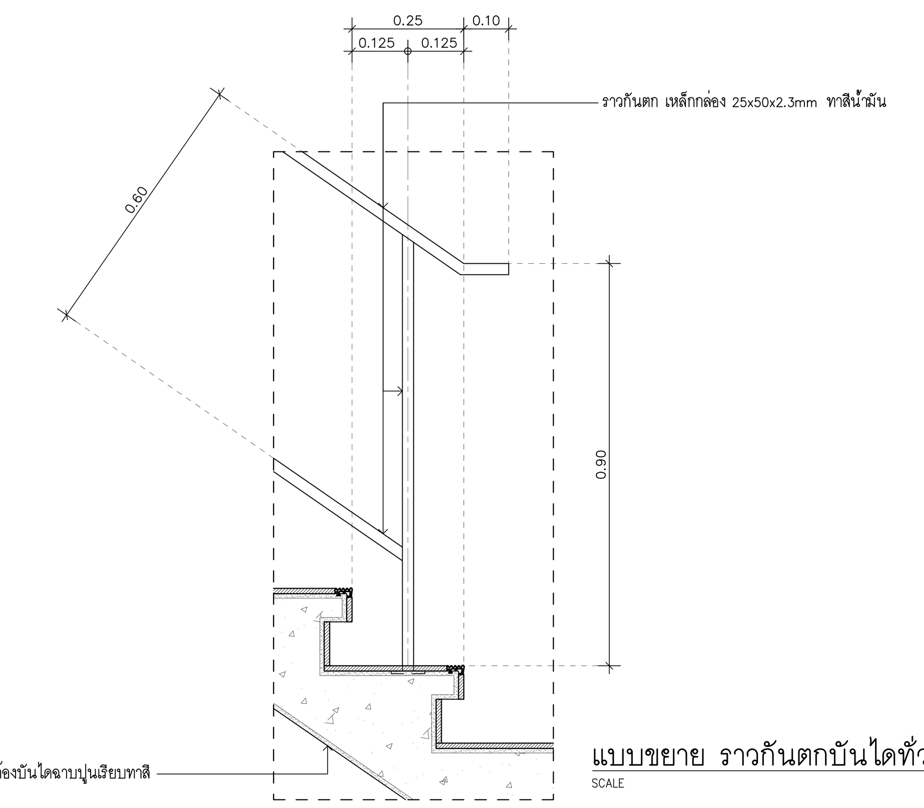

แบบขยาย ราวกันตกบันไดทั่วไป
SCALE 1 : 10

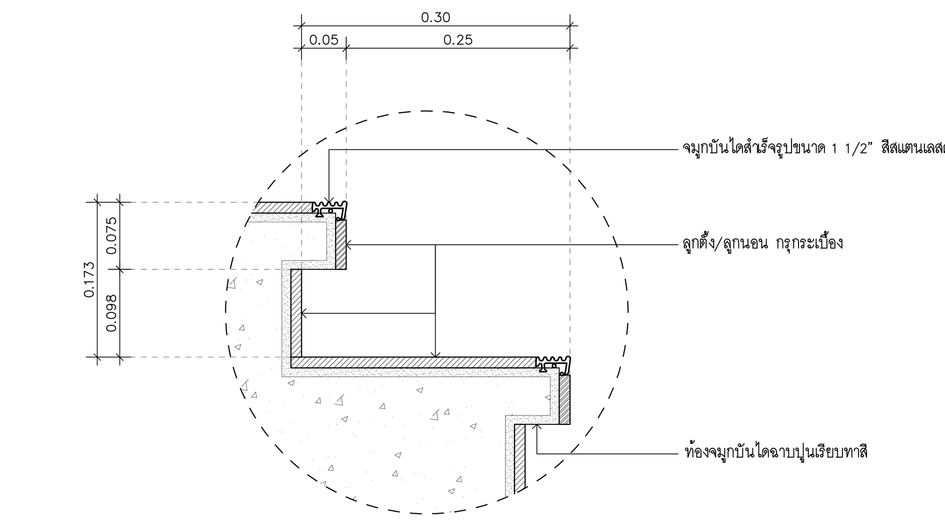

แบบขยาย จมูกบันไดทั่วไป
SCALE 1 : 5

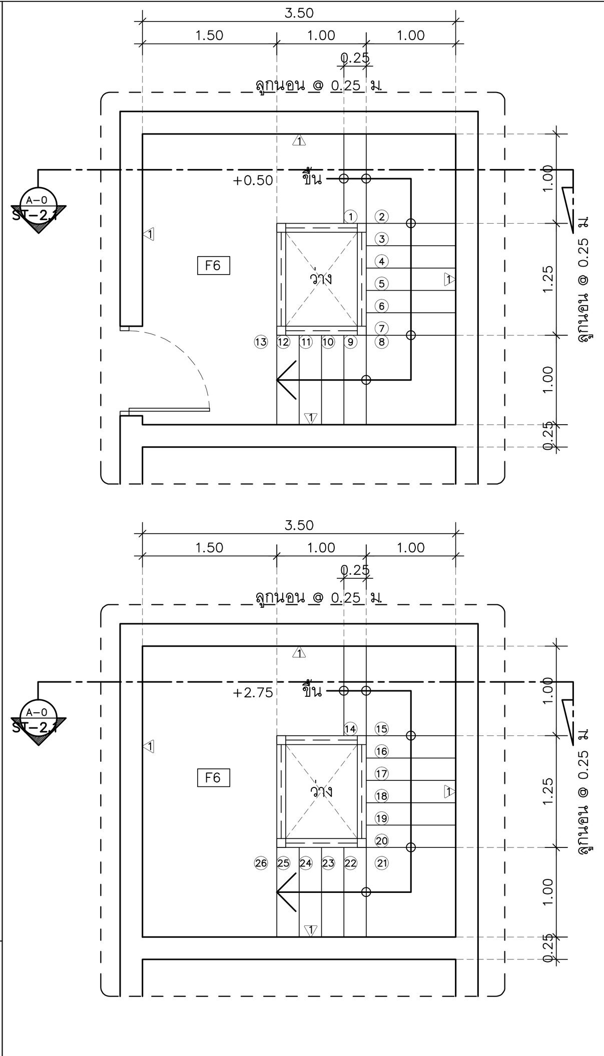

แปลนขยายบันได ST–2.1 ชั้น 1
SCALE 1 : 50

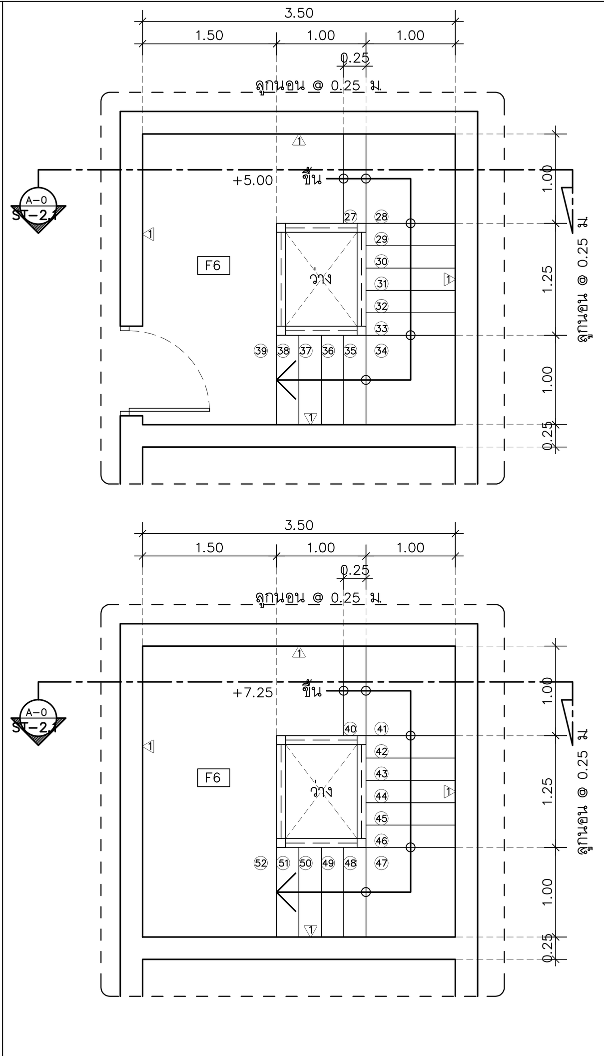

แปลนขยายบันได ST–2.1 ชั้น 2
SCALE 1 : 50

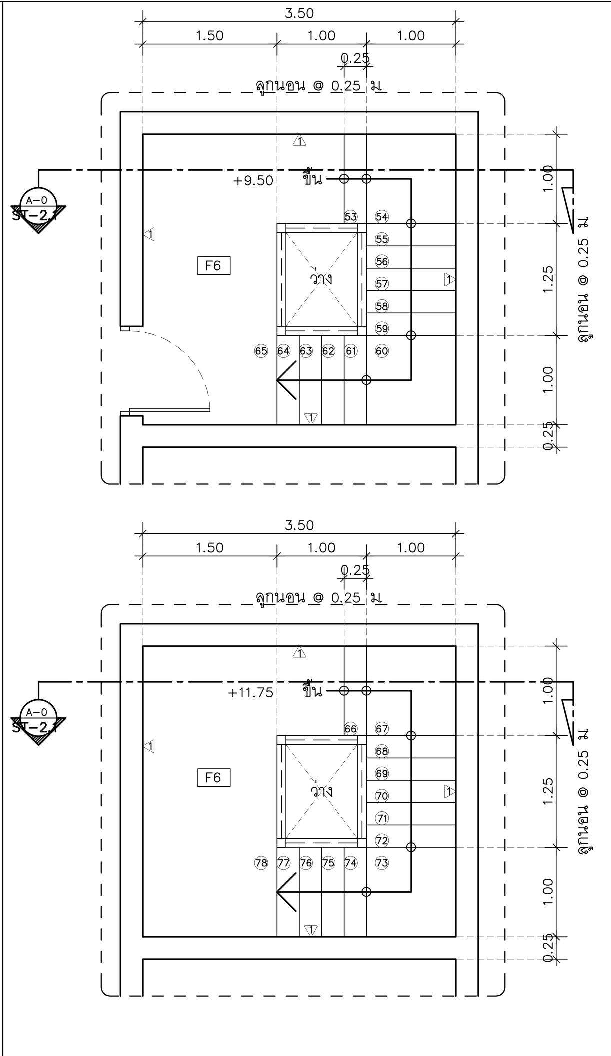

แปลนขยายบันได ST–2.1 ชั้น 3
SCALE 1 : 50

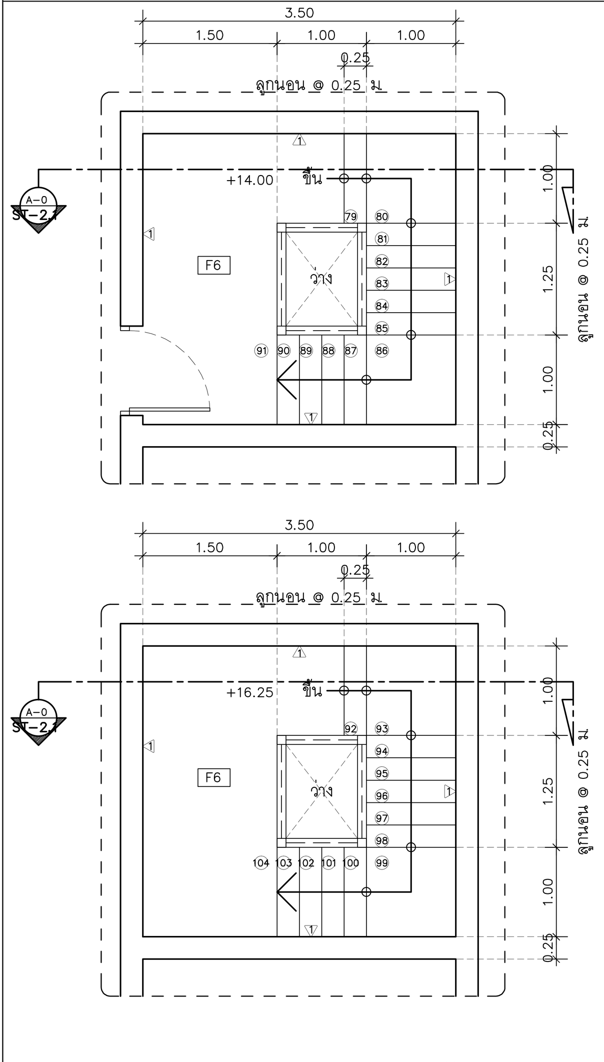

แปลนขยายบันได ST–2.1 ชั้น 4
SCALE 1 : 50

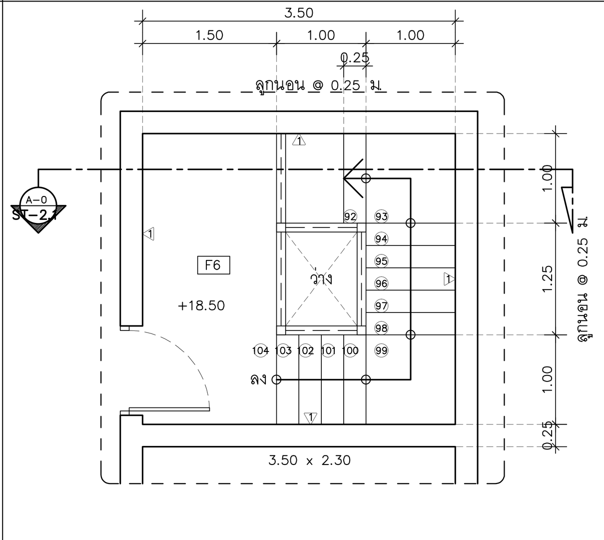

แปลนขยายบันได ST–2.1 ชั้น 5
SCALE 1 : 50

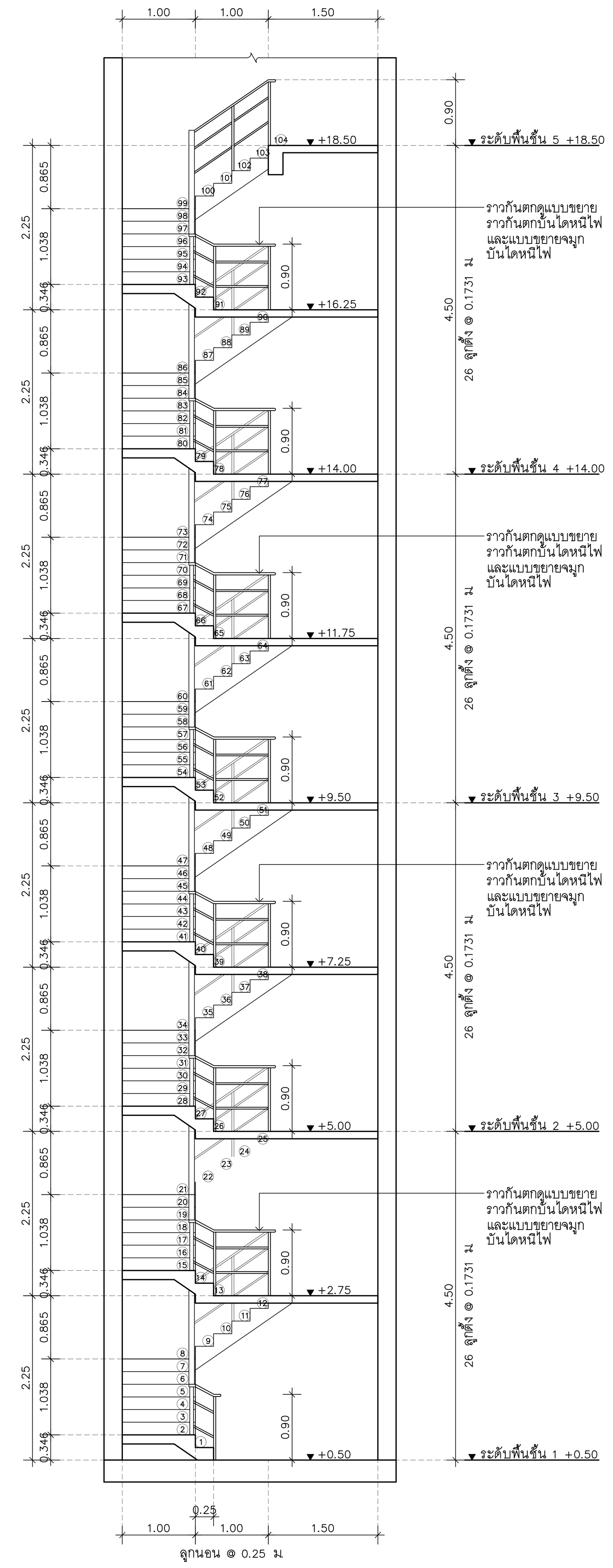

รูปตัด ST–2.1
SCALE 1 : 50 A–

อุทยานวิทยาศาสตร์
และเทคโนโลยี
มหาวิทยาลัยเชียงใหม่

กิจการร่วมค้า พีดี อีส

PACDE COMPANY LIMITED
215 ถ.ศรีภูมิ ต.ศรีภูมิ อ.เมือง เชียงใหม่ 50200
Tel. 053 221 160 , 02–6453610

เจ้าของโครงการ
สำนักงานปลัดกระทรวงการอุดมศึกษา
วิทยาศาสตร์ วิจัยและนวัตกรรม

โครงการ
ก่อสร้างอาคารอุทยานวิทยาศาสตร์ภูมิภาค ภาคเหนือ
เพื่อเป็นศูนย์กลางขับเคลื่อนธุรกิจนวัตกรรม BCG
สำหรับระเบียงเศรษฐกิจพิเศษภาคเหนือ
(RSP North BCG Innovation Headquarter for NEC)

ที่ตั้งโครงการ
พื้นที่การศึกษามหาวิทยาลัยเชียงใหม่ ตำบลแม่เหียะ
อำเภอเมืองเชียงใหม่ จังหวัดเชียงใหม่

สถาปนิก
ปจิตพงษ์ พงษ์ศิวาภัย ว–ภส.11
จิรวุฒิ พลกล้า ส.สถ.2325
ชุติพงศ์ วงศ์ภูงา ว.สถ.636
ธีระวุฒิ อินทรมงคล ภ.สถ.8099
อิศรา อารีรอบ สสถ. 3600
สุทธิวัต ภานุโศภิษฐ์ ภ.สถ.11796
กวีวัธน์ มนูสุรสิทธิ์ ภ.สถ.18545
ศุภจิต สระมัจฉา ภ.สถ.18573

วิศวกรโครงสร้าง
พชร ภูวัฒนานุสรณ์ วย.1196
จักรินพันธ์ สกลภูวรักษ์ สย.10114
วงษ์เทพ ตั้งศิริกุล สย. 9453

วิศวกรระบบไฟฟ้าและสื่อสาร
กฤษณะ ยินดี วฟก.948
อรรถพล ปินไชย สฟก.6035

วิศวกรระบบสุขาภิบาล ระบบป้องกันอัคคีภัย
จรัสพล ตริยางกูลศรี วส.73
ชนวัฒน์ นิทัศน์วิจิตร สส.338

วิศวกรระบบเครื่องกลและระบบปรับอากาศ
สมศักย์ อัตประชา วภ.933

มัณฑนากร

ภูมิสถาปัตยกรรม

BIM. MODELER
ธนพงษ์ หาญศิริวัฒนกิจ ส.สถ.3765

รายการแก้ไขแบบ		
เลขที่	วันที่	รายละเอียด

เขียนโดย	ตรวจสอบโดย
–	–
วันที่ 02 พฤศจิกายน 2568	มาตราส่วน A0 1 : 50

ชื่อแบบ
แบบขยายบันได ST–2,ST–2.1

รหัสแบบ A–39

รหัสโครงการ | **จำนวนแผ่นรวม** 87

CAD FILE :

แบบก่อสร้าง
(Construction Drawing)

ไม่อนุญาตให้วัดระยะจากแบบ ทุกระยะให้
ตรวจสอบจากสถานที่ก่อสร้างจริง

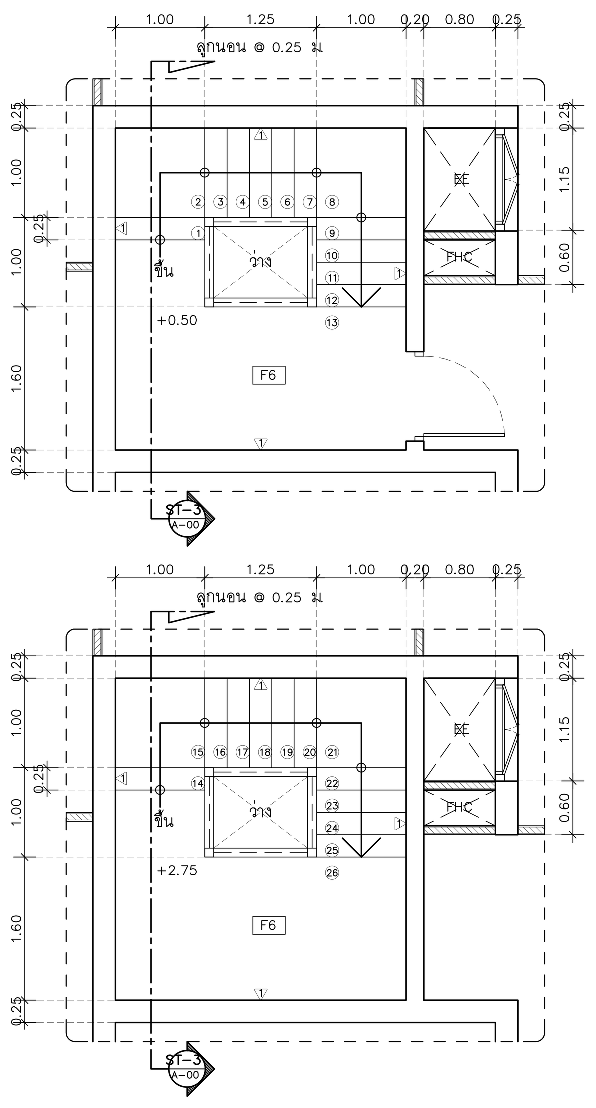

แปลนขยายบันได ST-3 ชั้น 1
SCALE 1 : 50

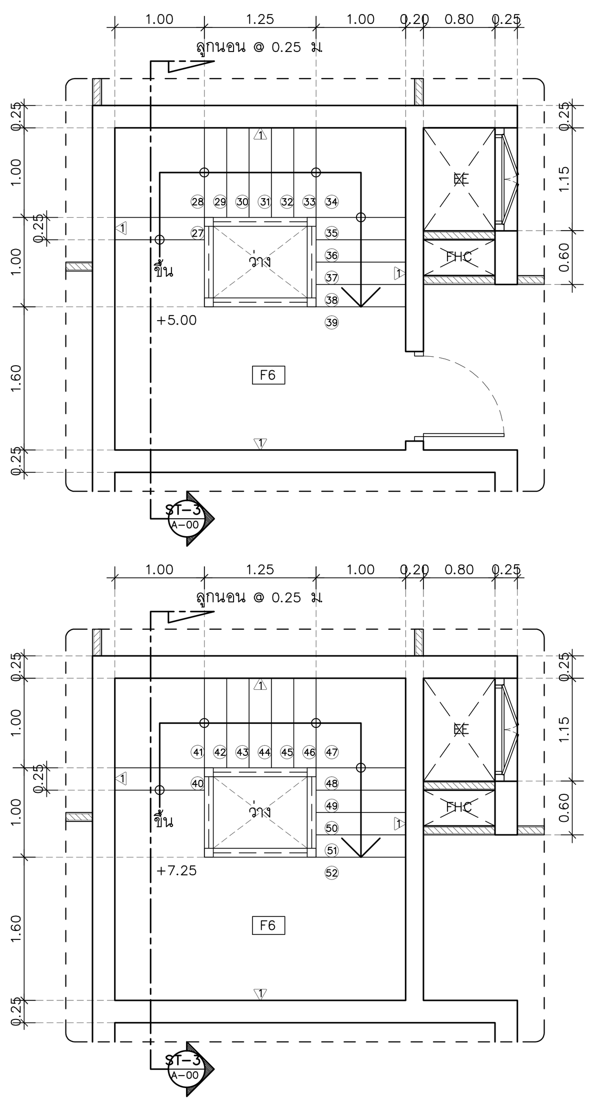

แปลนขยายบันได ST-3 ชั้น 2
SCALE 1 : 50

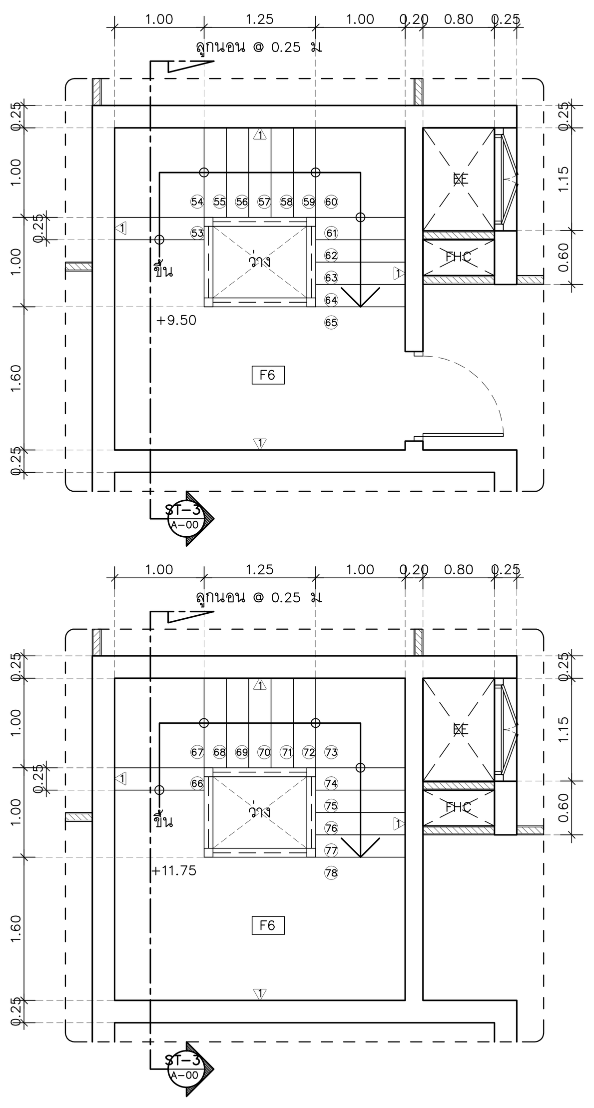

แปลนขยายบันได ST-3 ชั้น 3
SCALE 1 : 50

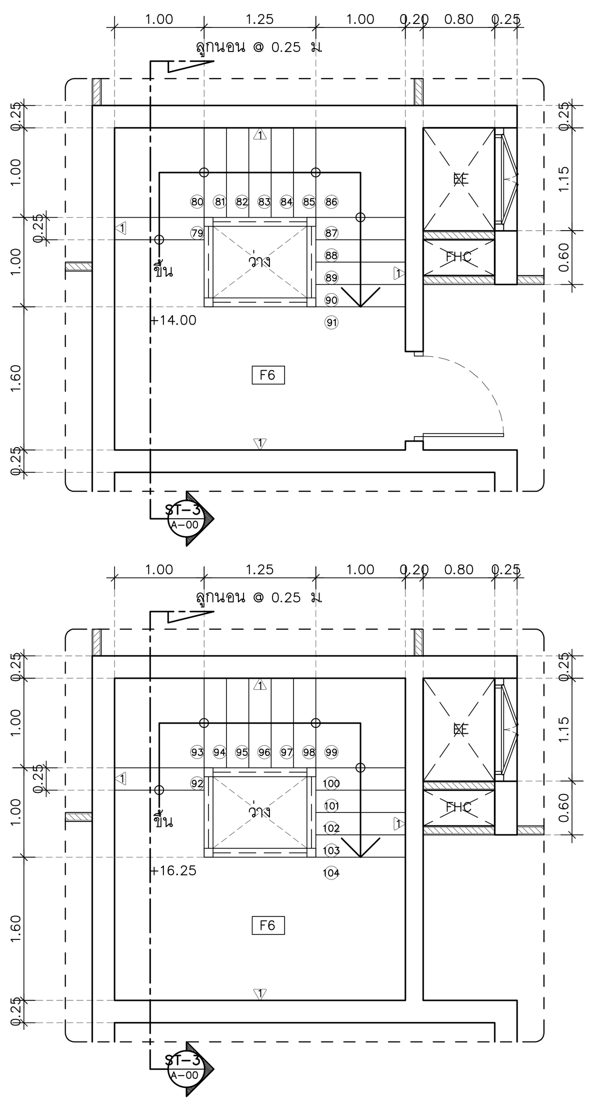

แปลนขยายบันได ST-3 ชั้น 4
SCALE 1 : 50

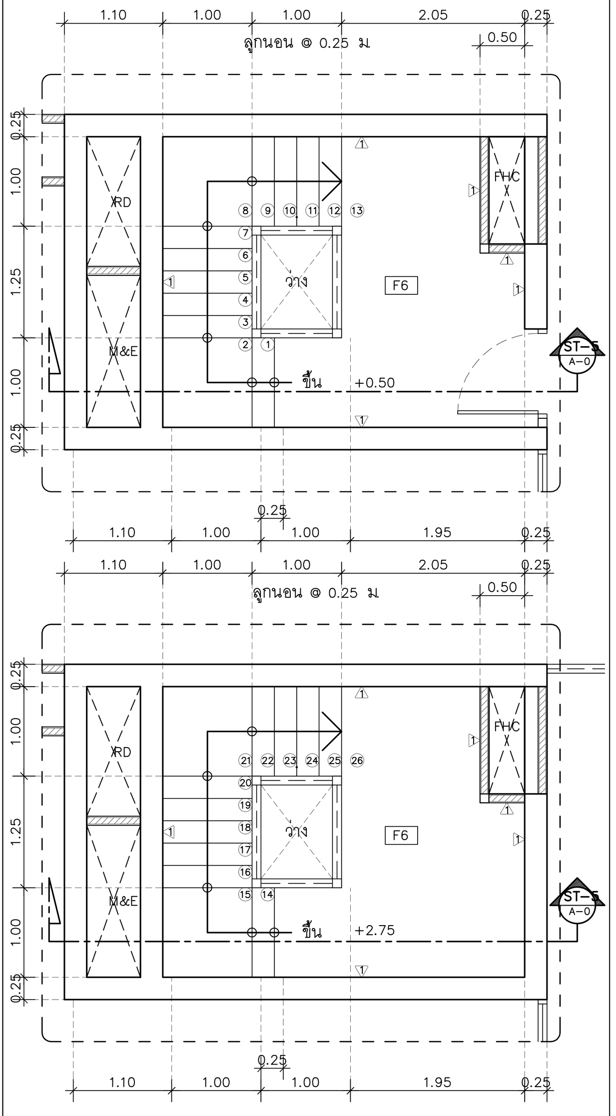

แปลนขยายบันได ST-4 ชั้น 1
SCALE 1 : 50

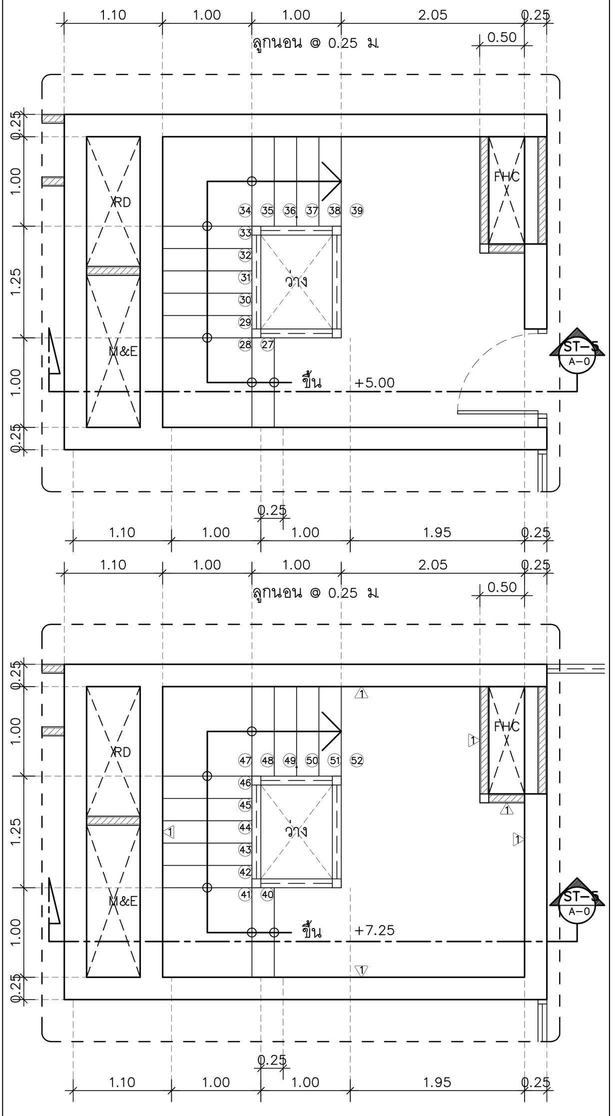

แปลนขยายบันได ST-4 ชั้น 2
SCALE 1 : 50

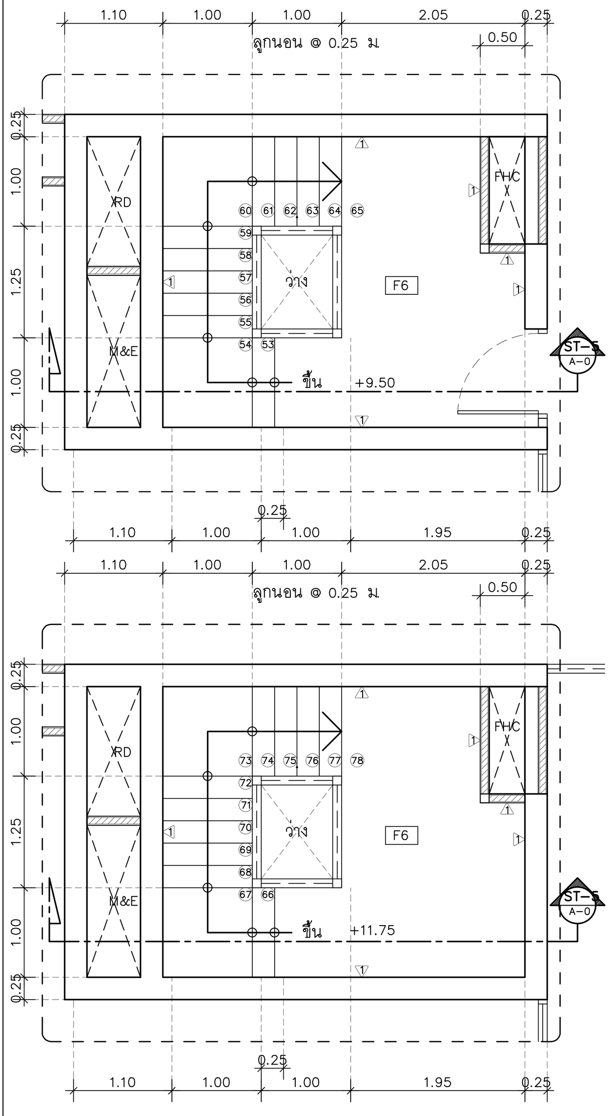

แปลนขยายบันได ST-4 ชั้น 3
SCALE 1 : 50

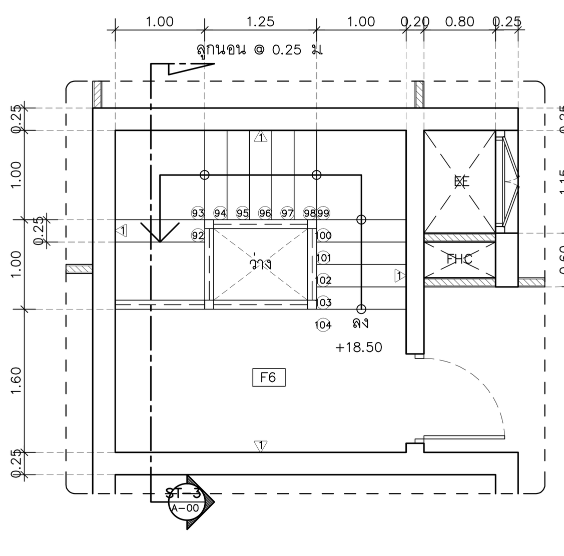

แปลนขยายบันได ST-3 ชั้น 5
SCALE 1 : 50

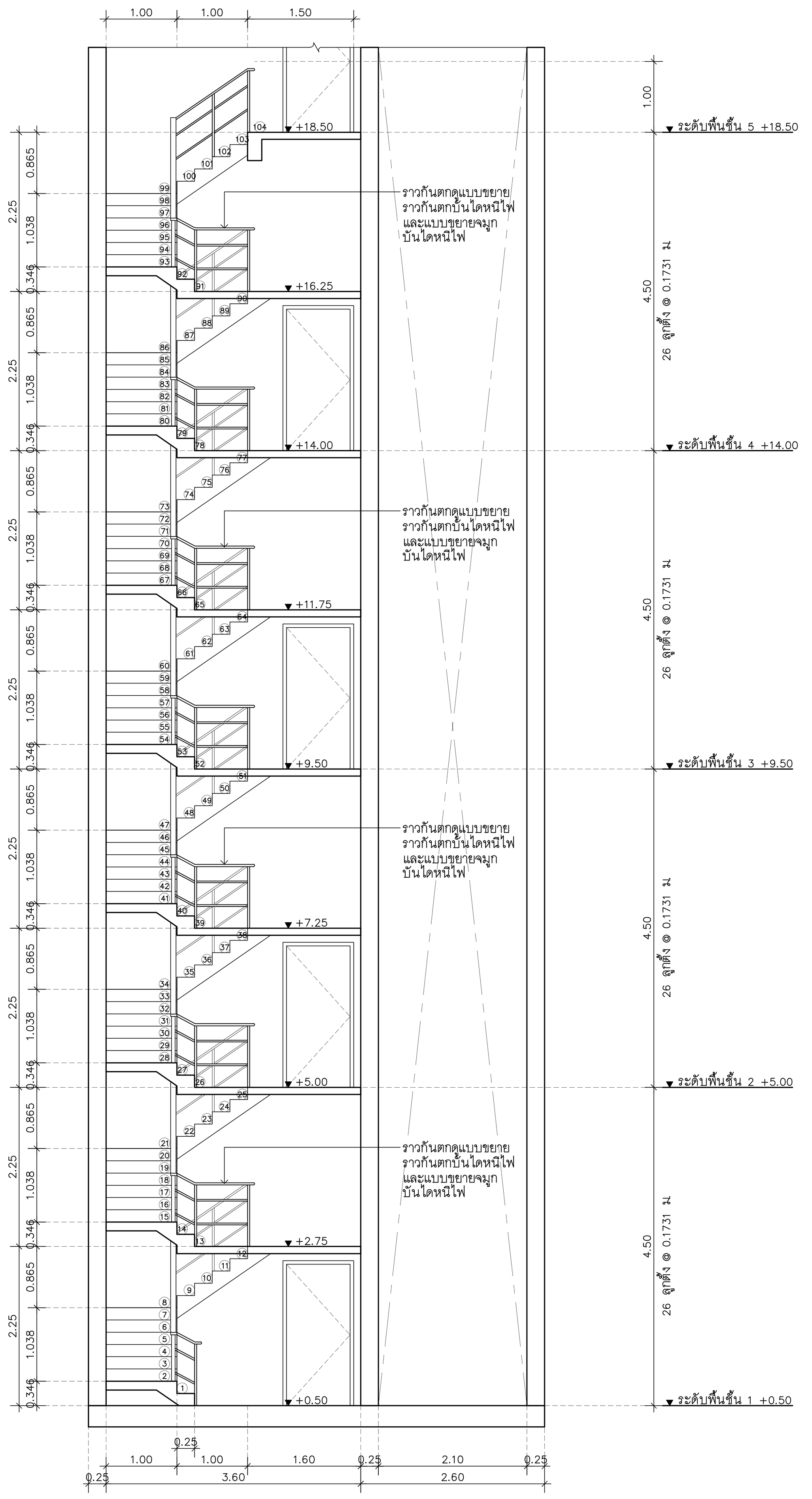

รูปตัด ST-3 A-
SCALE 1 : 50

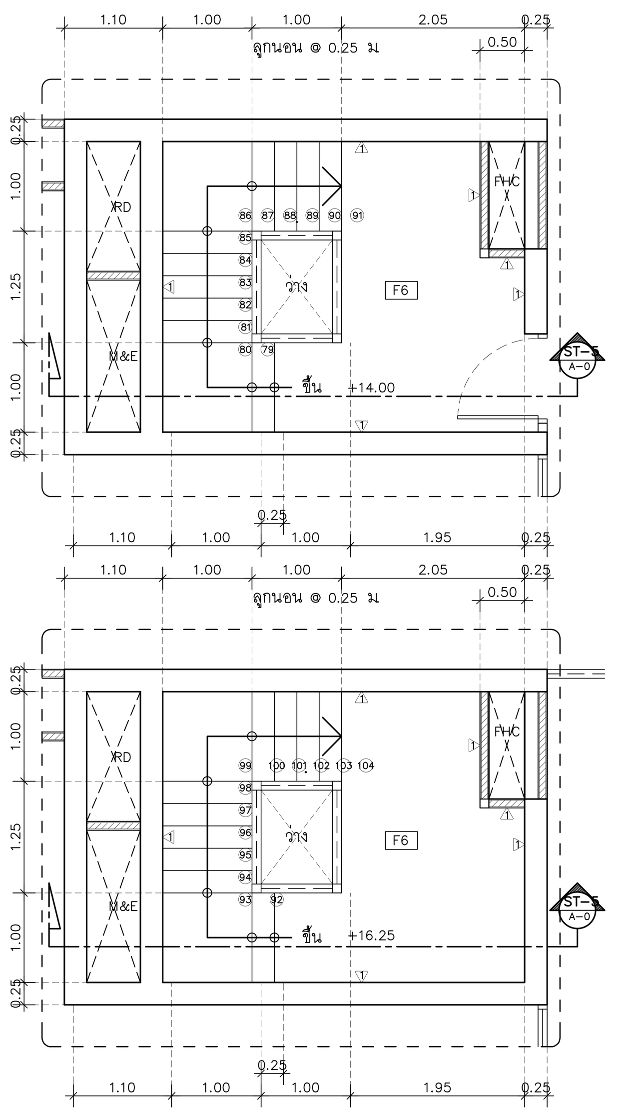

แปลนขยายบันได ST-4 ชั้น 4
SCALE 1 : 50

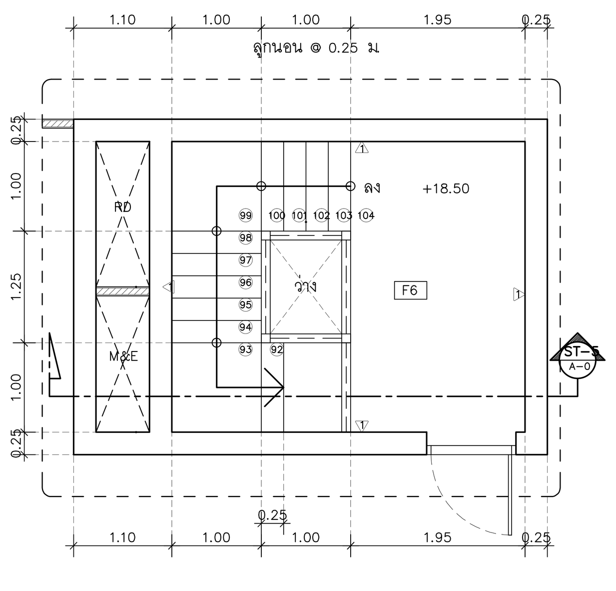

แปลนขยายบันได ST-4 ชั้น 5
SCALE 1 : 50

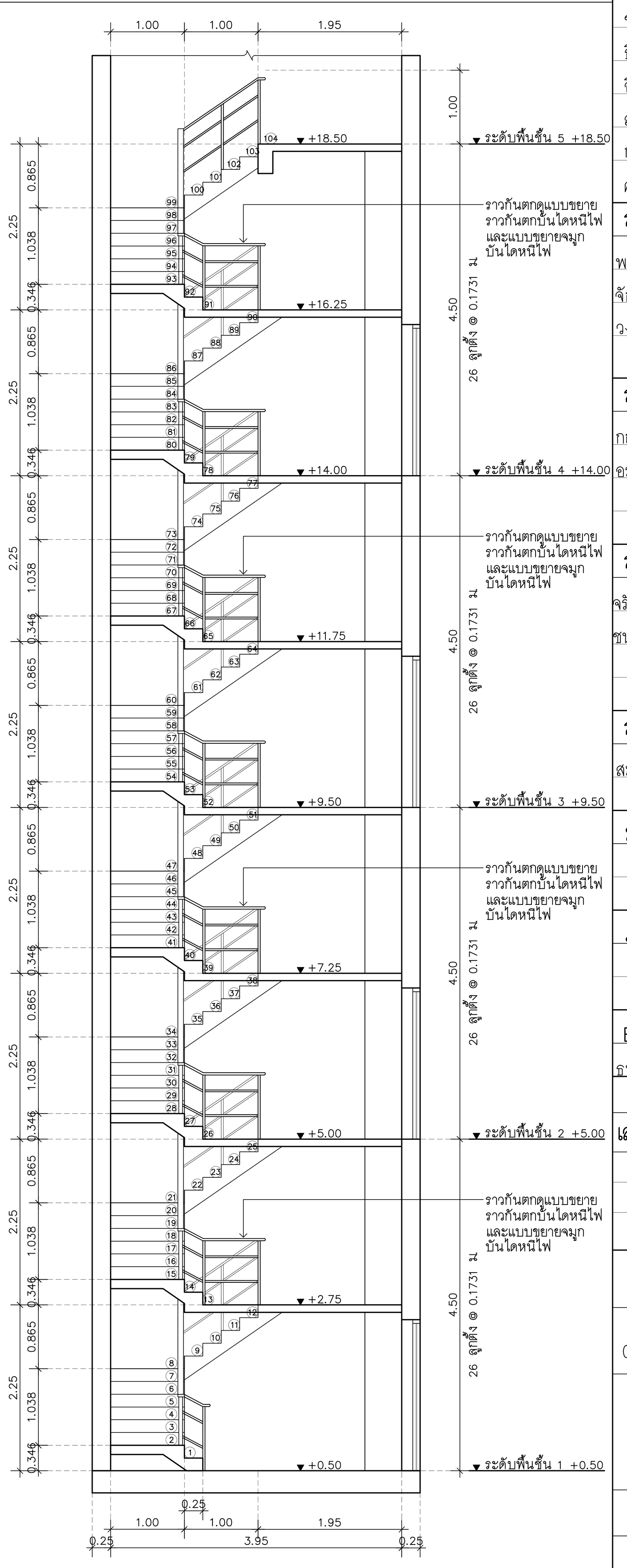

รูปตัด ST-4 A-
SCALE 1 : 50

อุทยานวิทยาศาสตร์
และเทคโนโลยี
มหาวิทยาลัยเชียงใหม่

กิจการร่วมค้า พีดี อีส

inside out design

PACDE
PACDE COMPANY LIMITED
215 ถ.ศรีภูมิ ต.ศรีภูมิ อ.เมือง เชียงใหม่ 50200
Tel. 053 221 160 , 02-6453610

เจ้าของโครงการ
สำนักงานปลัดกระทรวงการอุดมศึกษา
วิทยาศาสตร์ วิจัยและนวัตกรรม

โครงการ
ก่อสร้างอาคารอุทยานวิทยาศาสตร์ภูมิภาค ภาคเหนือ
เพื่อเป็นศูนย์กลางขับเคลื่อนธุรกิจนวัตกรรม BCG
สำหรับระเบียงเศรษฐกิจพิเศษภาคเหนือ
(RSP North BCG Innovation Headquarter for NEC)

ที่ตั้งโครงการ
พื้นที่การศึกษามหาวิทยาลัยเชียงใหม่ ตำบลแม่เหียะ
อำเภอเมืองเชียงใหม่ จังหวัดเชียงใหม่

สถาปนิก
ปจิตพงษ์ พงษ์ศิวาภัย ว-ภส.11
จิรวุฒิ พลกล้า ส.สถ.2325
ชุติพงศ์ วงศ์ภูงา ว.สถ.636
ธีระวุฒิ อินทรมงคล ภ.สถ.8099
อิศรา อารีรอบ สสถ. 3600
สุทธิวัต ภานุโศภิษฐ์ ภ.สถ.11796
กวีวัธน์ มนูสุรสิทธิ์ ภ.สถ.18545
ศุภจิต สระมัจฉา ภ.สถ.18573

วิศวกรโครงสร้าง
พชร ภูวัฒนานุสรณ์ วย.1196
จักรินพันธ์ สกลภูวรักษ์ สย.10114
วงษ์เทพ ตั้งศิริกุล สย. 9453

วิศวกรระบบไฟฟ้าและสื่อสาร
กฤษณะ ยินดี วฟก.948
อรรถพล ปินไชย สฟก.6035

วิศวกรระบบสุขาภิบาล ระบบป้องกันอัคคีภัย
จรัสพล ตริยางกูลศรี วส.73
ชนวัฒน์ นิทัศน์วิจิตร สส.338

วิศวกรระบบเครื่องกลและระบบปรับอากาศ
สมศักย์ อัตประชา วก.933

มัณฑนากร

ภูมิสถาปัตยกรรม

BIM. MODELER
ธนพงษ์ หาญศิริวัฒนกิจ ส.สถ.3765

รายการแก้ไขแบบ

เลขที่	วันที่	รายละเอียด

เขียนโดย	ตรวจสอบโดย
-	-

วันที่
02 พฤศจิกายน 2568

มาตราส่วน
A0 1 : 50

ชื่อแบบ
แบบขยายบันได ST-3,ST-4

รหัสแบบ A-40

รหัสโครงการ

จำนวนแผ่นรวม
87

CAD FILE :

แบบก่อสร้าง
(Construction Drawing)

ไม่อนุญาตให้วัดระยะจากแบบ ทุกระยะให้ตรวจสอบจากสถานที่ก่อสร้างจริง

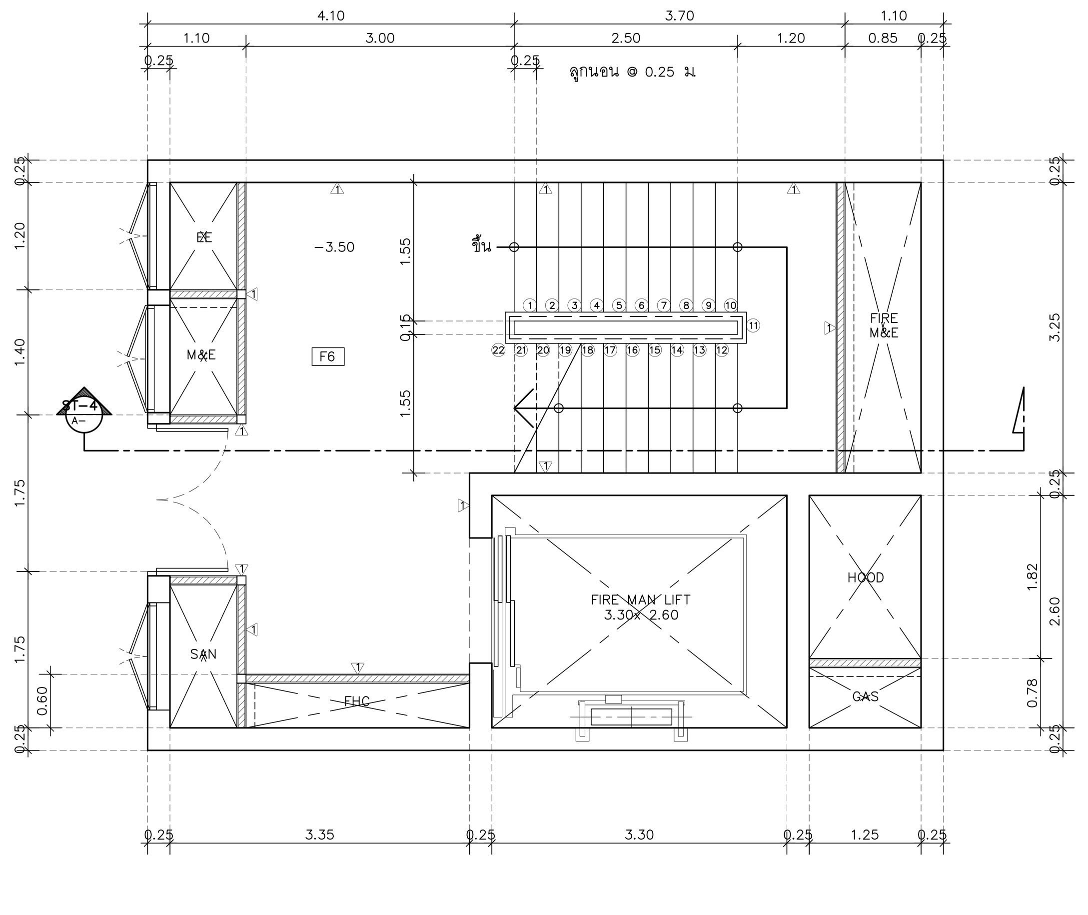

แปลนขยายบันได ST-5 ชั้นใต้ถุน
SCALE 1 : 50

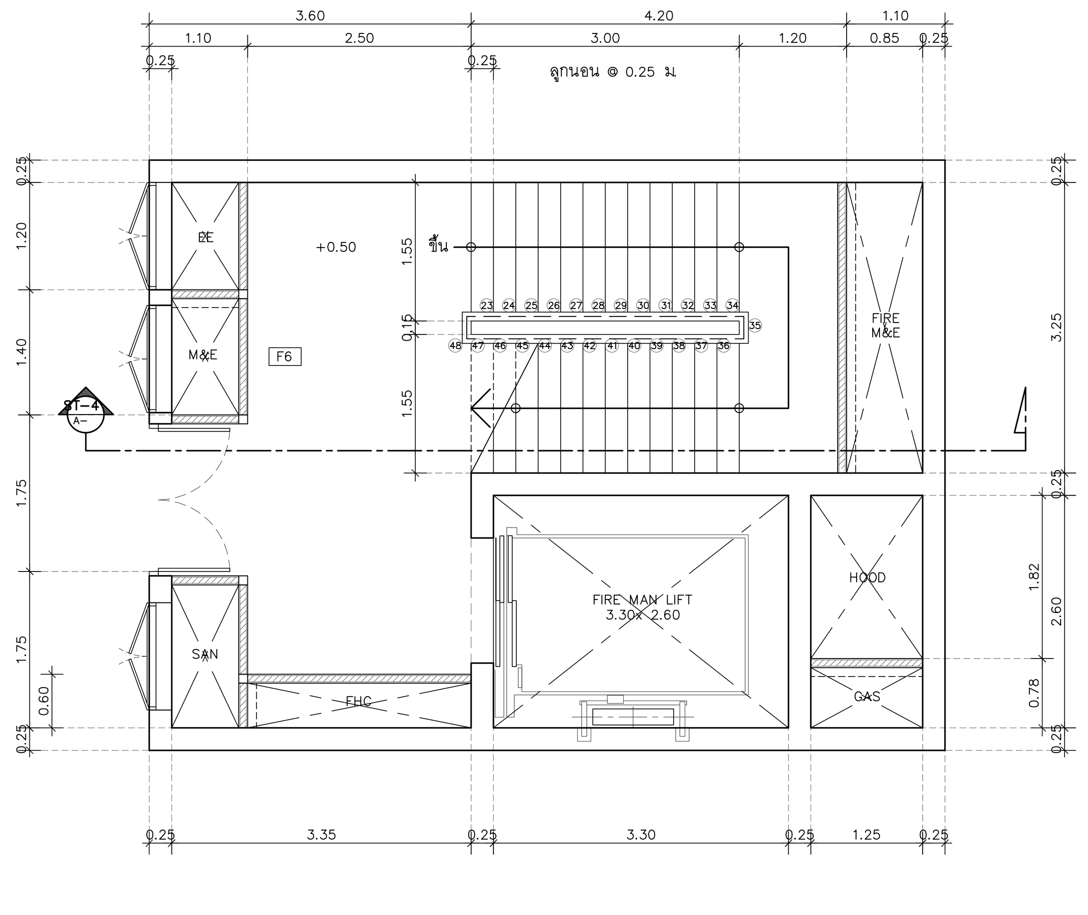

แปลนขยายบันได ST-5 ชั้น 1
SCALE 1 : 50

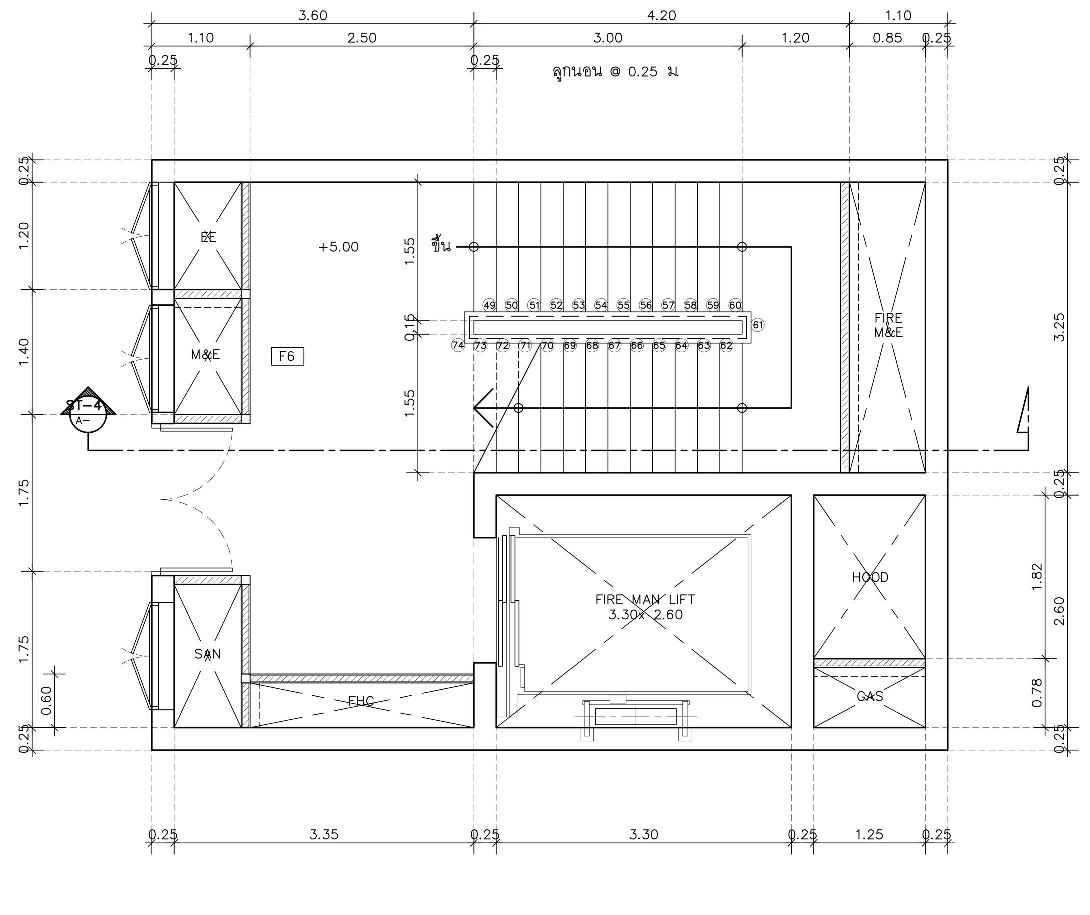

แปลนขยายบันได ST-5 ชั้น 2
SCALE 1 : 50

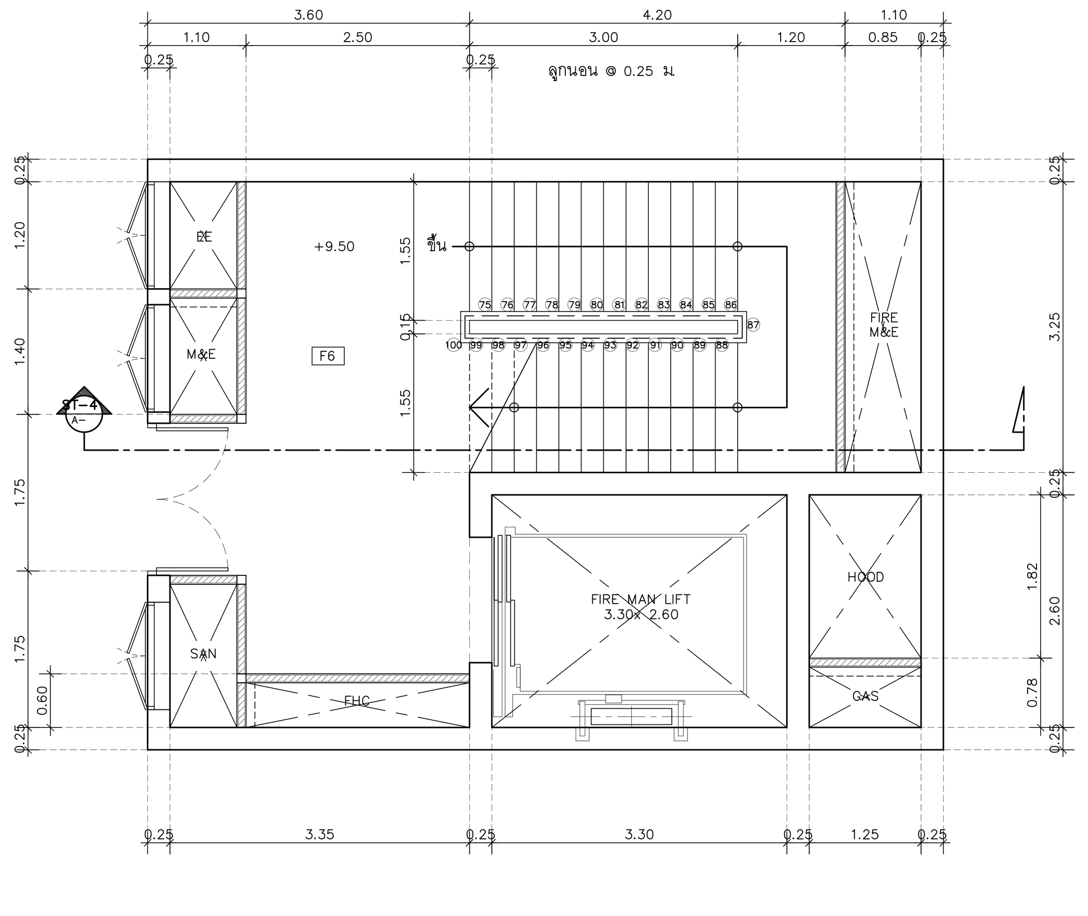

แปลนขยายบันได ST-5 ชั้น 3
SCALE 1 : 50

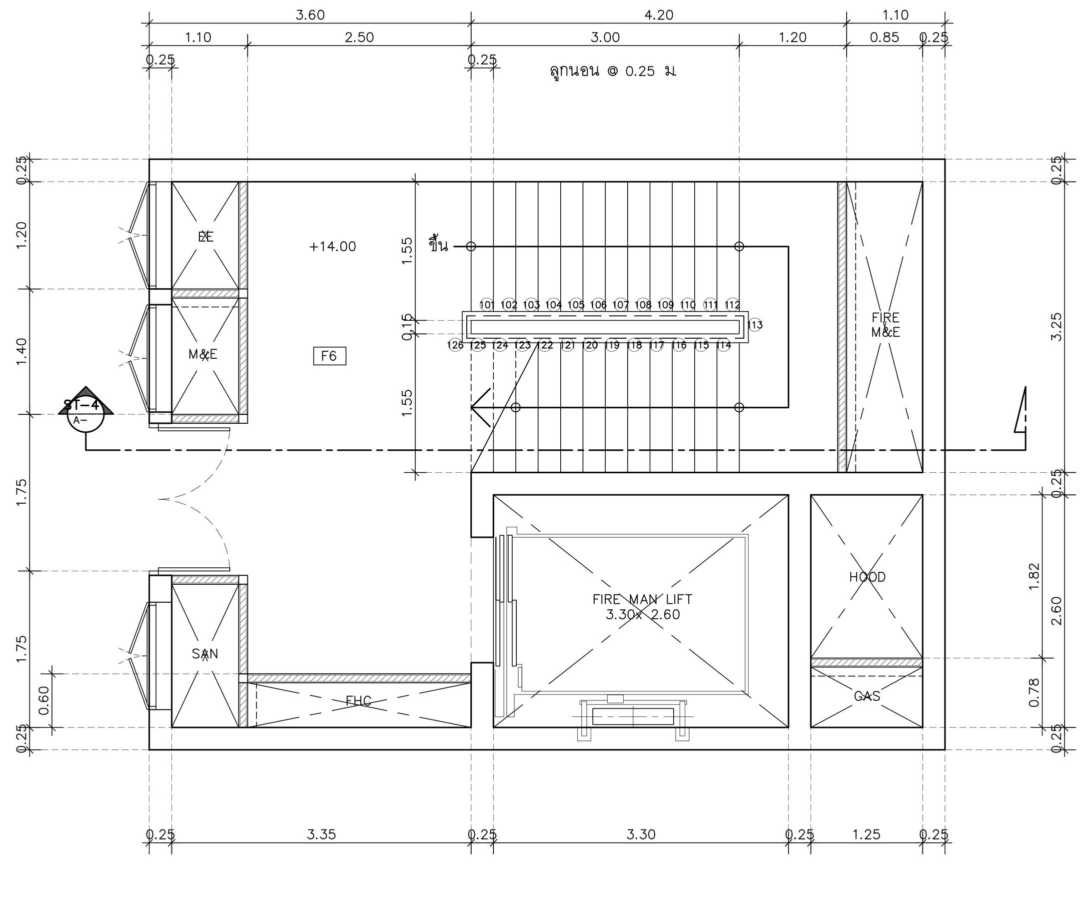

แปลนขยายบันได ST-5 ชั้น 4
SCALE 1 : 50

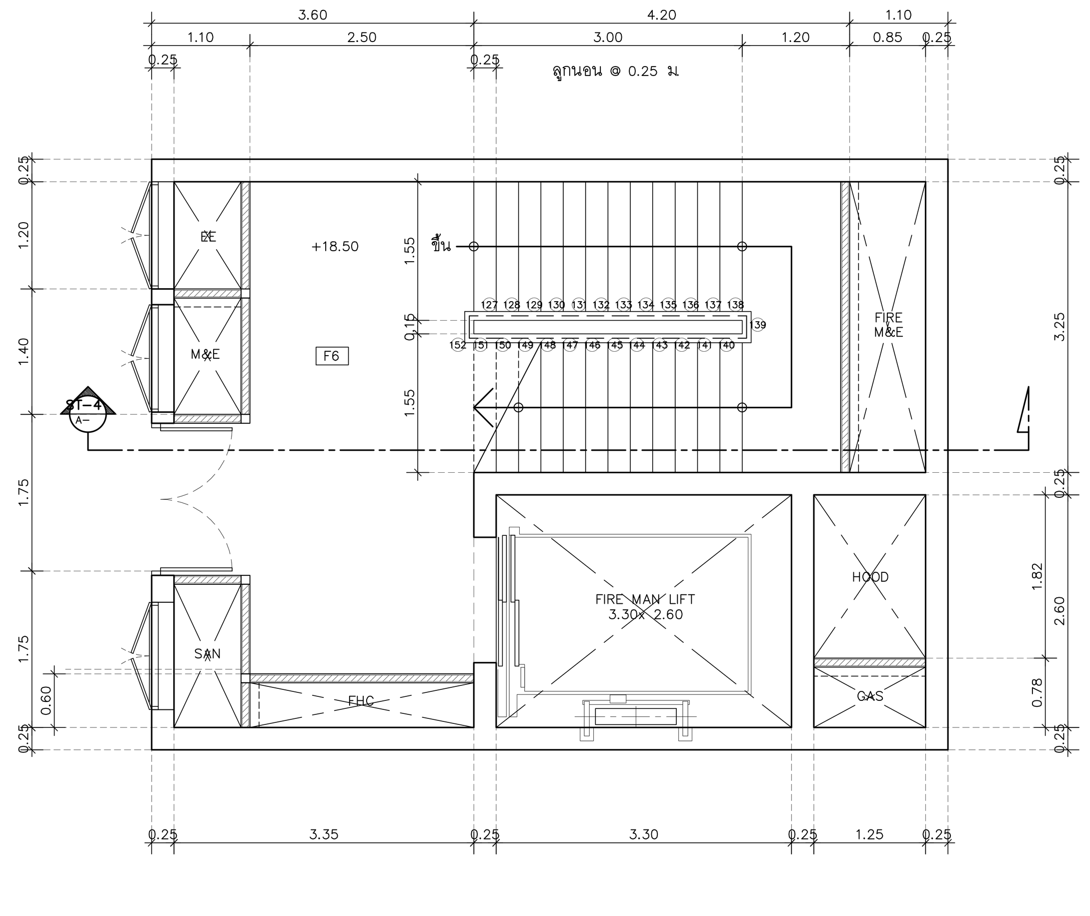

แปลนขยายบันได ST-5 ชั้น 5
SCALE 1 : 50

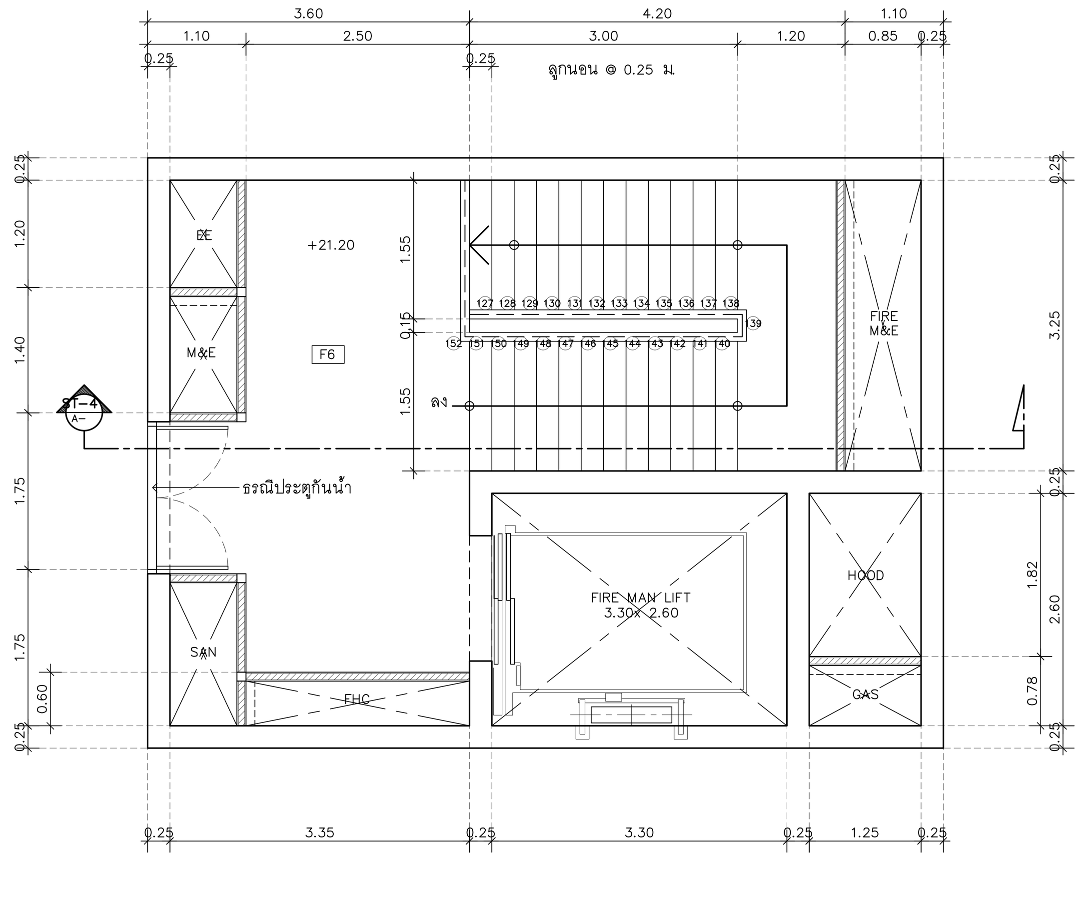

แปลนขยายบันได ST-5 ชั้นหลังคา
SCALE 1 : 50

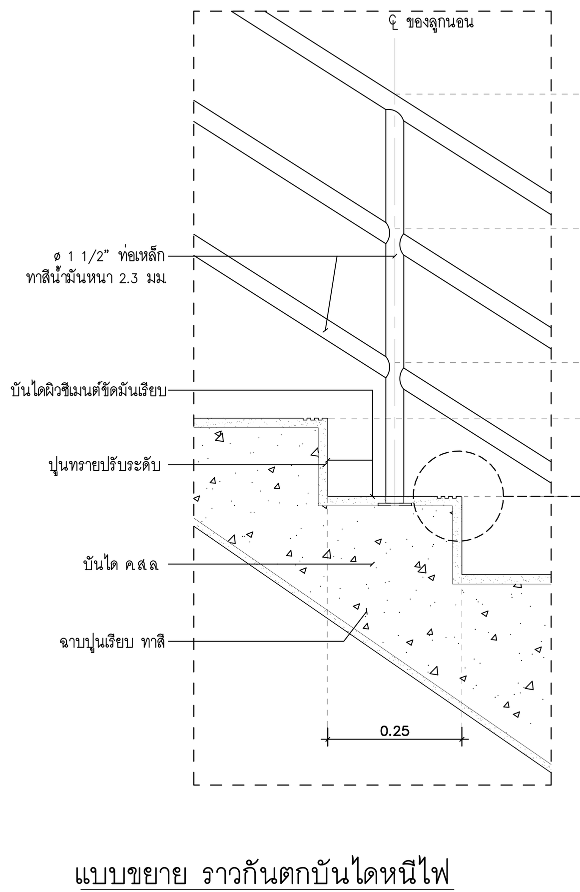

แบบขยาย ราวกันตกบันไดหนีไฟ
SCALE 1 : 10

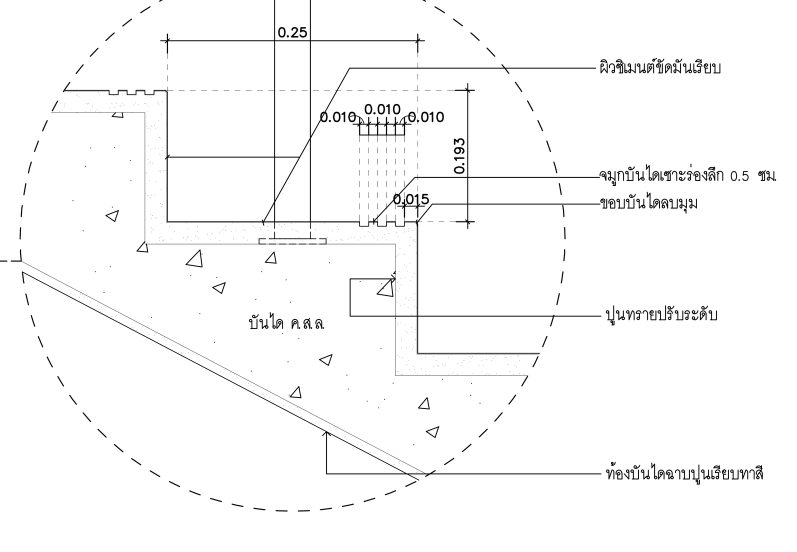

แบบขยาย จมูกบันไดหนีไฟ
SCALE 1 : 10

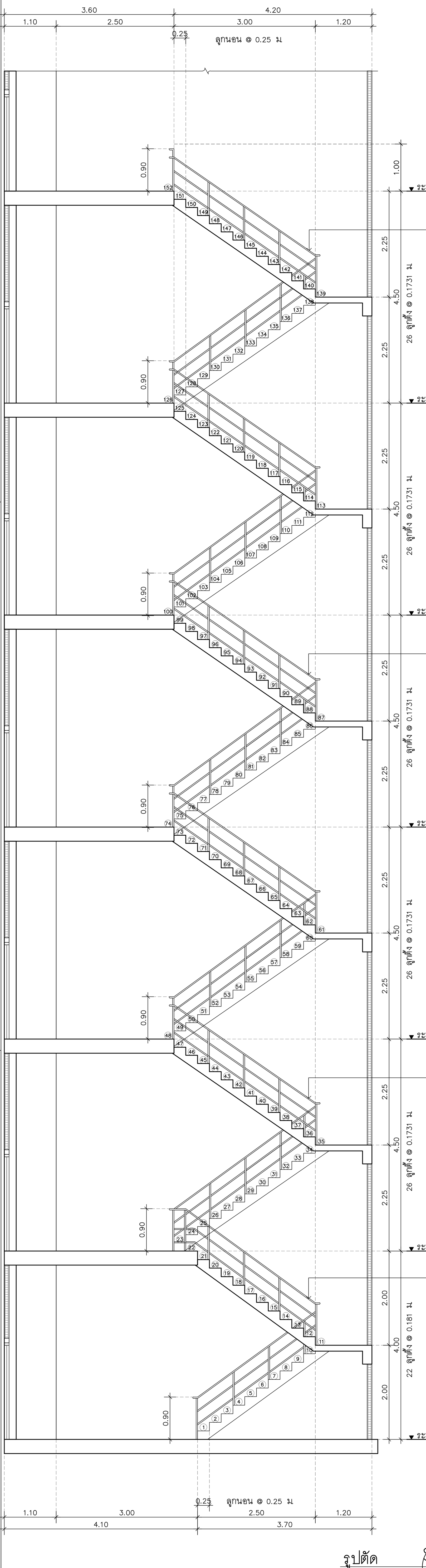

รูปตัด ST-5 A-
SCALE 1 : 50

อุทยานวิทยาศาสตร์
และเทคโนโลยี
มหาวิทยาลัยเชียงใหม่

กิจการร่วมค้า พีดี อีส

inside out design

PACDE
PACDE COMPANY LIMITED
215 ถ.ศรีภูมิ ต.ศรีภูมิ อ.เมือง เชียงใหม่ 50200
Tel. 053 221 160 , 02-6453610

เจ้าของโครงการ
สำนักงานปลัดกระทรวงการอุดมศึกษา
วิทยาศาสตร์ วิจัยและนวัตกรรม

โครงการ
ก่อสร้างอาคารอุทยานวิทยาศาสตร์ภูมิภาค ภาคเหนือ
เพื่อเป็นศูนย์กลางขับเคลื่อนธุรกิจนวัตกรรม BCG
สำหรับระเบียงเศรษฐกิจพิเศษภาคเหนือ
(RSP North BCG Innovation Headquarter for NEC)

ที่ตั้งโครงการ
พื้นที่การศึกษามหาวิทยาลัยเชียงใหม่ ตำบลแม่เหียะ
อำเภอเมืองเชียงใหม่ จังหวัดเชียงใหม่

สถาปนิก
ปจิตพงษ์ พงษ์ศิวาภัย ว-ภส.11
จิรวุฒิ พลกล้า ส.สถ.2325
ชุติพงศ์ วงศ์ภูงา ว.สถ.636
ธีระวุฒิ อินทรมงคล ภ.สถ.8099
อิศรา อารีรอบ สสถ. 3600
สุทธิวัต ภานุโศภิษฐ์ ภ.สถ.11796
กวีวัธน์ มนูสุรสิทธิ์ ภ.สถ.18545
ศุภจิต สระมัจฉา ภ.สถ.18573

วิศวกรโครงสร้าง
พชร ภูวัฒนานุสรณ์ วย.1196
จักรินพันธ์ สกลภูวรักษ์ สย.10114
วงษ์เทพ ตั้งศิริกุล สย. 9453

วิศวกรระบบไฟฟ้าและสื่อสาร
กฤษณะ ยินดี วฟก.948
อรรถพล ปินไชย สฟก.6035

วิศวกรระบบสุขาภิบาล ระบบป้องกันอัคคีภัย
จรัสพล ตริยางกูลศรี วส.73
ชนวัฒน์ นิทัศน์วิจิตร สส.338

วิศวกรระบบเครื่องกลและระบบปรับอากาศ
สมศักย์ อัตประชา วก.933

มัณฑนากร

ภูมิสถาปัตยกรรม

BIM. MODELER
ธนพงษ์ หาญศิริวัฒนกิจ ส.สถ.3765

รายการแก้ไขแบบ

เลขที่	วันที่	รายละเอียด

เขียนโดย	ตรวจสอบโดย
–	–
วันที่ 02 พฤศจิกายน 2568	มาตราส่วน A0 1 : 50

ชื่อแบบ
แบบขยายบันได ST-5

รหัสแบบ A-41

รหัสโครงการ	จำนวนแผ่นรวม 87

CAD FILE :

แบบก่อสร้าง
(Construction Drawing)

ไม่อนุญาตให้วัดระยะจากแบบ ทุกระยะให้
ตรวจสอบจากสถานที่ก่อสร้างจริง

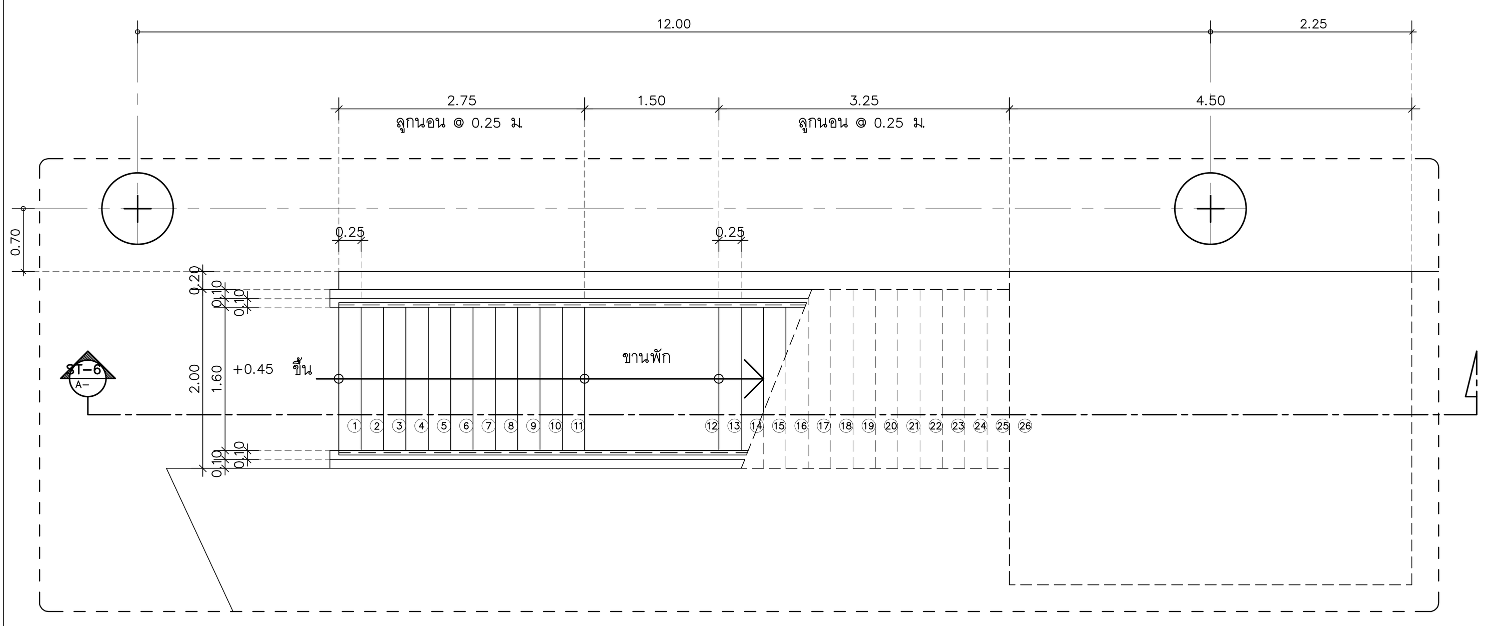

แปลนขยายบันได ST-6 ชั้น 1
SCALE 1 : 50

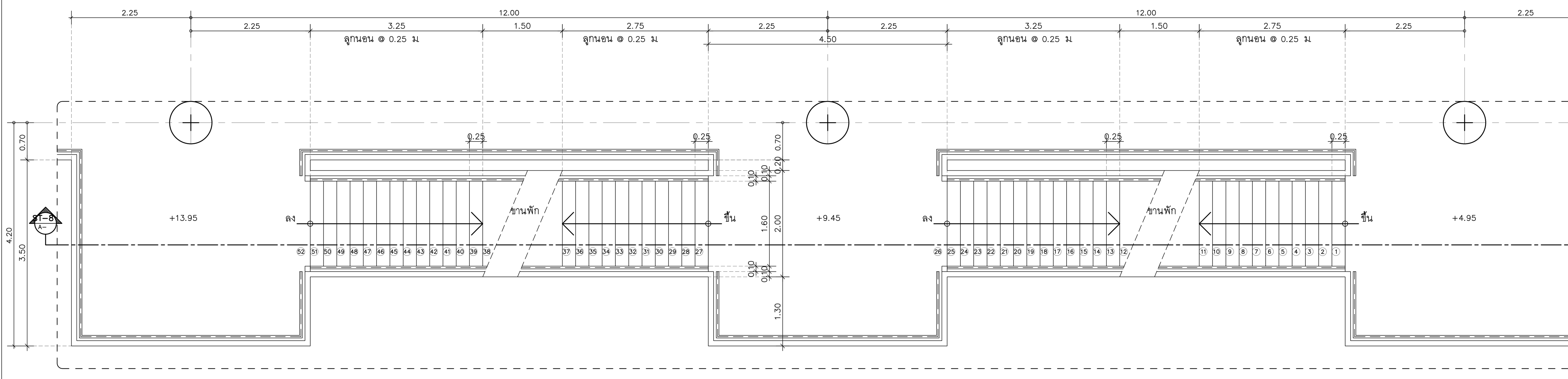

แปลนขยายบันได ST-7 ชั้น 2-3-4
SCALE 1 : 50

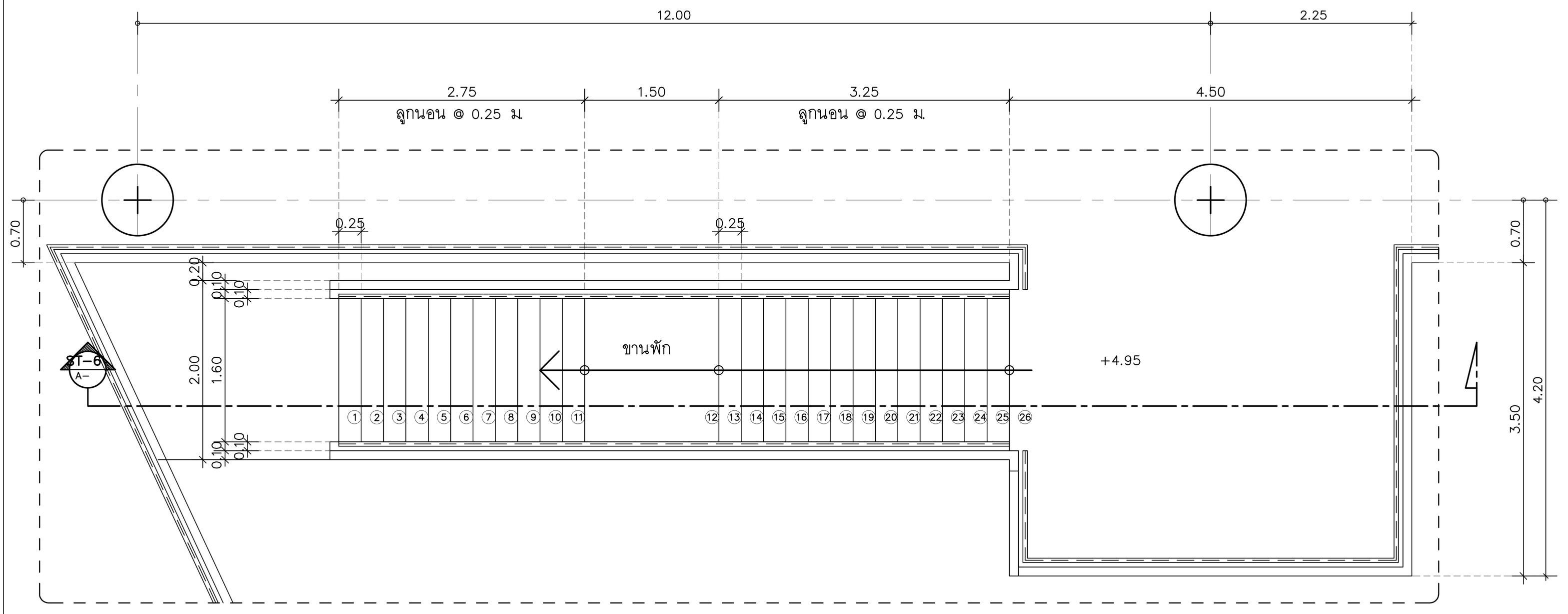

แปลนขยายบันได ST-6 ชั้น 2
SCALE 1 : 50

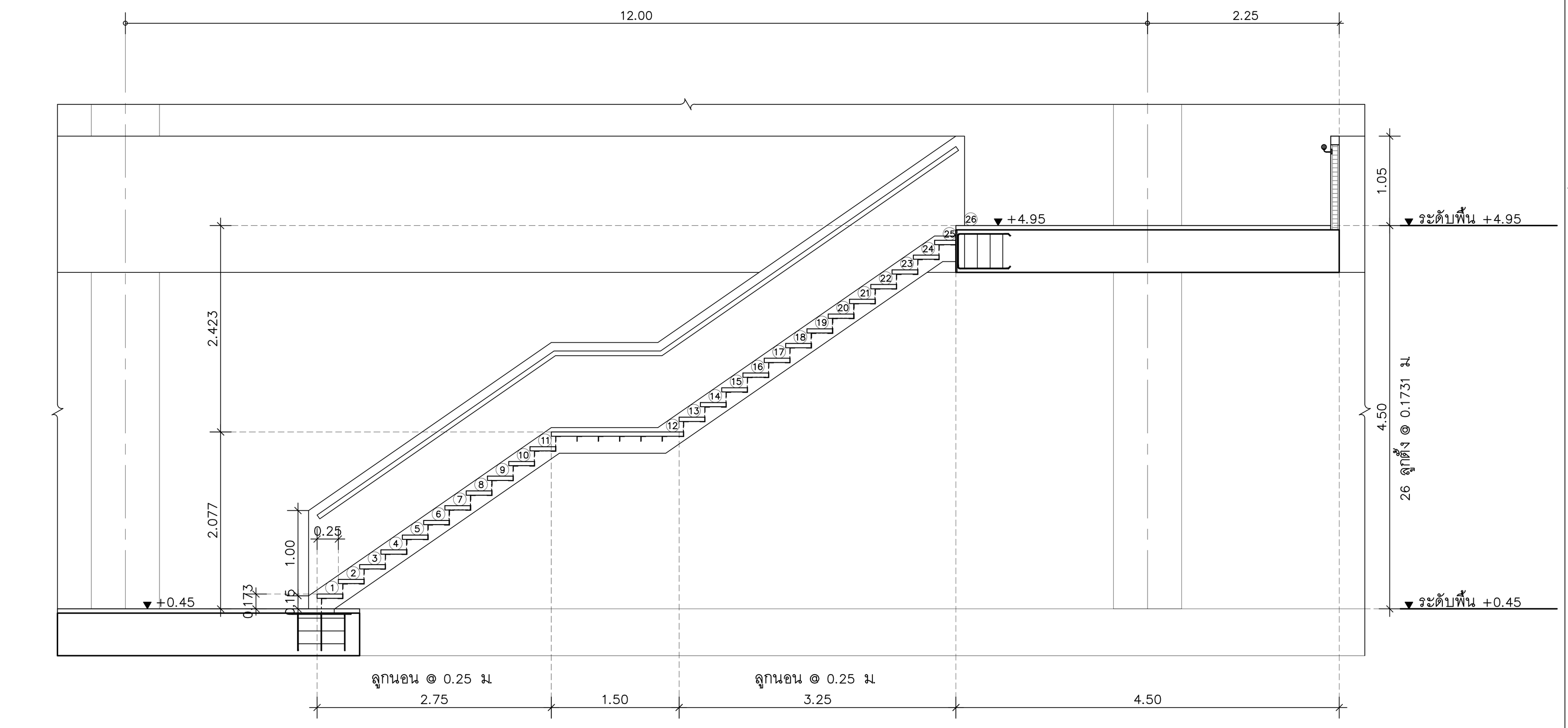

รูปตัด ST-6 A-
SCALE 1 : 50

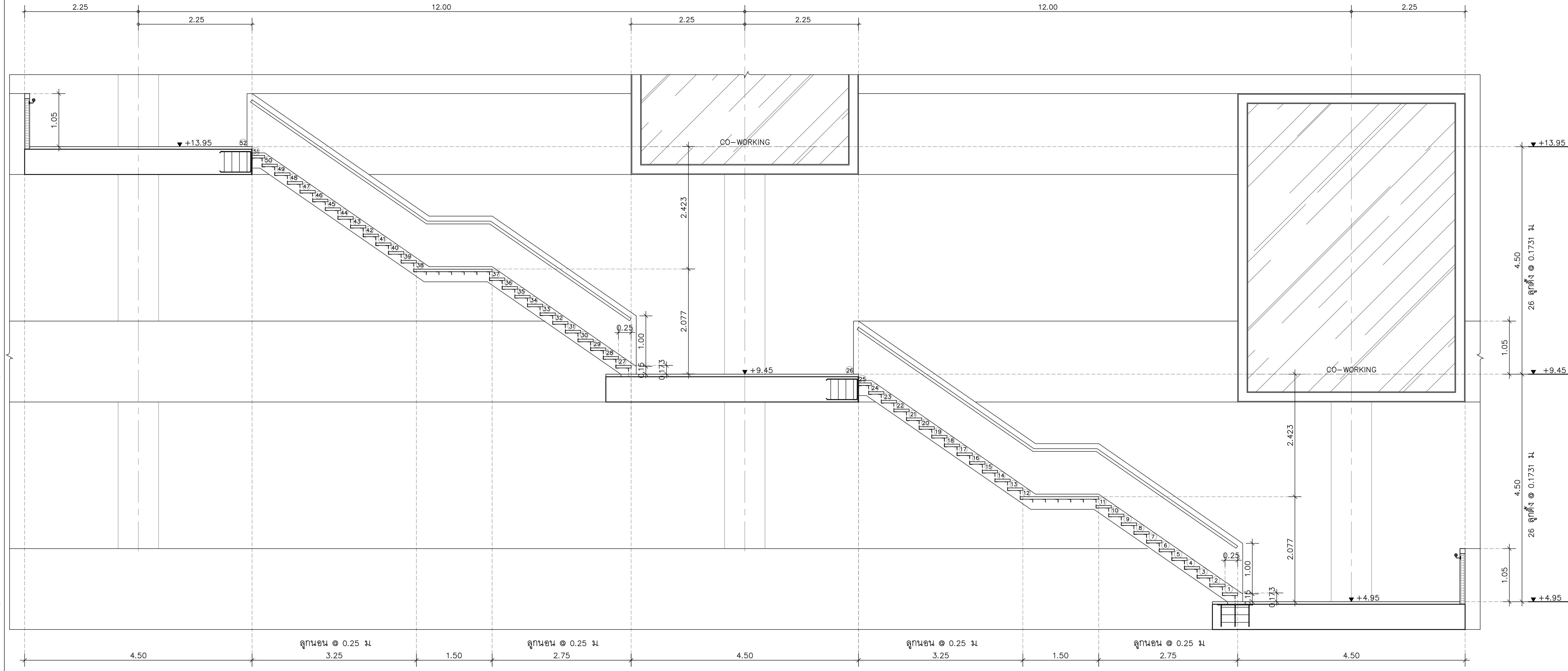

รูปตัด ST-7 A-
SCALE 1 : 50

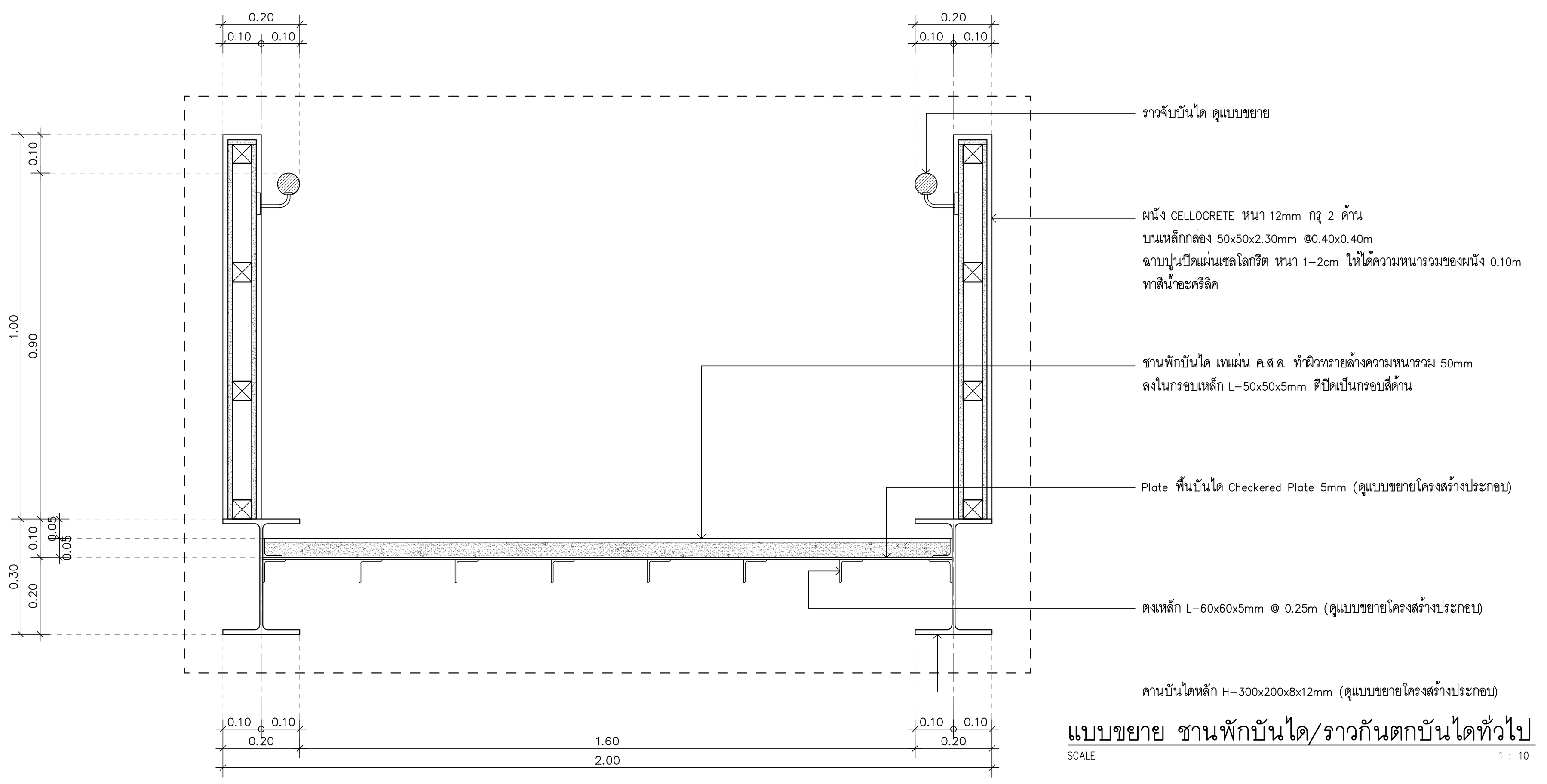

แบบขยาย ชานพักบันได/ราวกันตกบันไดทั่วไป
SCALE 1 : 10

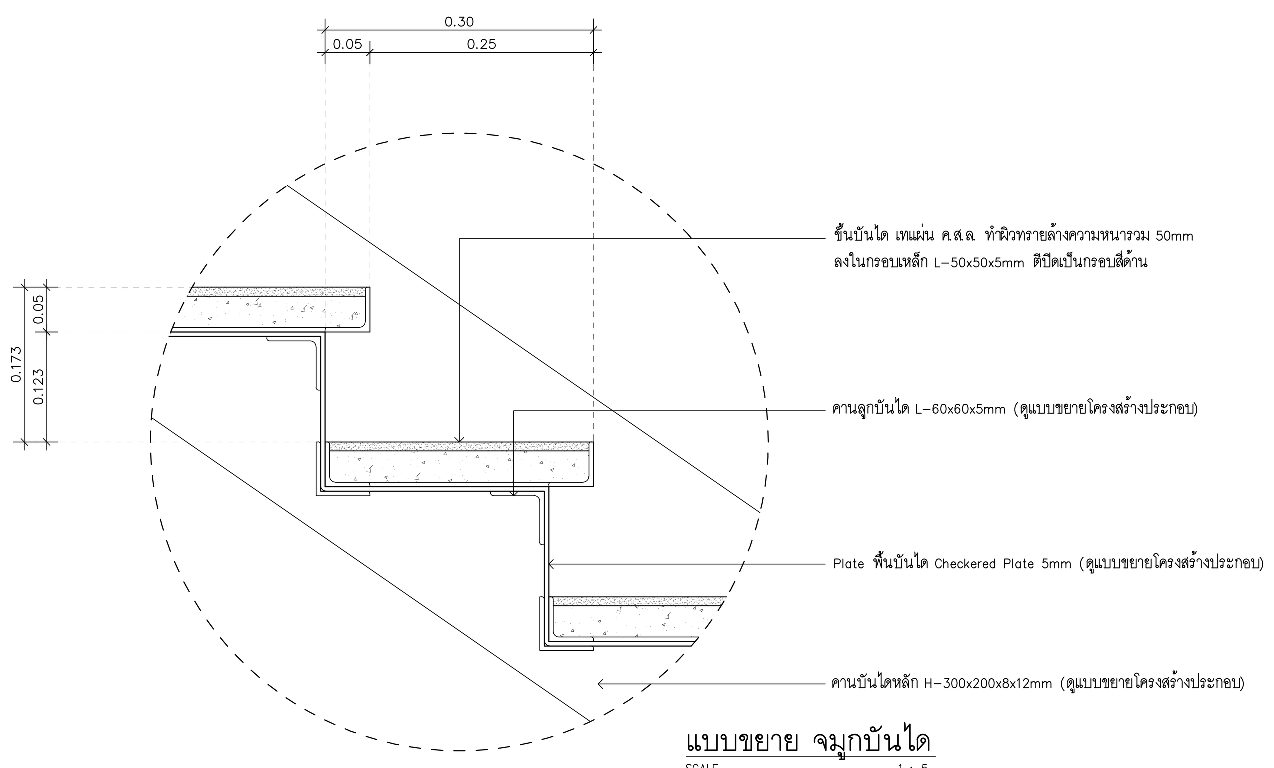

แบบขยาย จมูกบันได
SCALE 1 : 5

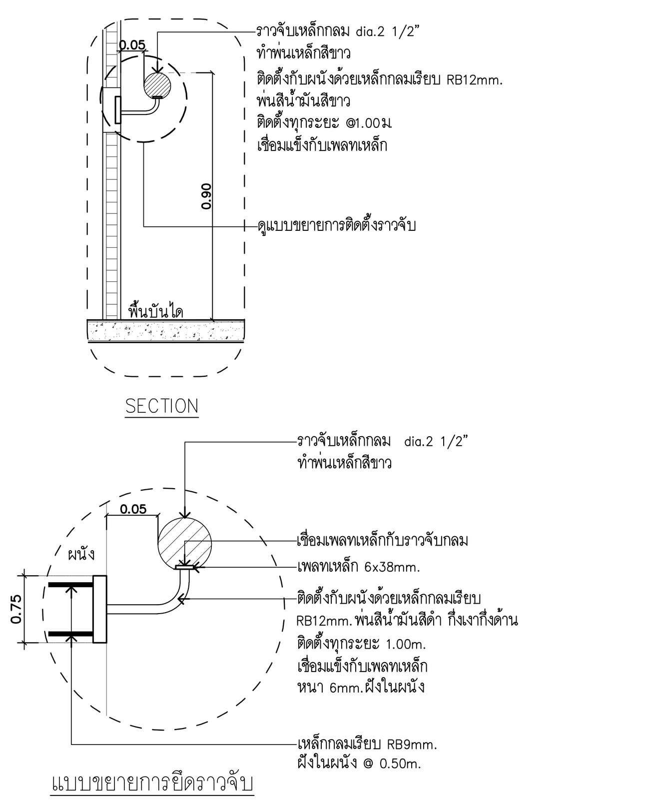

RT-01 แบบขยายการติดตั้งราวจับทางเดิน
SCALE NONE

อุทยานวิทยาศาสตร์
และเทคโนโลยี
มหาวิทยาลัยเชียงใหม่

กิจการร่วมค้า พีดี ซีล

inside out design

PACDE
PACDE COMPANY LIMITED
215 ถ.ศรีภูมิ ต.ศรีภูมิ อ.เมือง เชียงใหม่ 50200
Tel. 053 221 160 , 02-6453610

เจ้าของโครงการ
สำนักงานปลัดกระทรวงการอุดมศึกษา
วิทยาศาสตร์ วิจัยและนวัตกรรม

โครงการ
ก่อสร้างอาคารอุทยานวิทยาศาสตร์ภูมิภาค ภาคเหนือ
เพื่อเป็นศูนย์กลางขับเคลื่อนธุรกิจนวัตกรรม BCG
สำหรับระเบียงเศรษฐกิจพิเศษภาคเหนือ
(RSP North BCG Innovation Headquarter for NEC)

ที่ตั้งโครงการ
พื้นที่การศึกษามหาวิทยาลัยเชียงใหม่ ตำบลแม่เหียะ
อำเภอเมืองเชียงใหม่ จังหวัดเชียงใหม่

สถาปนิก
ปจิตพงษ์ พงษ์ศิวาภัย ว-ภส.11
จิรวุฒิ พลกล้า ส.สถ.2325
ชุติพงศ์ วงศ์ภูงา ว.สถ.636
ธีระวุฒิ อินทรมงคล ภ.สถ.8099
อิศรา อารีรอบ สสถ. 3600
สุทธิวัต ภานุโศภิษฐ์ ภ.สถ.11796
กวีวัธน์ มนูสุรสิทธิ์ ภ.สถ.18545
ศุภจิต สระมัจฉา ภ.สถ.18573

วิศวกรโครงสร้าง
พชร ภูวัฒนานุสรณ์ วย.1196
จักรินพันธ์ สกลภูวรักษ์ สย.10114
วงษ์เทพ ตั้งศิริกุล สย. 9453

วิศวกรระบบไฟฟ้าและสื่อสาร
กฤษณะ ยินดี วฟก.948
อรรถพล ปินไชย สฟก.6035

วิศวกรระบบสุขาภิบาล ระบบป้องกันอัคคีภัย
จรัสพล ตริยางกูลศรี วส.73
ชนวัฒน์ นิทัศน์วิจิตร สส.338

วิศวกรระบบเครื่องกลและระบบปรับอากาศ
สมศักย์ อัตประชา วก.933

มัณฑนากร

ภูมิสถาปัตยกรรม

BIM. MODELER
ธนพงษ์ หาญศิริวัฒนกิจ ส.สถ.3765

รายการแก้ไขแบบ

เลขที่	วันที่	รายละเอียด

เขียนโดย	ตรวจสอบโดย
-	-

วันที่	มาตราส่วน
02 พฤศจิกายน 2568	A0 1 : 50

ชื่อแบบ
แบบขยายบันได ST-6,ST-7

รหัสแบบ A-42

รหัสโครงการ	จำนวนแผ่นรวม
	87

CAD FILE :

แบบก่อสร้าง
(Construction Drawing)

ไม่อนุญาตให้วัดระยะจากแบบ ทุกระยะให้
ตรวจสอบจากสถานที่ก่อสร้างจริง

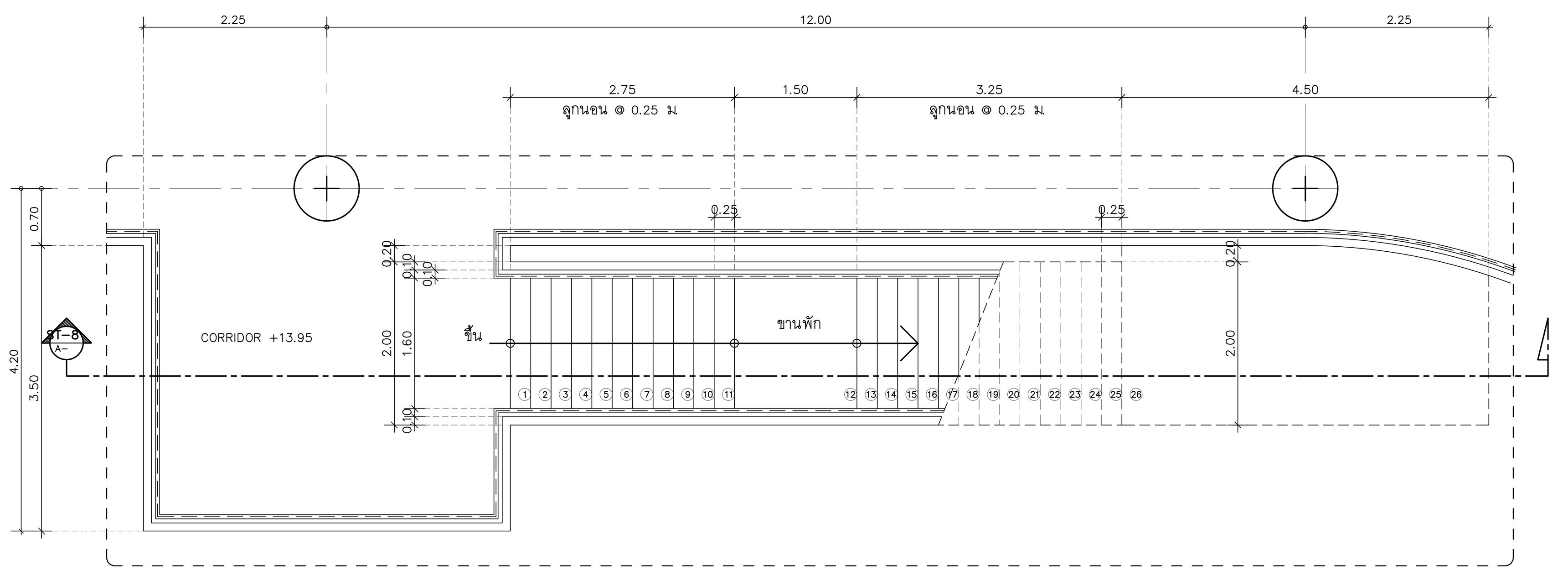

แปลนขยายบันได ST-8 ชั้น 4
SCALE 1 : 50

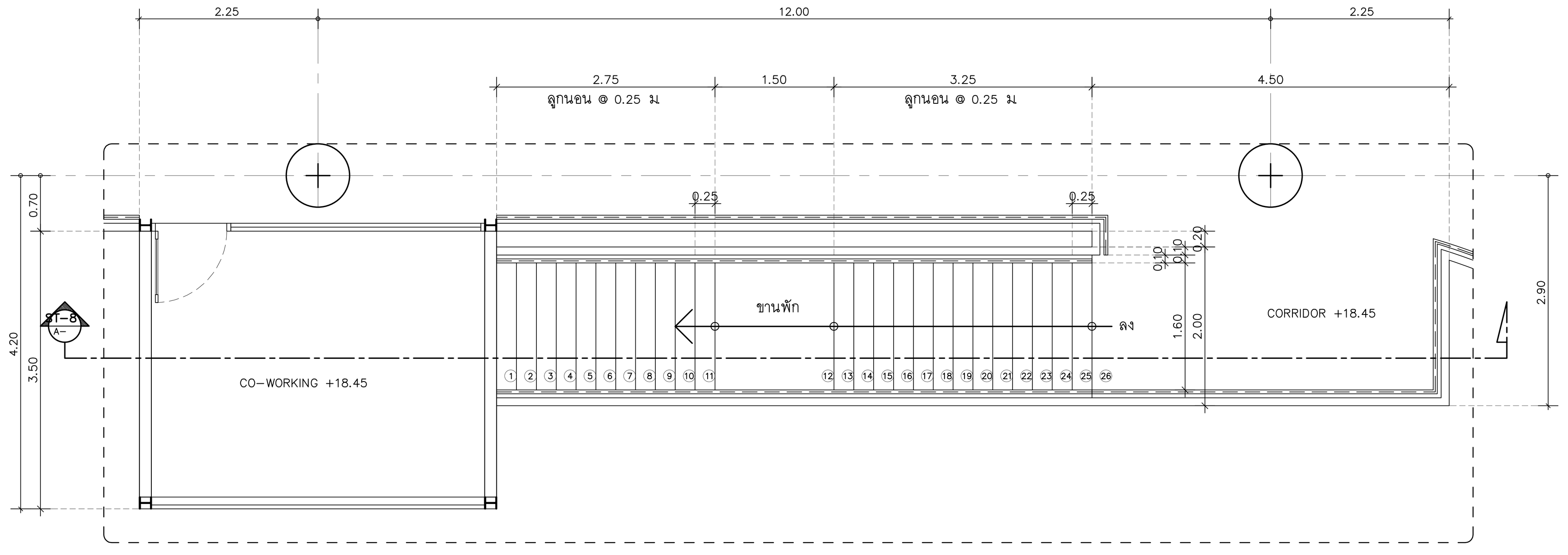

แปลนขยายบันได ST-8 ชั้น 5
SCALE 1 : 50

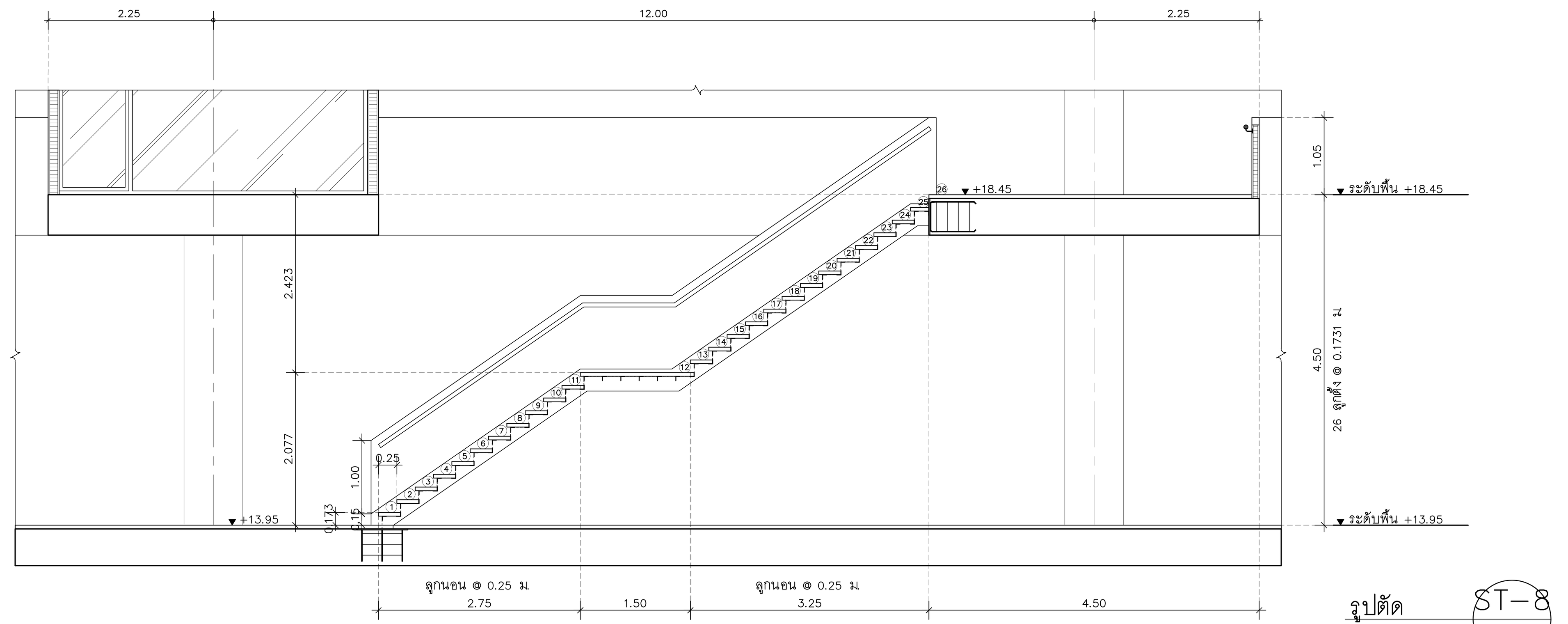

รูปตัด ST-8 A-
SCALE 1 : 50

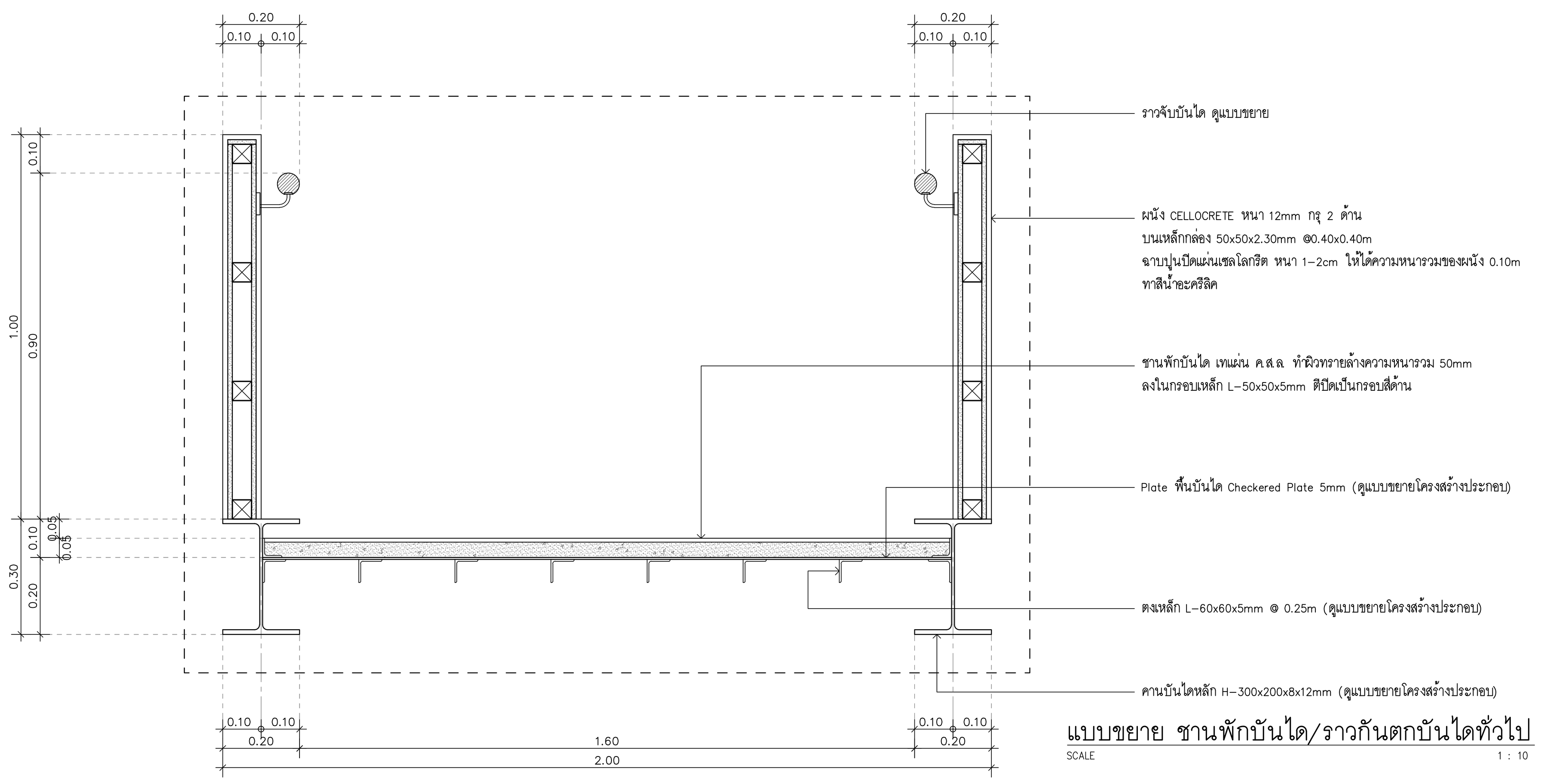

แบบขยาย ชานพักบันได/ราวกันตกบันไดทั่วไป
SCALE 1 : 10

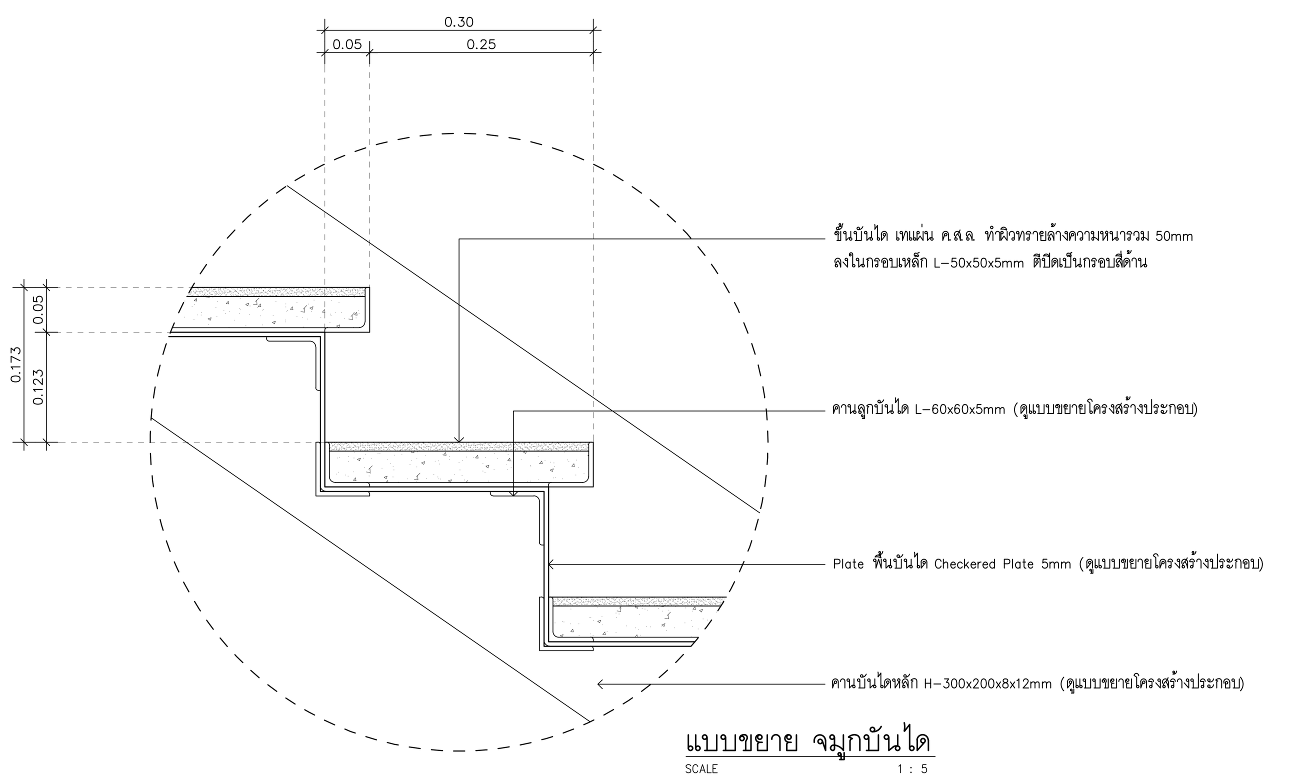

แบบขยาย จมูกบันได
SCALE 1 : 5

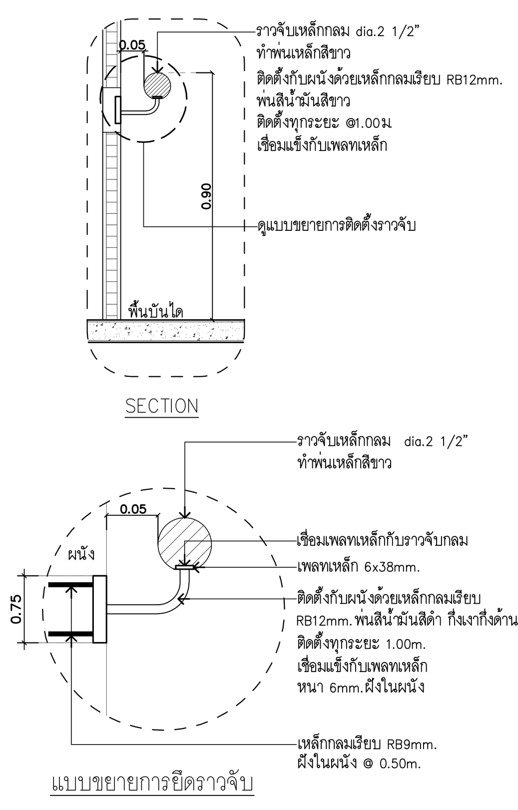

RT-01 แบบขยายการติดตั้งราวจับทางเดิน
SCALE NONE

อุทยานวิทยาศาสตร์
และเทคโนโลยี
มหาวิทยาลัยเชียงใหม่

กิจการร่วมค้า พีดี ซีล

inside out design

PACDE
PACDE COMPANY LIMITED
215 ถ.ศรีภูมิ ต.ศรีภูมิ อ.เมือง เชียงใหม่ 50200
Tel. 053 221 160 , 02-6453610

เจ้าของโครงการ
สำนักงานปลัดกระทรวงการอุดมศึกษา
วิทยาศาสตร์ วิจัยและนวัตกรรม

โครงการ
ก่อสร้างอาคารอุทยานวิทยาศาสตร์ภูมิภาค ภาคเหนือ
เพื่อเป็นศูนย์กลางขับเคลื่อนธุรกิจนวัตกรรม BCG
สำหรับระเบียงเศรษฐกิจพิเศษภาคเหนือ
(RSP North BCG Innovation Headquarter for NEC)

ที่ตั้งโครงการ
พื้นที่การศึกษามหาวิทยาลัยเชียงใหม่ ตำบลแม่เหียะ
อำเภอเมืองเชียงใหม่ จังหวัดเชียงใหม่

สถาปนิก
ปจิตพงษ์ พงษ์ศิวาภัย ว-ภส.11
จิรวุฒิ พลกล้า ส.สถ.2325
ชุติพงศ์ วงศ์ภูงา ว.สถ.636
ธีระวุฒิ อินทรมงคล ภ.สถ.8099
อิศรา อารีรอบ สสถ. 3600
สุทธิวัต ภานุโศภิษฐ์ ภ.สถ.11796
กวีวัธน์ มนูสุรสิทธิ์ ภ.สถ.18545
ศุภจิต สระมัจฉา ภ.สถ.18573

วิศวกรโครงสร้าง
พชร ภูวัฒนานุสรณ์ วย.1196
จักรินพันธ์ สกลภูวรักษ์ สย.10114
วงษ์เทพ ตั้งศิริกุล สย. 9453

วิศวกรระบบไฟฟ้าและสื่อสาร
กฤษณะ ยินดี วฟก.948
อรรถพล ปินไชย สฟก.6035

วิศวกรระบบสุขาภิบาล ระบบป้องกันอัคคีภัย
จรัสพล ตริยางกูลศรี วส.73
ชนวัฒน์ นิทัศน์วิจิตร สส.338

วิศวกรระบบเครื่องกลและระบบปรับอากาศ
สมศักย์ อัตประชา วก.933

มัณฑนากร

ภูมิสถาปัตยกรรม

BIM. MODELER
ธนพงษ์ หาญศิริวัฒนกิจ ส.สถ.3765

รายการแก้ไขแบบ

เลขที่	วันที่	รายละเอียด

เขียนโดย	ตรวจสอบโดย	
-	-	
วันที่	มาตราส่วน	
02 พฤศจิกายน 2568	A0	1 : 50

ชื่อแบบ
แบบขยายบันได ST-8

รหัสแบบ A-43

รหัสโครงการ	จำนวนแผ่นรวม
	87

CAD FILE :

แบบก่อสร้าง
(Construction Drawing)

ไม่อนุญาตให้วัดระยะจากแบบ ทุกระยะให้
ตรวจสอบจากสถานที่ก่อสร้างจริง

ตารางสุขภัณฑ์และอุปกรณ์ประกอบห้องน้ำ			
WC	โถสุขภัณฑ์ ชักโครกชนิดนั่งราบ สีขาวพร้อมอุปกรณ์ติดตั้งแบบท่อออกหลังประกอบครบชุด	FD.	รูระบายน้ำทิ้งที่พื้น มีตะแกรงกรองขยะและครอบดักกลิ่นแบบเหลี่ยม ขนาด ไม่น้อยกว่า 2"
UR	โถสุขภัณฑ์ ที่ปัสสาวะชายสีขาว พร้อมอุปกรณ์กดชำระและท่อประกอบครบชุด	MIR	กระจกเงาใสหนา 6 มม. เจียร์เก็บขอบกระจกกรุบนไม้อัดประกอบโครงชนิดทนชื้นหนา 10 มม.
LAV	อ่างล้างหน้าชนิดชนิดฝังเคาน์เตอร์สีขาว และอุปกรณ์ประกอบครบชุด		ขนาดอ้างอิงจากแบบ
LAV1	อ่างล้างหน้าชนิดแขวนผนังสีขาว และอุปกรณ์ประกอบครบชุด	HR1	ราวจับสแตนเลส 400x600 มม. รูปตัว L-L,L-R ให้อ้างอิงตำแหน่งติดตั้งตามผัง (ผิว HAIRLINE)
FC	ก๊อกเดี่ยวอ่างล้างหน้าสีโครม และอุปกรณ์ประกอบครบชุด	HR2	ราวจับสแตนเลส 800x800 มม. (ผิว HAIRLINE)
SW	ชุดฝักบัวสายอ่อน พร้อมวาล์วเปิด- ปิดน้ำ และอุปกรณ์ประกอบครบชุด		
SH	ที่ใส่สบู่		
RS	สายอ่อนฉีดชำระสีโครม และอุปกรณ์ประกอบครบชุด		
PH	ที่ใส่กระดาษชำระ สีโครม		
TB	ราวแขวนผ้า และอุปกรณ์ประกอบครบชุด		

สัญญาลักษณ์วัสดุกรุผนังห้องน้ำ	
6	ผนังกั้นห้องน้ำสำเร็จรูปพร้อมอุปกรณ์ติดตั้งและบานประตูตามตราฐานผู้ผลิต ลายไม้
8	ผนังฉาบเรียบปูกระเบื้อง แกรนิโต้ ใช้ยาแนวเทียบสีตามกระเบื้อง สีเทาเข้ม 60x60 ซม.
12	ผนังก่ออิฐฉาบเรียบ ทาสีตกแต่งชนิดภายนอกเลือกสีภายหลังโดยเจ้าของโครงการ / หรือเทียบเท่า
13	ผนังฉาบเรียบปูกระเบื้อง แกรนิโต้ ใช้ยาแนวเทียบสีตามกระเบื้อง สีเทาเข้ม 30x60 ซม.

สัญญาลักษณ์วัสดุกรุพื้นห้องน้ำ	
F3.4	ลายหิน สีครีมอ่อน 60x60 ซม. / หรือเทียบเท่า
F3.6	ลายหิน สีเทาไล่เฉด 3 สี 30x60 ซม. ดูแบบขยายพื้นห้องน้ำ / หรือเทียบเท่า

แบบขยายการจบขอบวัสดุในห้องน้ำ

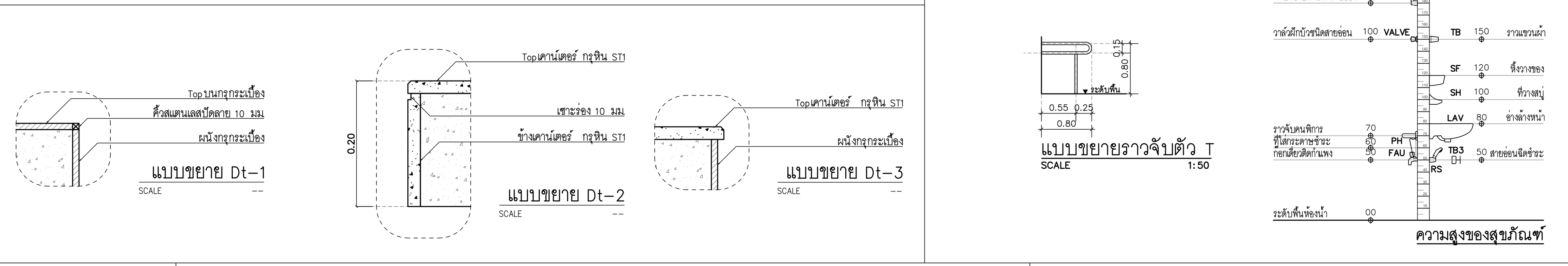

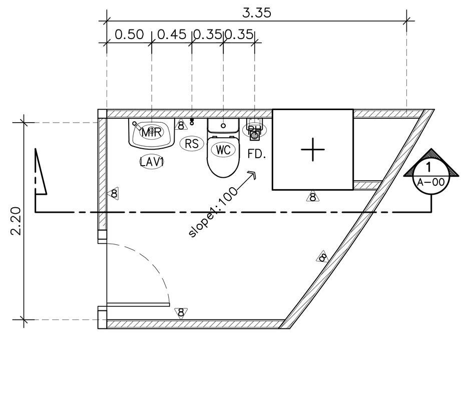

แปลน ขยายห้องน้ำ ชั้นใต้ถุน
SCALE 1 : 50

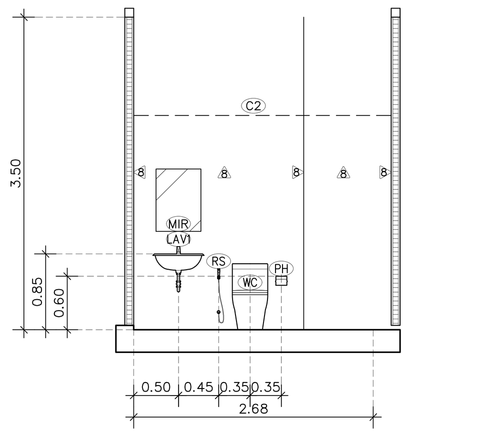

รูปตัด 1 ขยายห้องน้ำ ชั้นใต้ถุน
SCALE 1 : 50

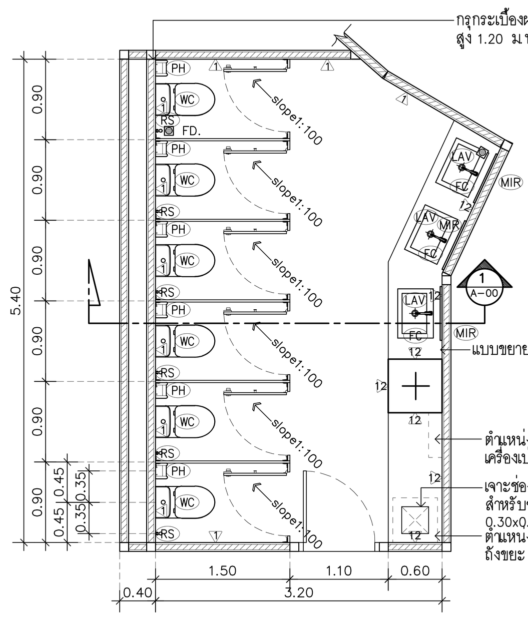

แปลน ขยายห้องน้ำ 1.1 ชั้น 1
SCALE 1 : 50

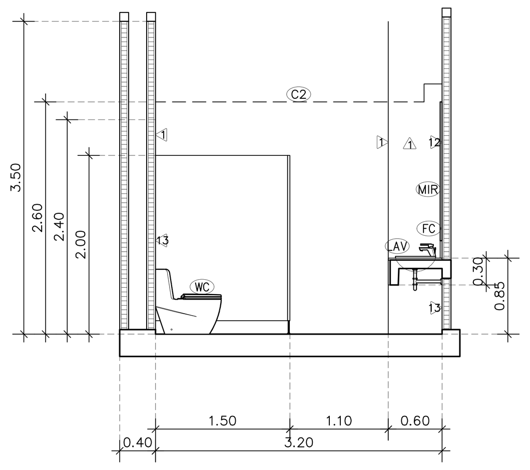

รูปตัด 1 ขยายห้องน้ำ 1.1 ชั้น 1
SCALE 1 : 50

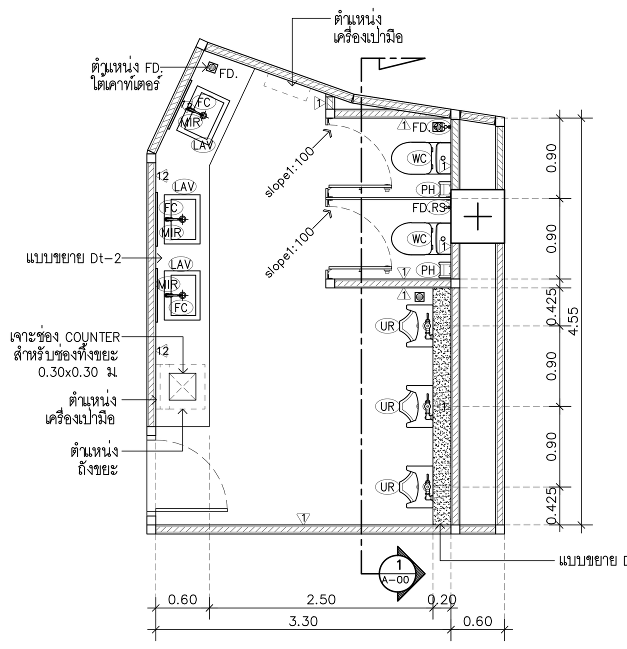

แปลน ขยายห้องน้ำ 1.2 ชั้น 1
SCALE 1 : 50

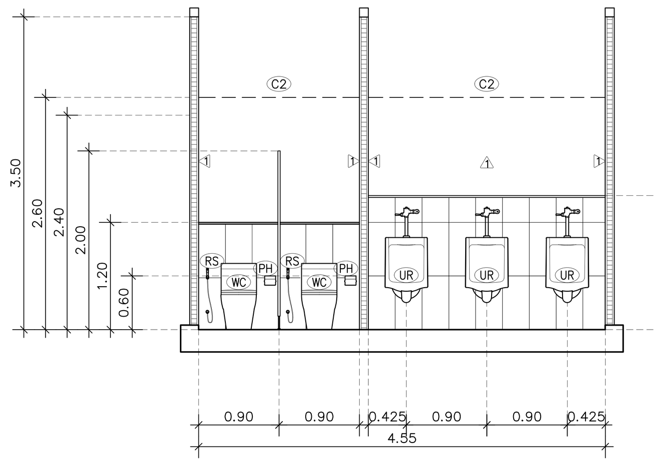

รูปตัด 1 ขยายห้องน้ำ 1.2 ชั้น 1
SCALE 1 : 50

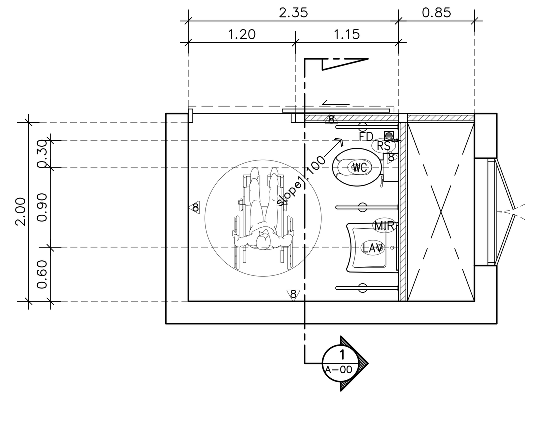

แปลน ขยายห้องน้ำ 1.3 ชั้น 1
SCALE 1 : 50

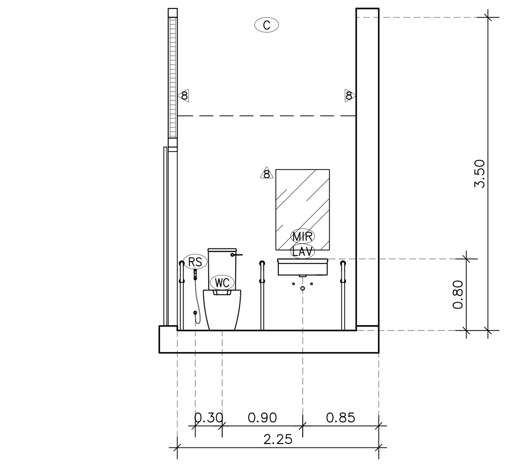

รูปตัด 1 ขยายห้องน้ำ 1.3 ชั้น 1
SCALE 1 : 50

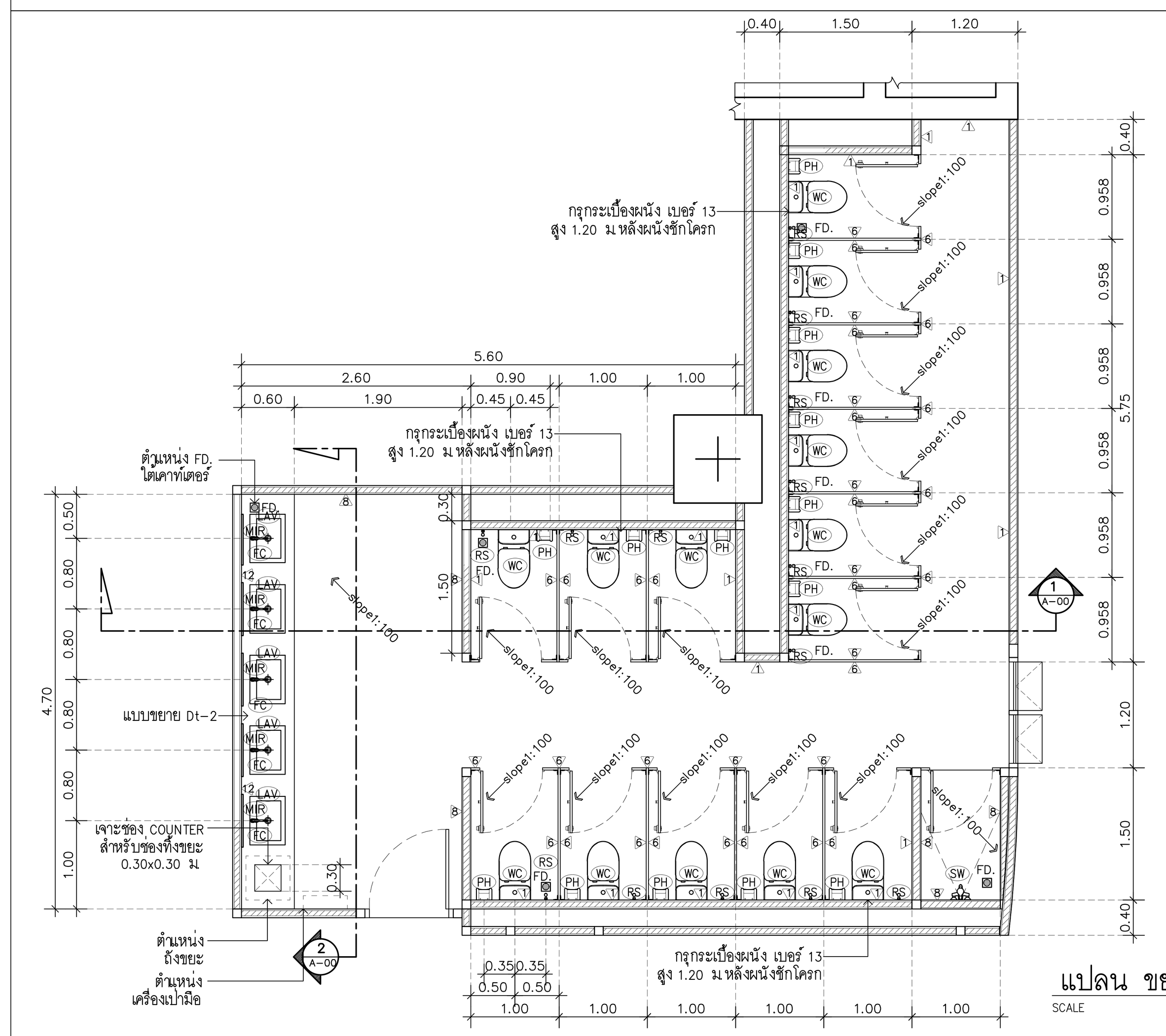

แปลน ขยายห้องน้ำ 1.4 ชั้น 1
SCALE 1 : 50

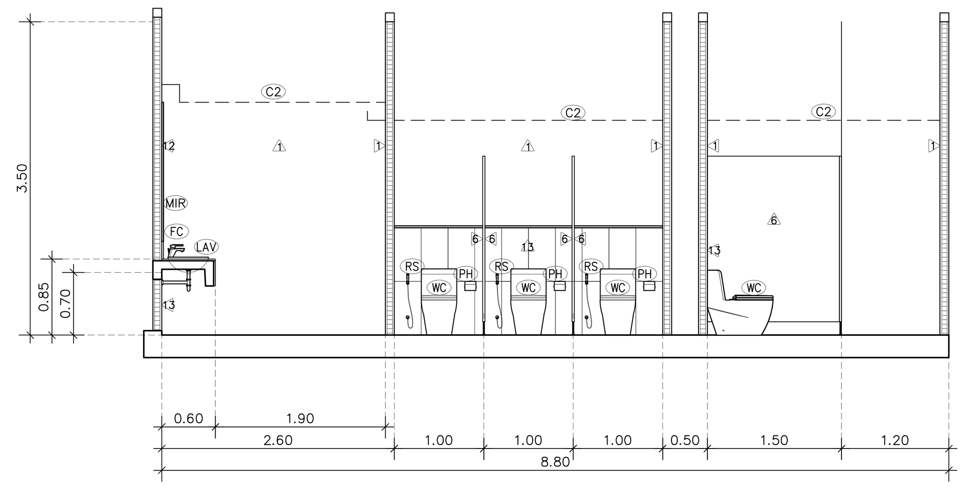

รูปตัด 1 ขยายห้องน้ำ 1.4 ชั้น 1
SCALE 1 : 50

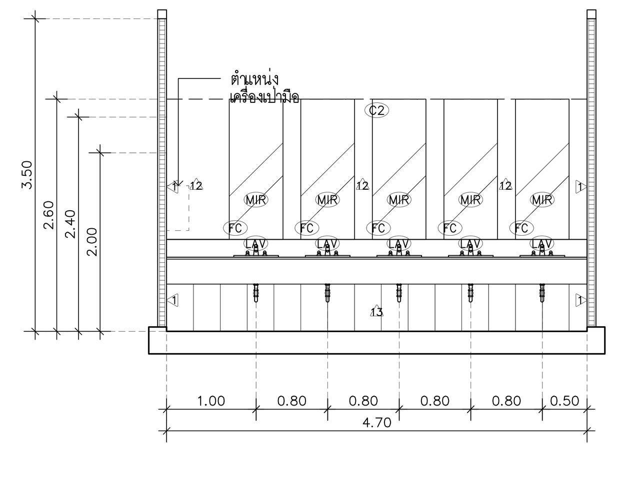

รูปตัด 2 ขยายห้องน้ำ 1.4 ชั้น 1
SCALE 1 : 50

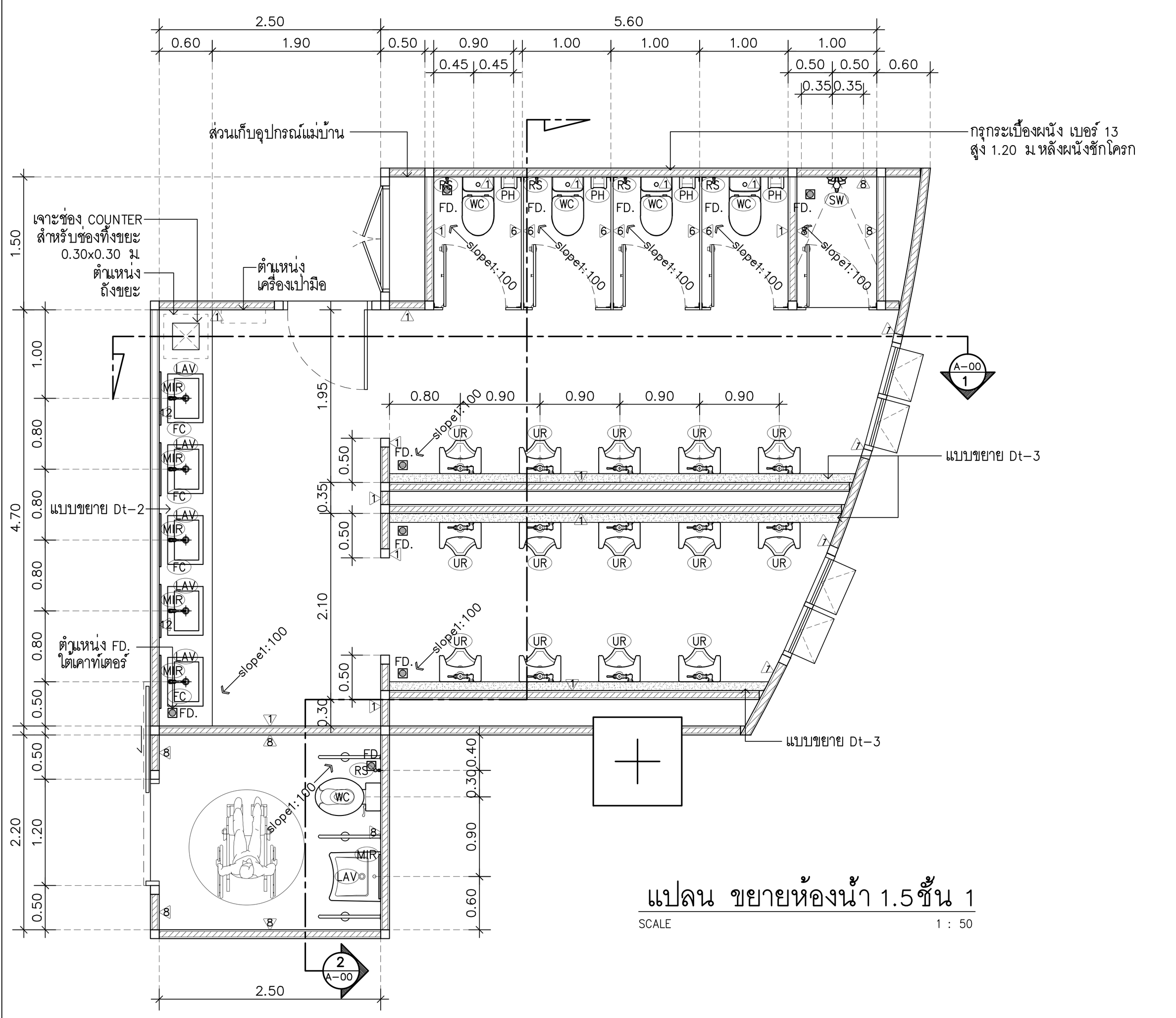

แปลน ขยายห้องน้ำ 1.5 ชั้น 1
SCALE 1 : 50

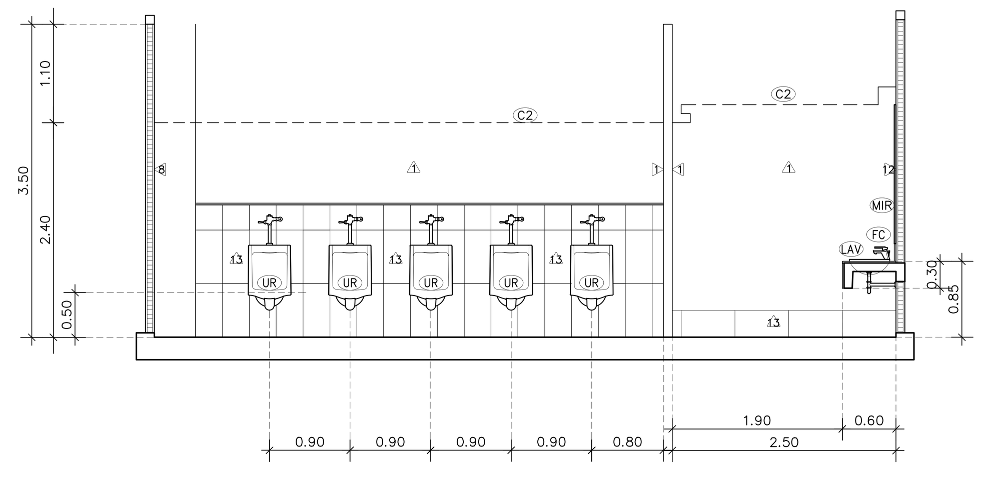

รูปตัด 1 ขยายห้องน้ำ 1.5 ชั้น 1
SCALE 1 : 50

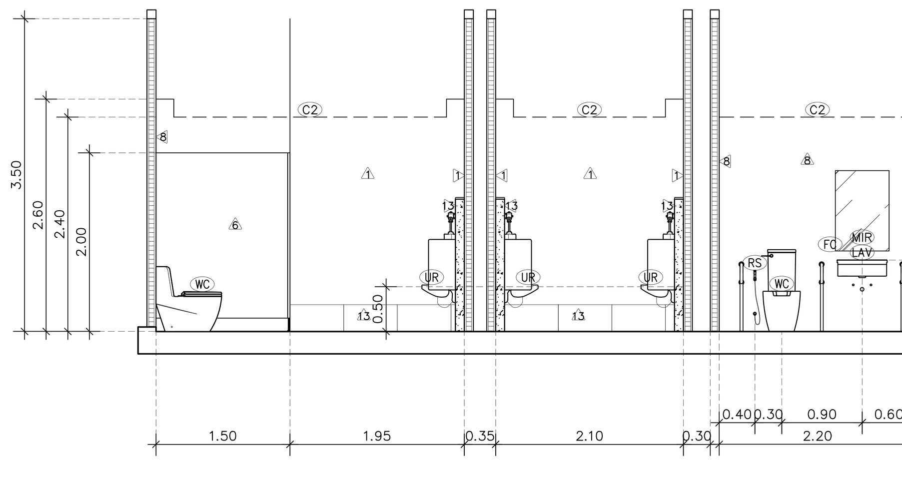

รูปตัด 2 ขยายห้องน้ำ 1.5 ชั้น 1
SCALE 1 : 50

อุทยานวิทยาศาสตร์
และเทคโนโลยี
มหาวิทยาลัยเชียงใหม่

กิจการร่วมค้า พีดี อีส
inside out design
PACDE
PACDE COMPANY LIMITED
215 ถ.ศรีภูมิ ต.ศรีภูมิ อ.เมือง เชียงใหม่ 50200
Tel. 053 221 160 , 02-6453610

เจ้าของโครงการ
สำนักงานปลัดกระทรวงการอุดมศึกษา วิทยาศาสตร์ วิจัยและนวัตกรรม

โครงการ
ก่อสร้างอาคารอุทยานวิทยาศาสตร์ภูมิภาค ภาคเหนือ เพื่อเป็นศูนย์กลางขับเคลื่อนธุรกิจนวัตกรรม BCG สำหรับระเบียงเศรษฐกิจพิเศษภาคเหนือ
(RSP North BCG Innovation Headquarter for NEC)

ที่ตั้งโครงการ
พื้นที่การศึกษามหาวิทยาลัยเชียงใหม่ ตำบลแม่เหียะ อำเภอเมืองเชียงใหม่ จังหวัดเชียงใหม่

สถาปนิก
ปจิตพงษ์ พงษ์ศิวาภัย ว-ภส.11
จิรวุฒิ พลกล้า ส.สถ.2325
ชุติพงศ์ วงศ์ภูงา ว.สถ.636
ธีระวุฒิ อินทรมงคล ภ.สถ.8099
อิศรา อารีรอบ สสถ. 3600
สุทธิวัต ภานุโศภิษฐ์ ภ.สถ.11796
กวีวัธน์ มนูสุรสิทธิ์ ภ.สถ.18545
ศุภจิต สระมัจฉา ภ.สถ.18573

วิศวกรโครงสร้าง
พชร ภูวัฒนานุสรณ์ วย.1196
จักรินพันธ์ สกลภูวรักษ์ สย.10114
วงษ์เทพ ตั้งศิริกุล สย. 9453

วิศวกรระบบไฟฟ้าและสื่อสาร
กฤษณะ ยินดี วฟก.948
อรรถพล ปินไชย สฟก.6035

วิศวกรระบบสุขาภิบาล ระบบป้องกันอัคคีภัย
จรัสพล ตริยางกูลศรี วส.73
ชนวัฒน์ นิทัศน์วิจิตร สส.338

วิศวกรระบบเครื่องกลและระบบปรับอากาศ
สมศักย์ อัตประชา วก.933

มัณฑนากร

ภูมิสถาปัตยกรรม

BIM. MODELER
ธนพงษ์ หาญศิริวัฒนกิจ ส.สถ.3765

รายการแก้ไขแบบ

เลขที่	วันที่	รายละเอียด

เขียนโดย	ตรวจสอบโดย
-	-
วันที่ 02 พฤศจิกายน 2568	มาตราส่วน A0 1 : 50

ชื่อแบบ
แบบขยายห้องน้ำ ชั้น 1
แบบขยายห้องน้ำ ชั้นใต้ถุน

รหัสแบบ A-44

รหัสโครงการ	จำนวนแผ่นรวม 87

CAD FILE :

แบบก่อสร้าง
(Construction Drawing)

ไม่อนุญาตให้วัดระยะจากแบบ ทุกระยะให้ตรวจสอบจากสถานที่ก่อสร้างจริง

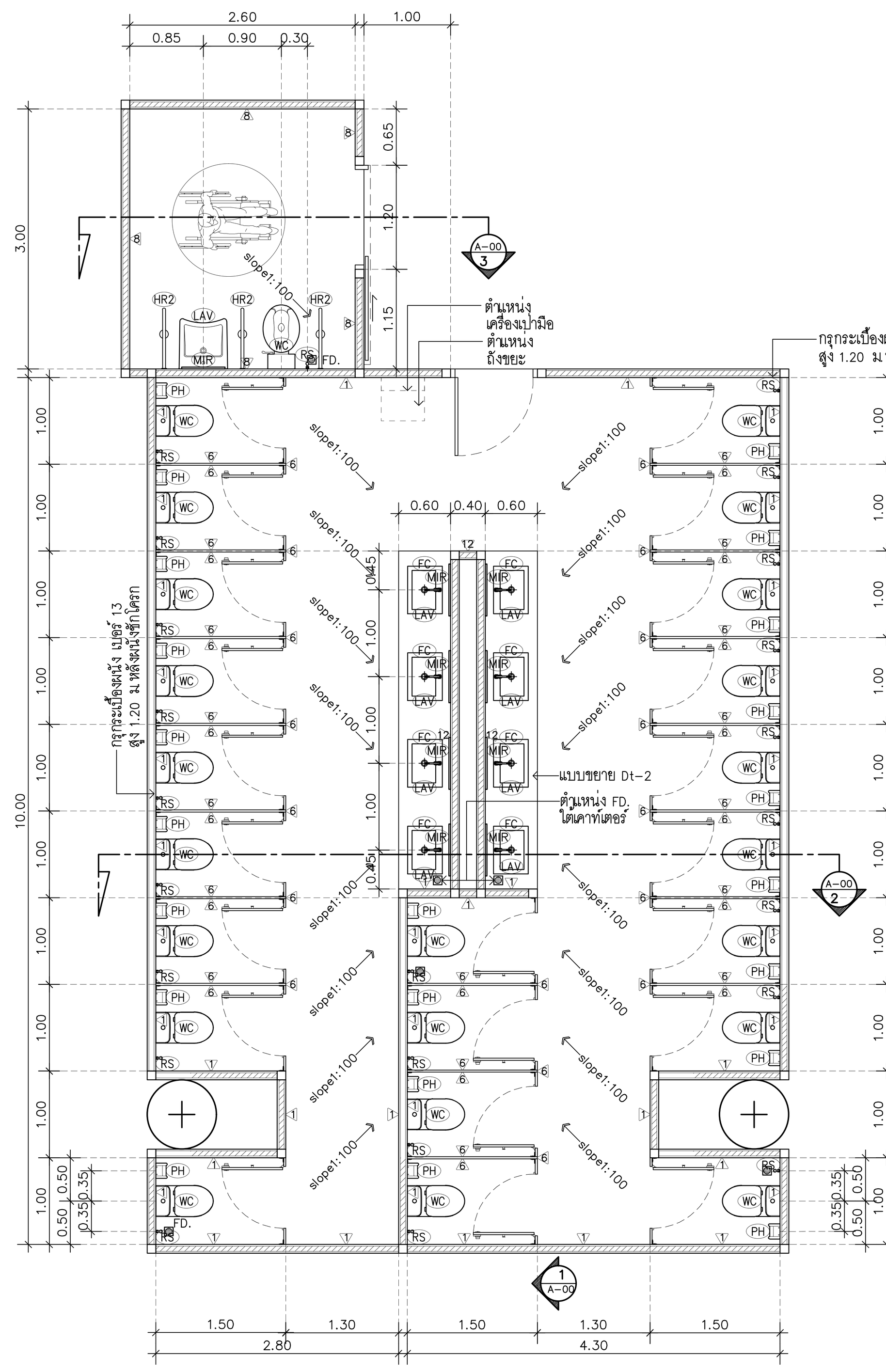

แปลน ขยายห้องน้ำ 2.1 ชั้น 2

SCALE 1 : 50

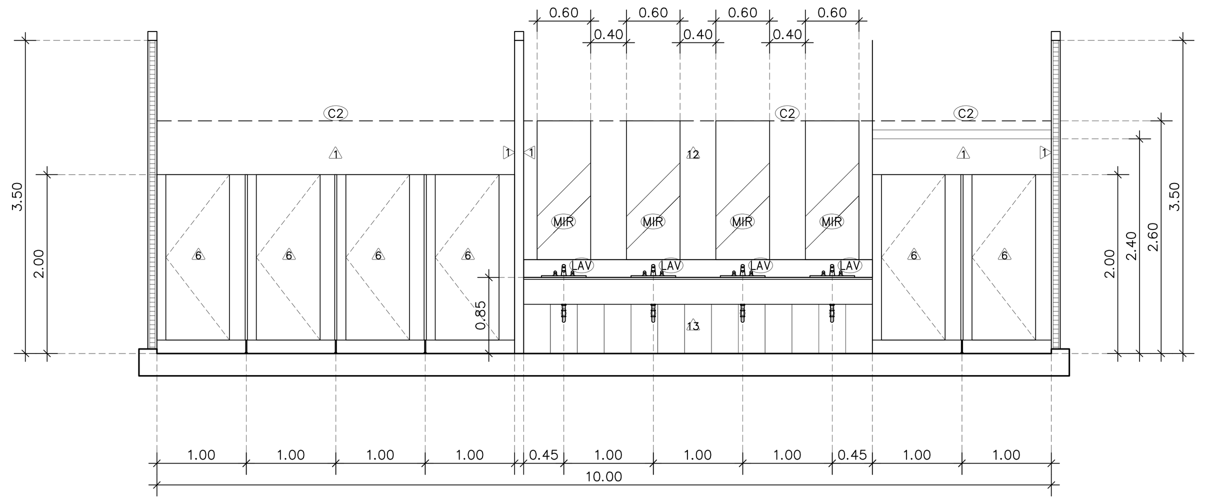

รูปตัด 1 ขยายห้องน้ำ 2.1 ชั้น 2

SCALE 1 : 50

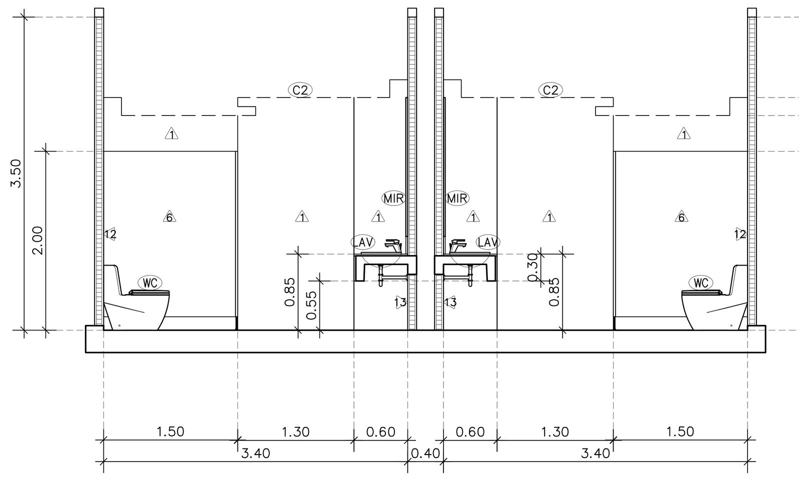

รูปตัด 2 ขยายห้องน้ำ 2.1 ชั้น 2

SCALE 1 : 50

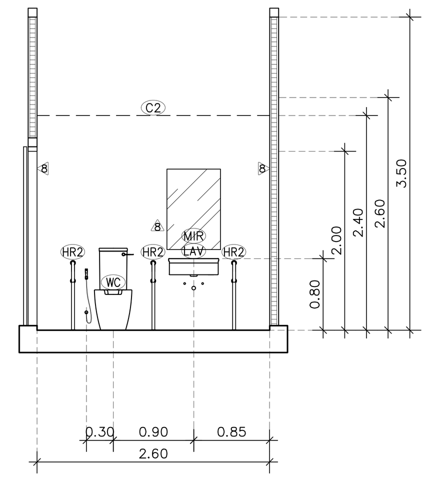

รูปตัด 3 ขยายห้องน้ำ 2.1 ชั้น 2

SCALE 1 : 50

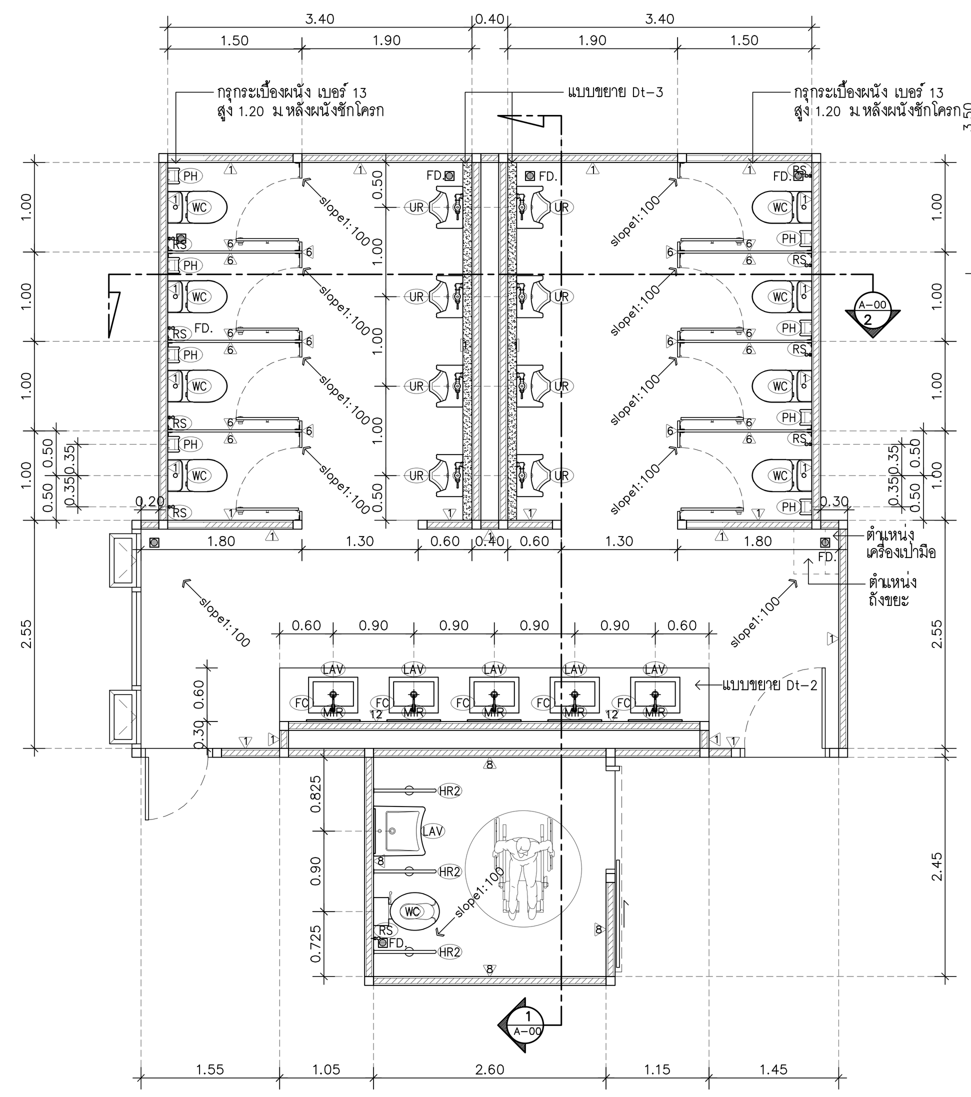

แปลน ขยายห้องน้ำ 2.2 ชั้น 2

SCALE 1 : 50

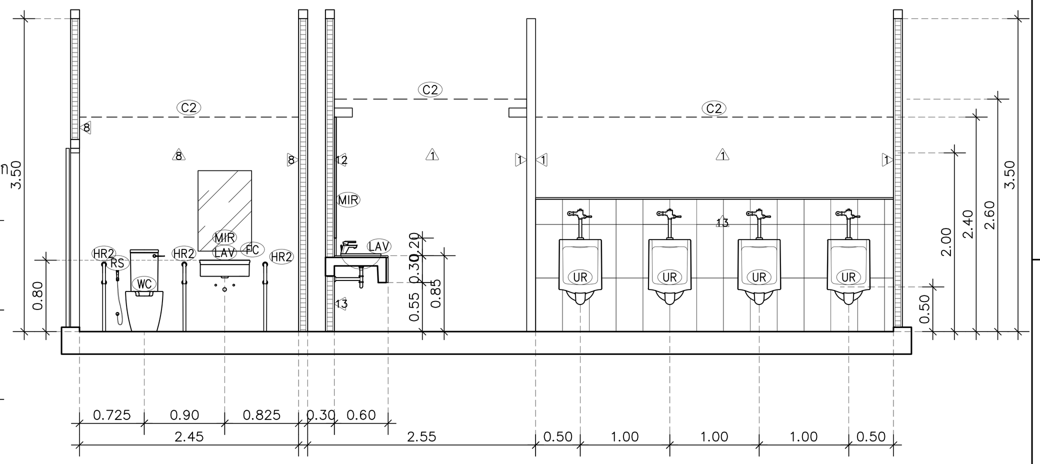

รูปตัด 1 ขยายห้องน้ำ 2.2 ชั้น 2

SCALE 1 : 50

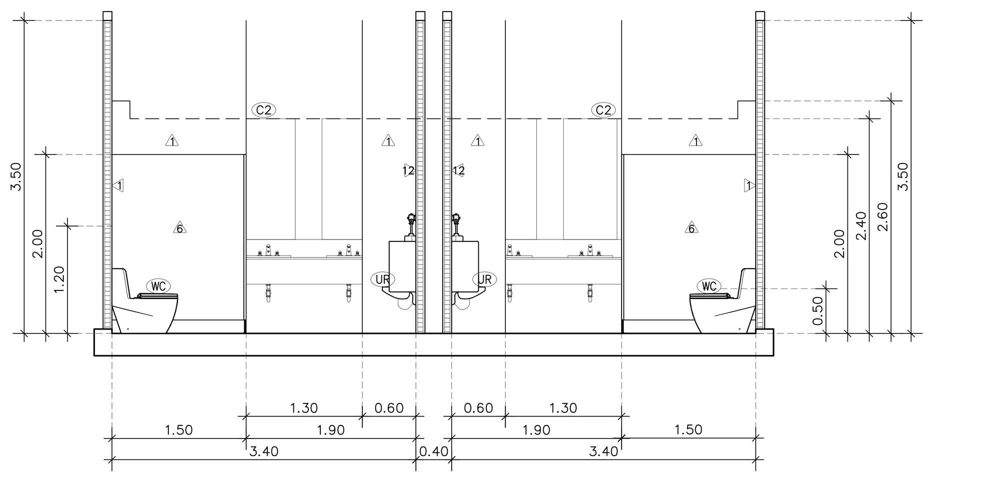

รูปตัด 2 ขยายห้องน้ำ 2.2 ชั้น 2

SCALE 1 : 50

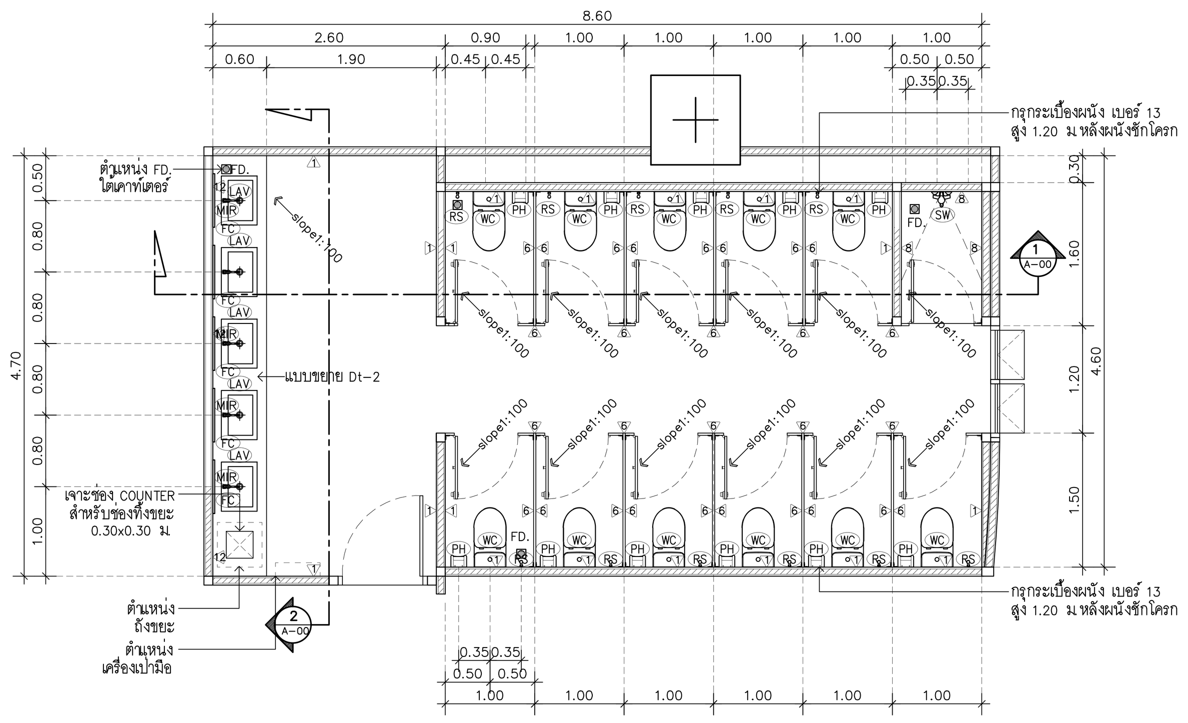

แปลน ขยายห้องน้ำ 2.3 ชั้น 2

SCALE 1 : 50

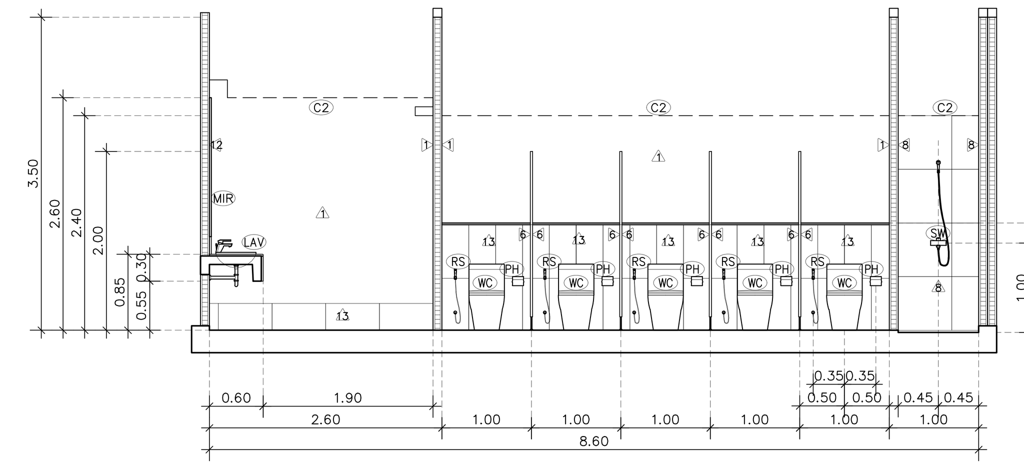

รูปตัด 1 ขยายห้องน้ำ 2.3 ชั้น 2

SCALE 1 : 50

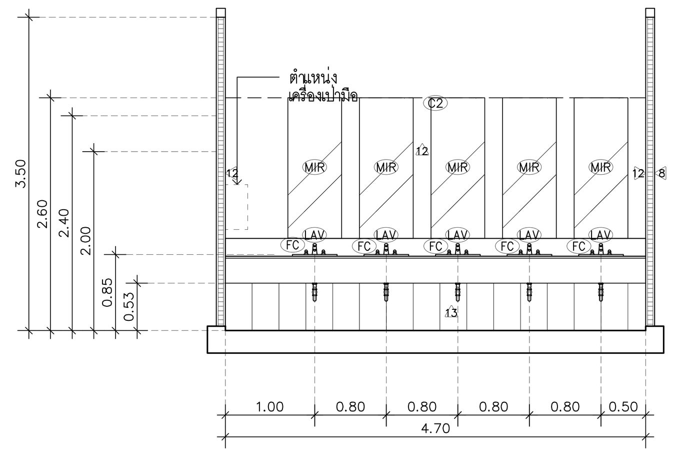

รูปตัด 2 ขยายห้องน้ำ 2.3 ชั้น 2

SCALE 1 : 50

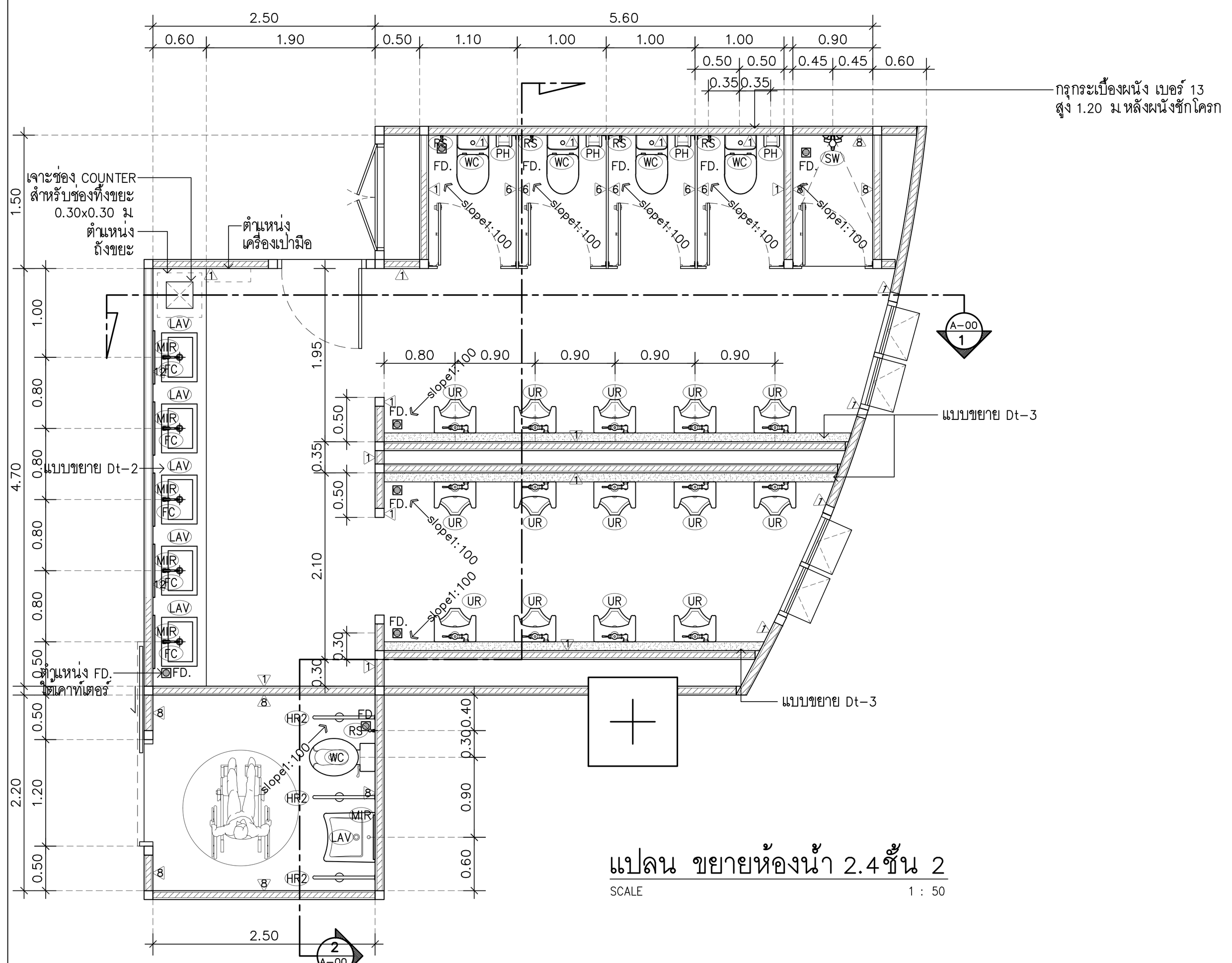

แปลน ขยายห้องน้ำ 2.4 ชั้น 2

SCALE 1 : 50

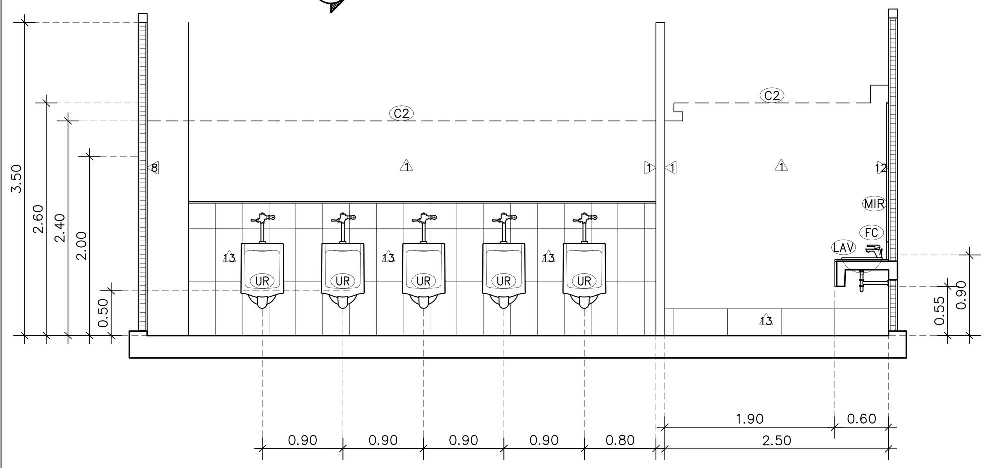

รูปตัด 1 ขยายห้องน้ำ 2.4 ชั้น 2

SCALE 1 : 50

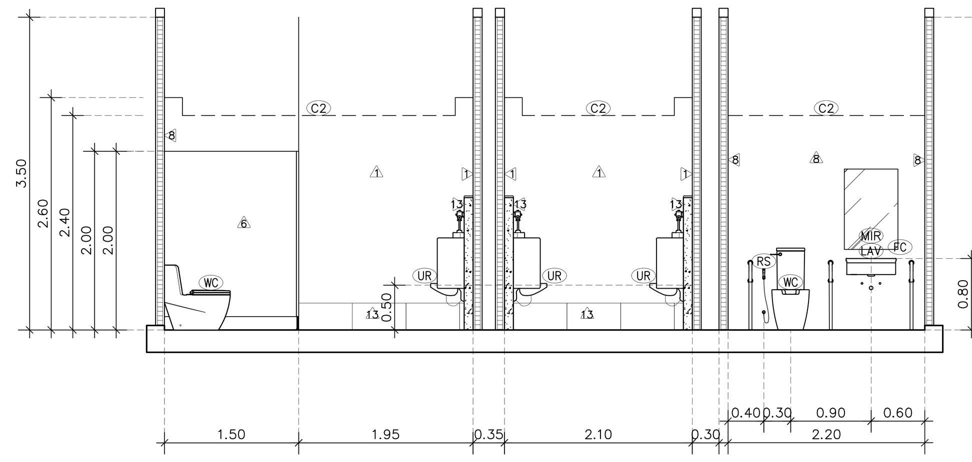

รูปตัด 2 ขยายห้องน้ำ 2.4 ชั้น 2

SCALE 1 : 50

อุทยานวิทยาศาสตร์
และเทคโนโลยี
มหาวิทยาลัยเชียงใหม่

กิจการร่วมค้า พีดี อีส

inside out design

PACDE
PACDE COMPANY LIMITED

215 ถ.ศรีภูมิ ต.ศรีภูมิ อ.เมือง เชียงใหม่ 50200
Tel. 053 221 160 , 02-6453610

เจ้าของโครงการ
สำนักงานปลัดกระทรวงการอุดมศึกษา
วิทยาศาสตร์ วิจัยและนวัตกรรม

โครงการ
ก่อสร้างอาคารอุทยานวิทยาศาสตร์ภูมิภาค ภาคเหนือ
เพื่อเป็นศูนย์กลางขับเคลื่อนธุรกิจนวัตกรรม BCG
สำหรับระเบียงเศรษฐกิจพิเศษภาคเหนือ
(RSP North BCG Innovation Headquarter for NEC)

ที่ตั้งโครงการ
พื้นที่การศึกษามหาวิทยาลัยเชียงใหม่ ตำบลแม่เหียะ
อำเภอเมืองเชียงใหม่ จังหวัดเชียงใหม่

สถาปนิก
ปจิตพงษ์ พงษ์ศิวาภัย ว-ภส.11
จิรวุฒิ พลกล้า ส.สถ.2325
ชุติพงศ์ วงศ์ภูงา ว.สถ.636
ธีระวุฒิ อินทรมงคล ภ.สถ.8099
อิศรา อารีรอบ สสถ. 3600
สุทธิวัต ภานุโศภิษฐ์ ภ.สถ.11796
กวีวัธน์ มนูสุรสิทธิ์ ภ.สถ.18545
ศุภจิต สระมัจฉา ภ.สถ.18573

วิศวกรโครงสร้าง
พชร ภูวัฒนานุสรณ์ วย.1196
จักรินพันธ์ สกลภูวรักษ์ สย.10114
วงษ์เทพ ตั้งศิริกุล สย. 9453

วิศวกรระบบไฟฟ้าและสื่อสาร
กฤษณะ ยินดี วฟก.948
อรรถพล ปินไชย สฟก.6035

วิศวกรระบบสุขาภิบาล ระบบป้องกันอัคคีภัย
จรัสพล ตริยางกูลศรี วส.73
ชนวัฒน์ นิทัศน์วิจิตร สส.338

วิศวกรระบบเครื่องกลและระบบปรับอากาศ
สมศักย์ อัตประชา วก.933

มัณฑนากร

ภูมิสถาปัตยกรรม

BIM. MODELER
ธนพงษ์ หาญศิริวัฒนกิจ ส.สถ.3765

รายการแก้ไขแบบ

เลขที่	วันที่	รายละเอียด

เขียนโดย	ตรวจสอบโดย
-	-
วันที่ 02 พฤศจิกายน 2568	มาตราส่วน A0 1 : 50

ชื่อแบบ
แบบขยายห้องน้ำ ชั้น 2

รหัสแบบ A-45

รหัสโครงการ	จำนวนแผ่นรวม 87

CAD FILE :

แบบก่อสร้าง
(Construction Drawing)

ไม่อนุญาตให้วัดระยะจากแบบ ทุกระยะให้
ตรวจสอบจากสถานที่ก่อสร้างจริง

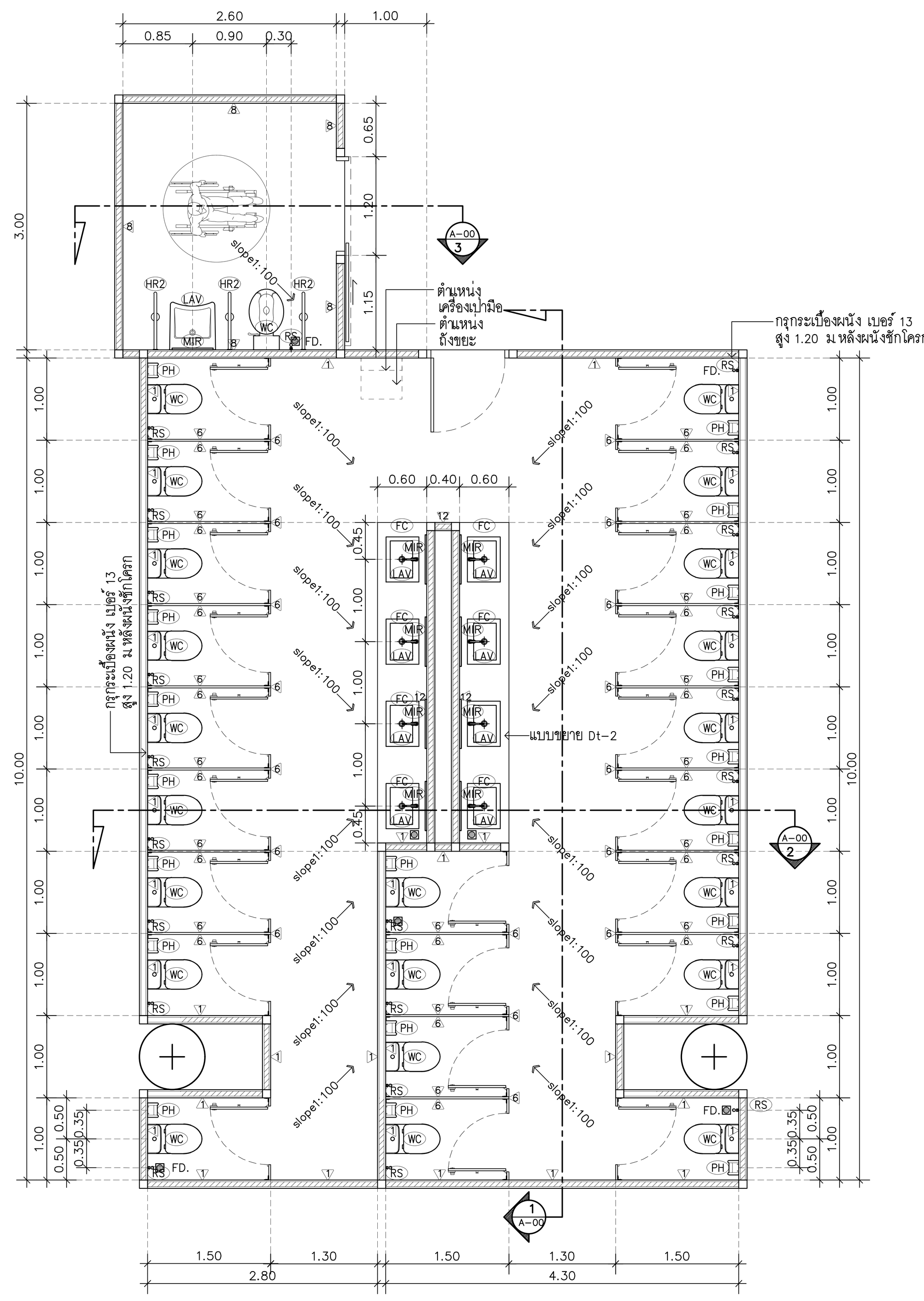

แปลน ขยายห้องน้ำ 3.1ชั้น 3
SCALE 1 : 50

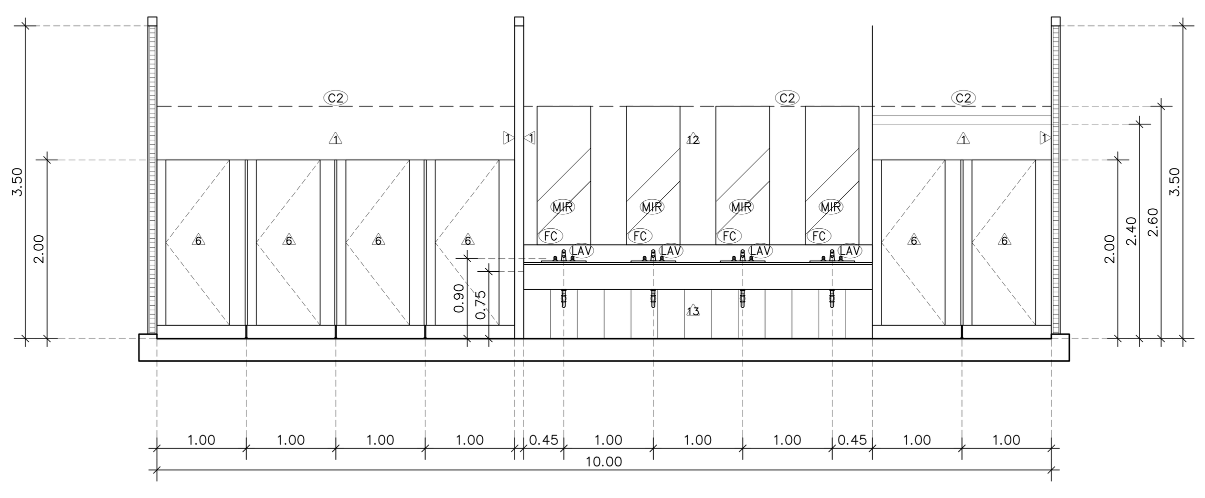

รูปตัด 1 ขยายห้องน้ำ 3.1 ชั้น 3
SCALE 1 : 50

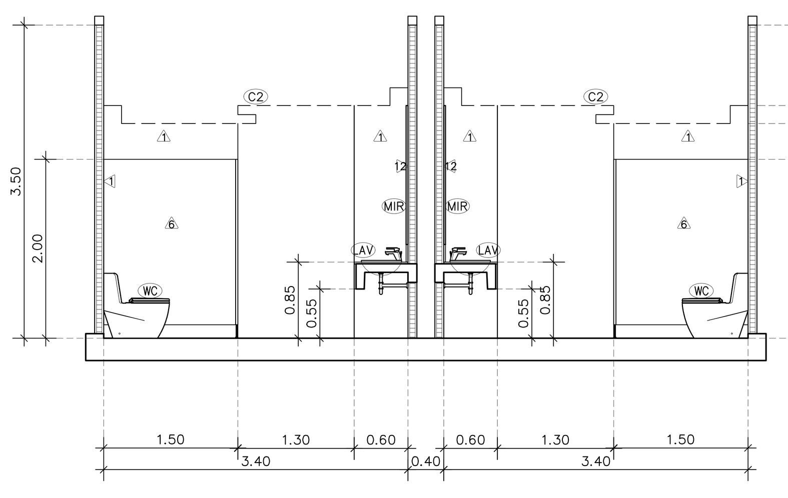

รูปตัด 2 ขยายห้องน้ำ 3.1 ชั้น 3
SCALE 1 : 50

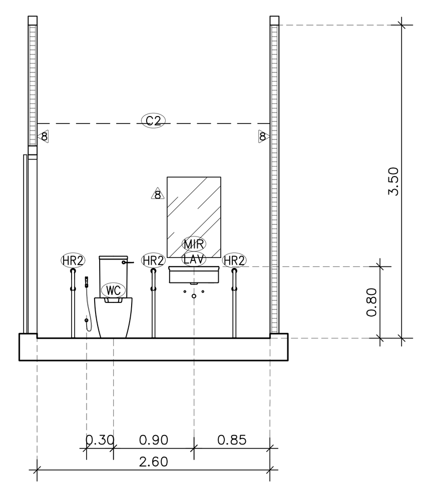

รูปตัด 3 ขยายห้องน้ำ 3.1 ชั้น 3
SCALE 1 : 50

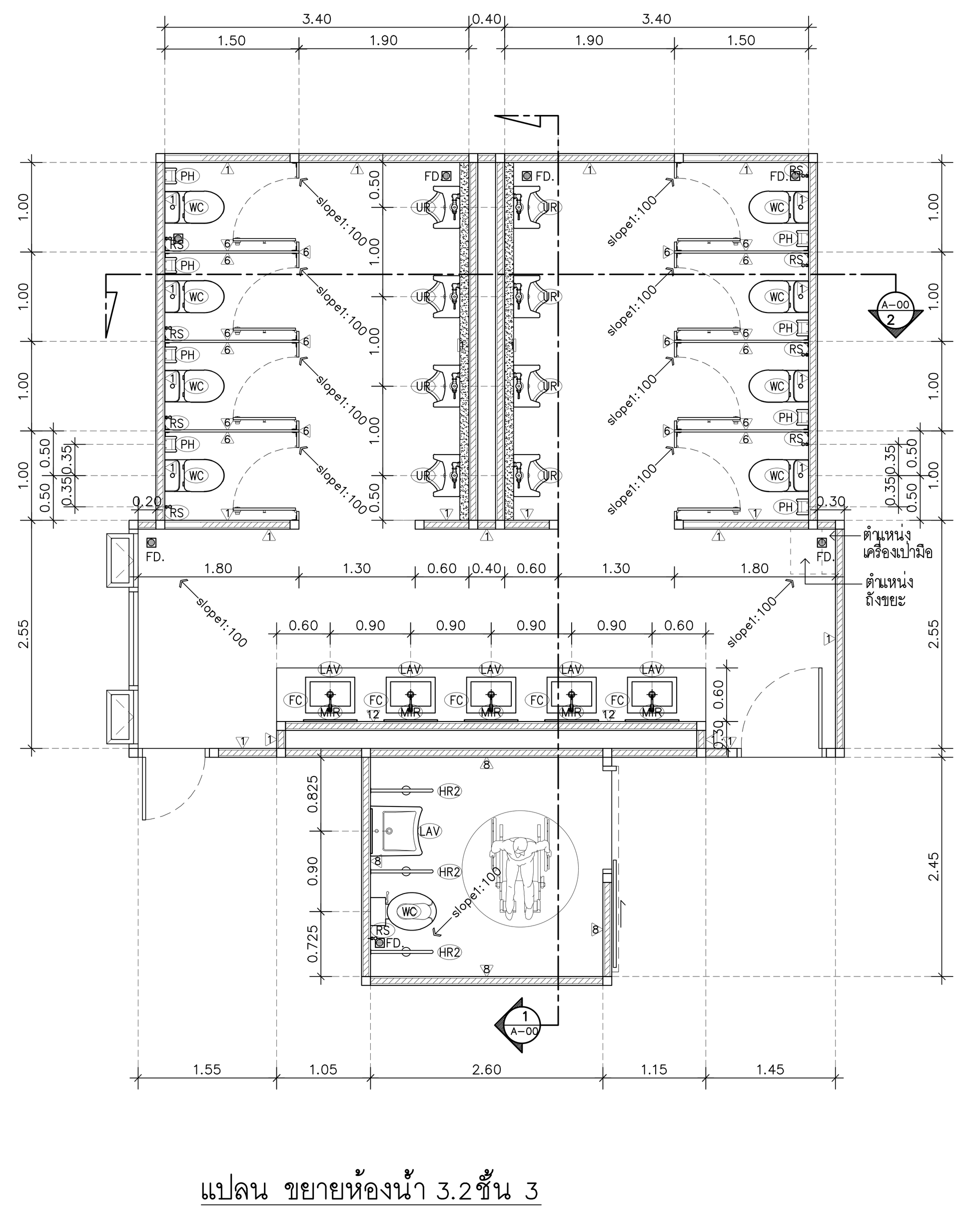

แปลน ขยายห้องน้ำ 3.2ชั้น 3
SCALE 1 : 50

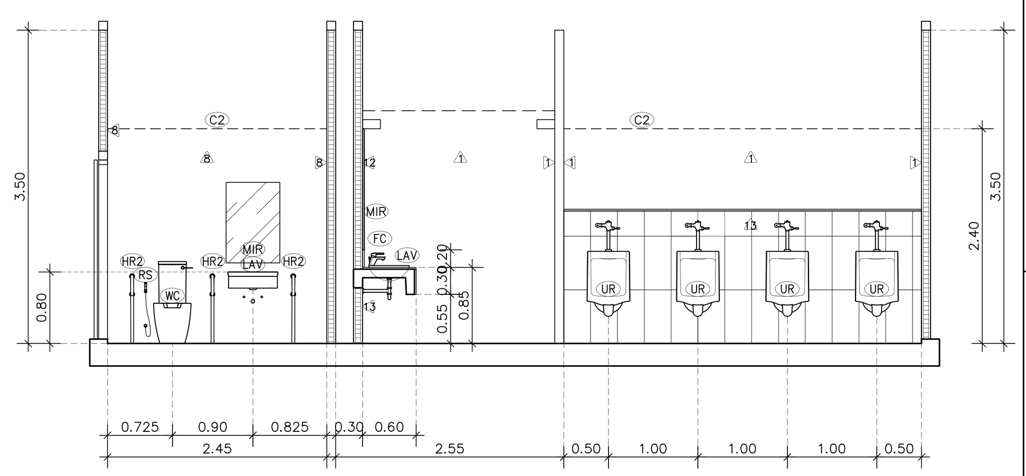

รูปตัด 1 ขยายห้องน้ำ 3.2 ชั้น 3
SCALE 1 : 50

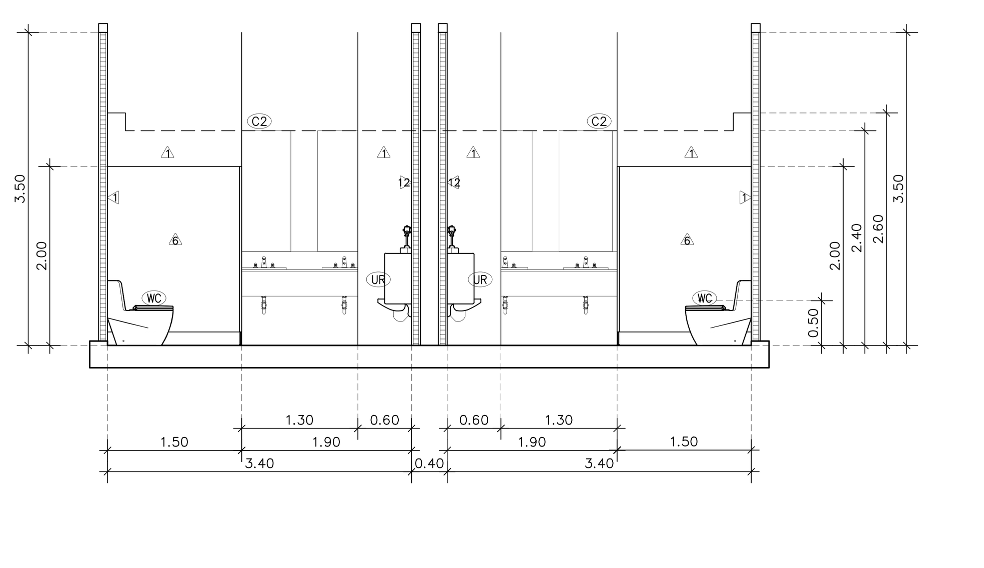

รูปตัด 2 ขยายห้องน้ำ 3.2 ชั้น 3
SCALE 1 : 50

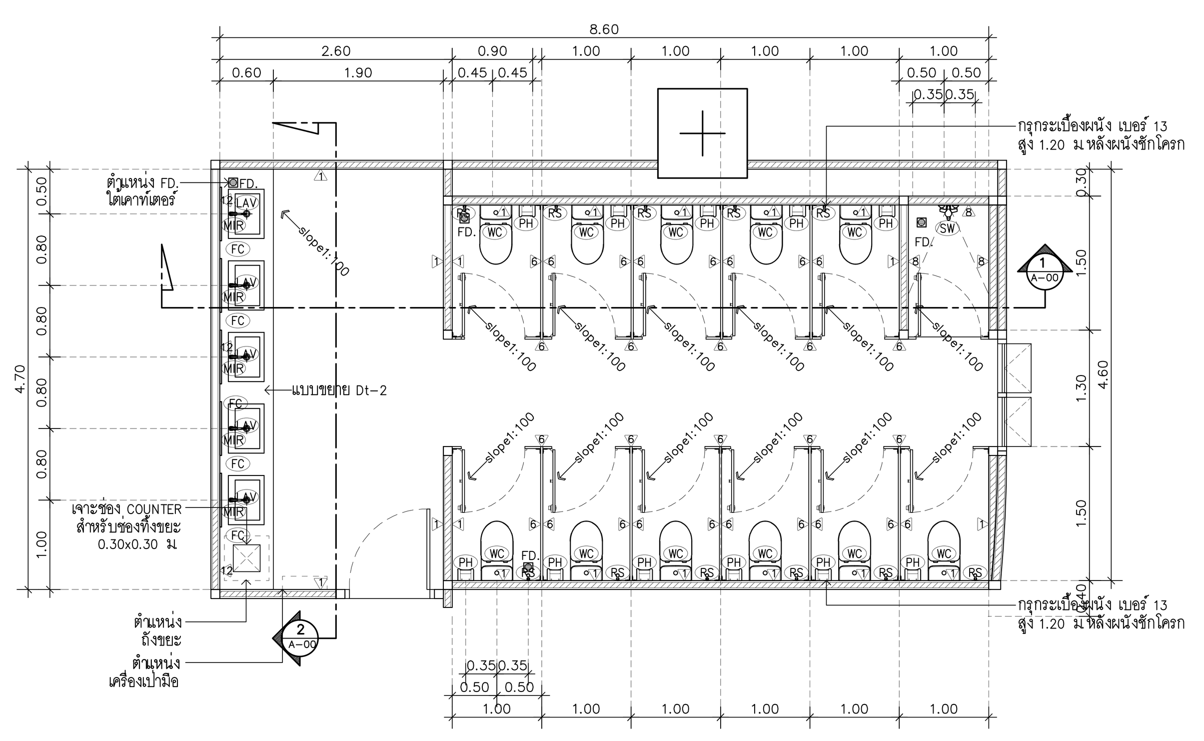

แปลน ขยายห้องน้ำ 3.3ชั้น 3
SCALE 1 : 50

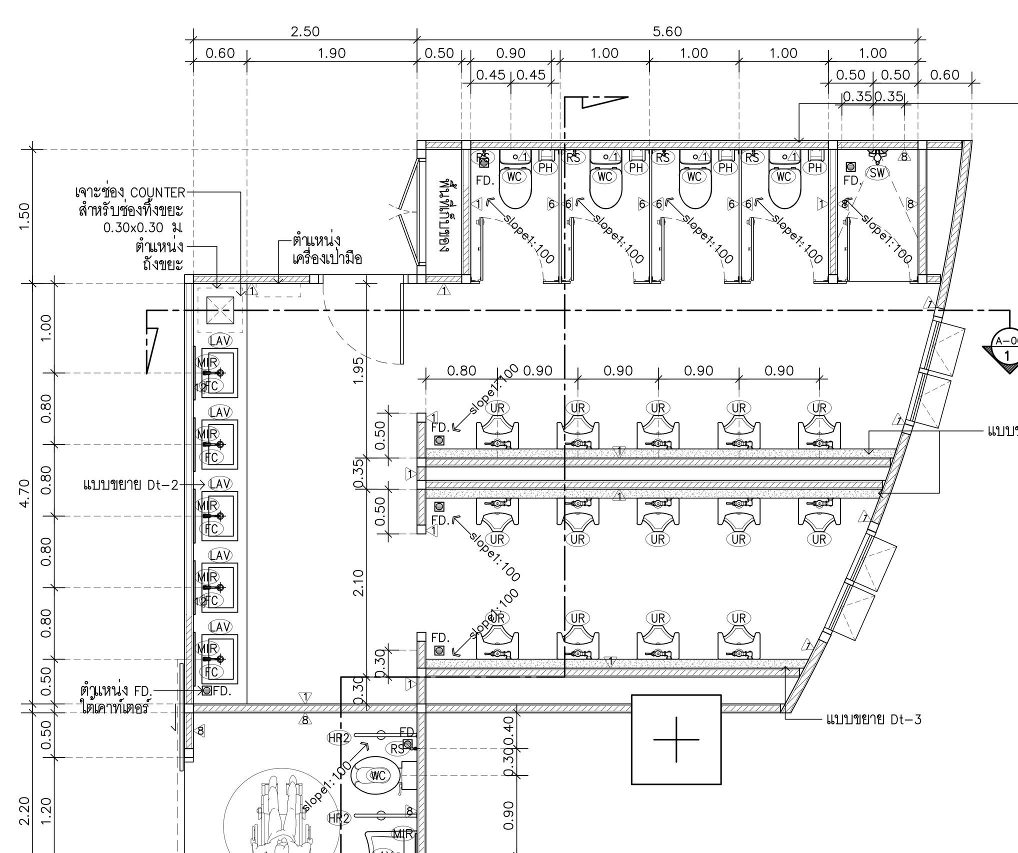

แปลน ขยายห้องน้ำ 3.4ชั้น 3
SCALE 1 : 50

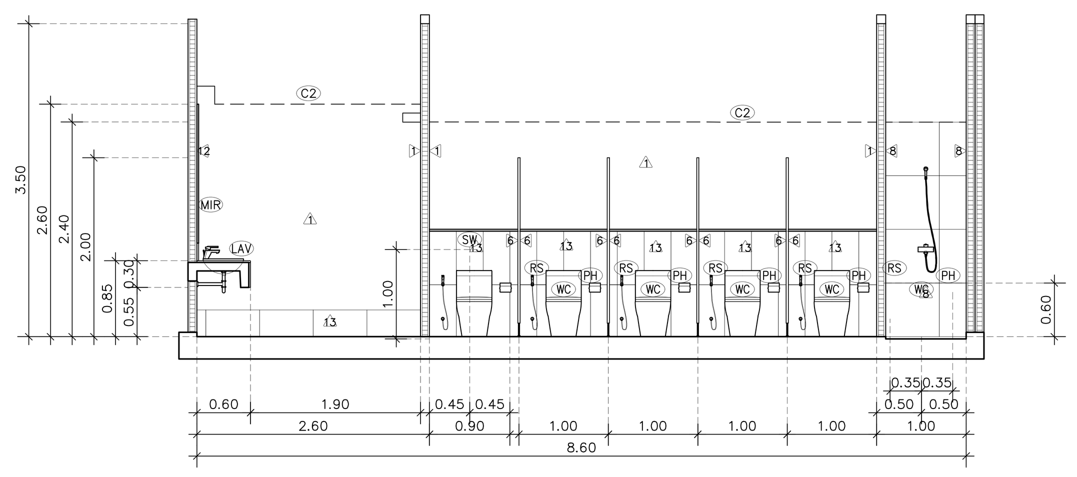

รูปตัด 1 ขยายห้องน้ำ 3.3 ชั้น 3
SCALE 1 : 50

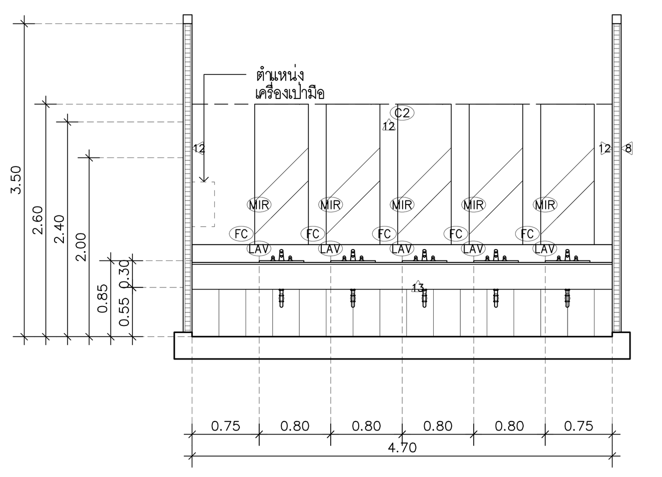

รูปตัด 2 ขยายห้องน้ำ 3.3 ชั้น 3
SCALE 1 : 50

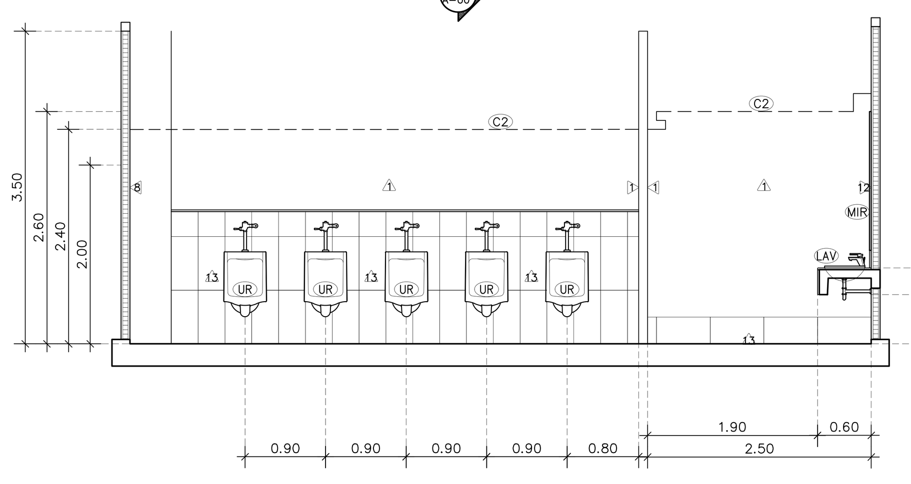

รูปตัด 1 ขยายห้องน้ำ 3.4 ชั้น 3
SCALE 1 : 50

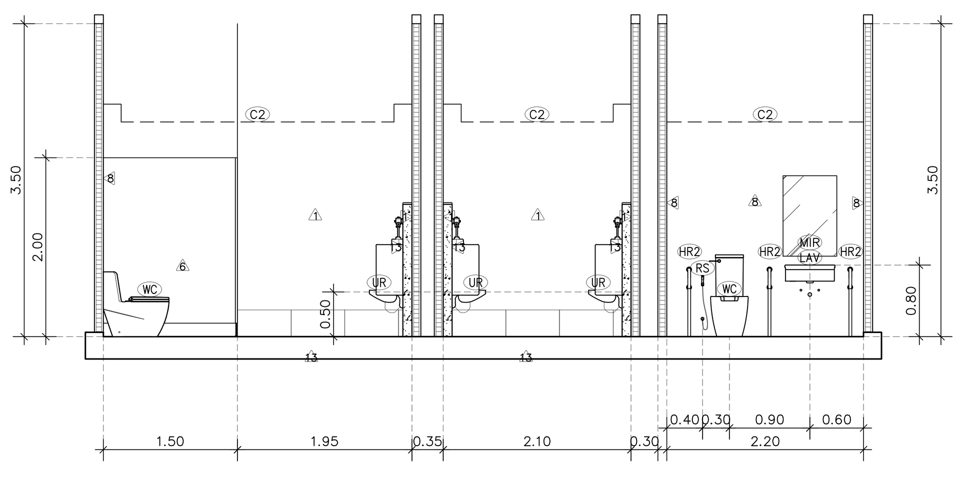

รูปตัด 2 ขยายห้องน้ำ 3.4 ชั้น 3
SCALE 1 : 50

อุทยานวิทยาศาสตร์
และเทคโนโลยี
มหาวิทยาลัยเชียงใหม่

กิจการร่วมค้า พีดี อีส

inside out design

PACDE
PACDE COMPANY LIMITED
215 ถ.ศรีภูมิ ต.ศรีภูมิ อ.เมือง เชียงใหม่ 50200
Tel. 053 221 160 , 02-6453610

เจ้าของโครงการ
สำนักงานปลัดกระทรวงการอุดมศึกษา
วิทยาศาสตร์ วิจัยและนวัตกรรม

โครงการ
ก่อสร้างอาคารอุทยานวิทยาศาสตร์ภูมิภาค ภาคเหนือ
เพื่อเป็นศูนย์กลางขับเคลื่อนธุรกิจนวัตกรรม BCG
สำหรับระเบียงเศรษฐกิจพิเศษภาคเหนือ
(RSP North BCG Innovation Headquarter for NEC)

ที่ตั้งโครงการ
พื้นที่การศึกษามหาวิทยาลัยเชียงใหม่ ตำบลแม่เหียะ
อำเภอเมืองเชียงใหม่ จังหวัดเชียงใหม่

สถาปนิก
ปจิตพงษ์ พงษ์ศิวาภัย ว-ภส.11
จิรวุฒิ พลกล้า ส.สถ.2325
ชุติพงศ์ วงศ์ภูงา ว.สถ.636
ธีระวุฒิ อินทรมงคล ภ.สถ.8099
อิศรา อารีรอบ สสถ. 3600
สุทธิวัต ภานุโศภิษฐ์ ภ.สถ.11796
กวีวัธน์ มนูสุรสิทธิ์ ภ.สถ.18545
ศุภจิต สระมัจฉา ภ.สถ.18573

วิศวกรโครงสร้าง
พชร ภูวัฒนานุสรณ์ วย.1196
จักรินพันธ์ สกลภูวรักษ์ สย.10114
วงษ์เทพ ตั้งศิริกุล สย. 9453

วิศวกรระบบไฟฟ้าและสื่อสาร
กฤษณะ ยินดี วฟก.948
อรรถพล ปินไชย สฟก.6035

วิศวกรระบบสุขาภิบาล ระบบป้องกันอัคคีภัย
จรัสพล ตริยางกูลศรี วส.73
ชนวัฒน์ นิทัศน์วิจิตร สส.338

วิศวกรระบบเครื่องกลและระบบปรับอากาศ
สมศักย์ อัตประชา วก.933

มัณฑนากร

ภูมิสถาปัตยกรรม

BIM. MODELER
ธนพงษ์ หาญศิริวัฒนกิจ ส.สถ.3765

รายการแก้ไขแบบ

เลขที่	วันที่	รายละเอียด

เขียนโดย	ตรวจสอบโดย
-	-
วันที่ 02 พฤศจิกายน 2568	มาตราส่วน A0 1 : 50

ชื่อแบบ
แบบขยายห้องน้ำ ชั้น 3

รหัสแบบ A-46

รหัสโครงการ	จำนวนแผ่นรวม 87

CAD FILE :

แบบก่อสร้าง
(Construction Drawing)

ไม่อนุญาตให้วัดระยะจากแบบ ทุกระยะให้
ตรวจสอบจากสถานที่ก่อสร้างจริง

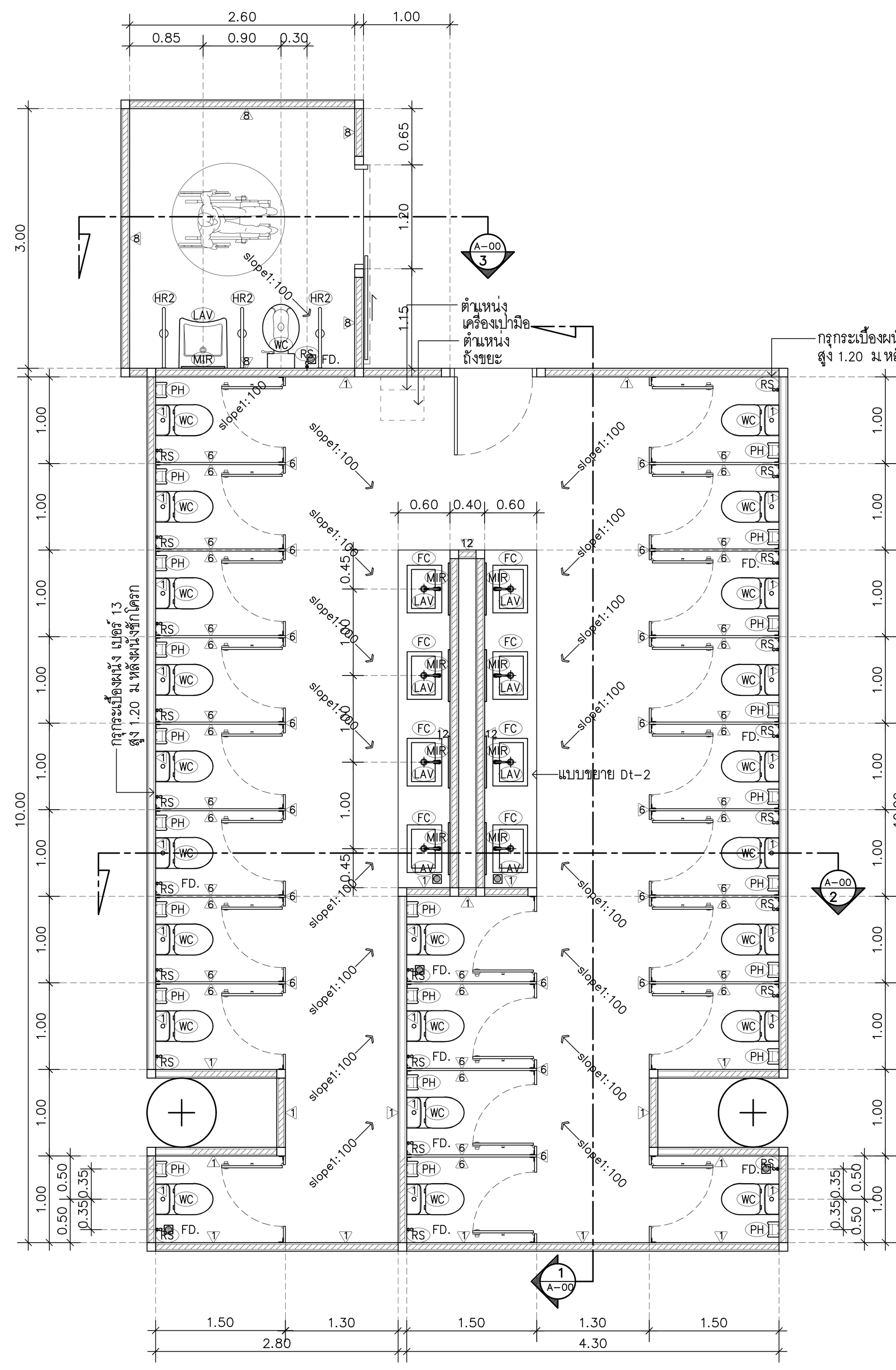

แปลน ขยายห้องน้ำ 4.1 ชั้น 4
SCALE 1 : 50

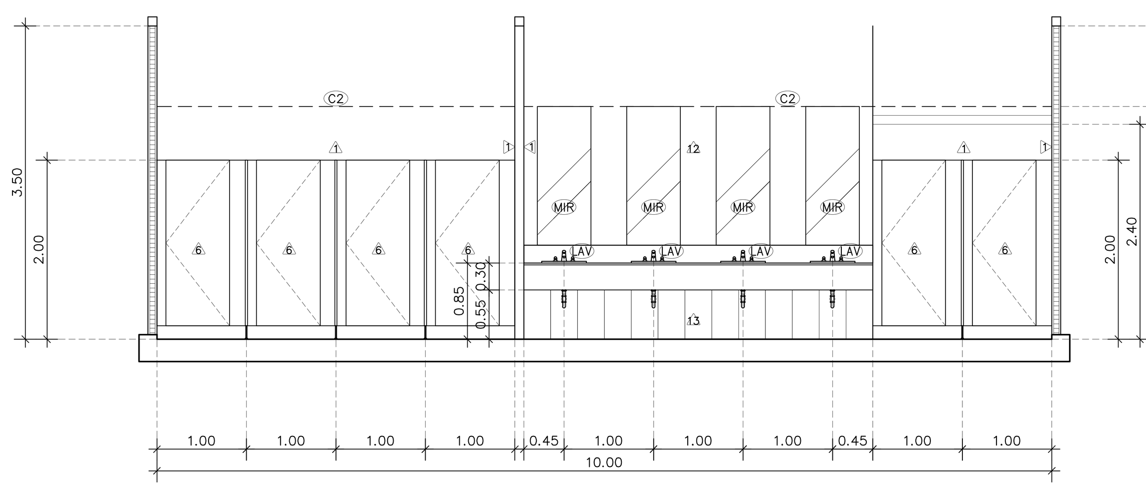

รูปตัด 1 ขยายห้องน้ำ 4.1 ชั้น 4
SCALE 1 : 50

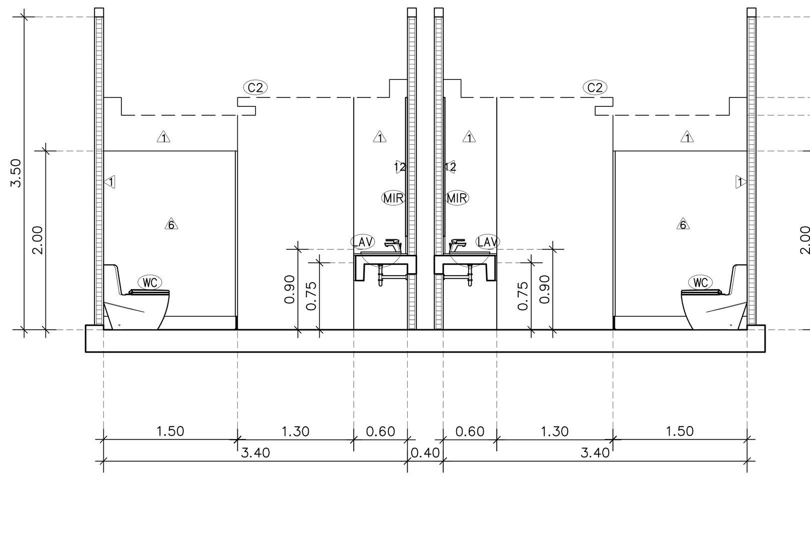

รูปตัด 2 ขยายห้องน้ำ 4.1 ชั้น 4
SCALE 1 : 50

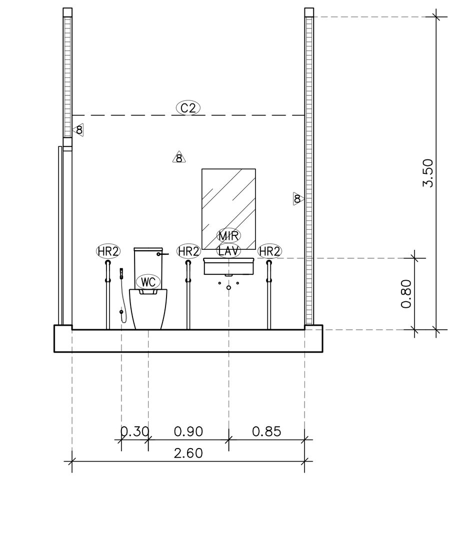

รูปตัด 3 ขยายห้องน้ำ 4.1 ชั้น 4
SCALE 1 : 50

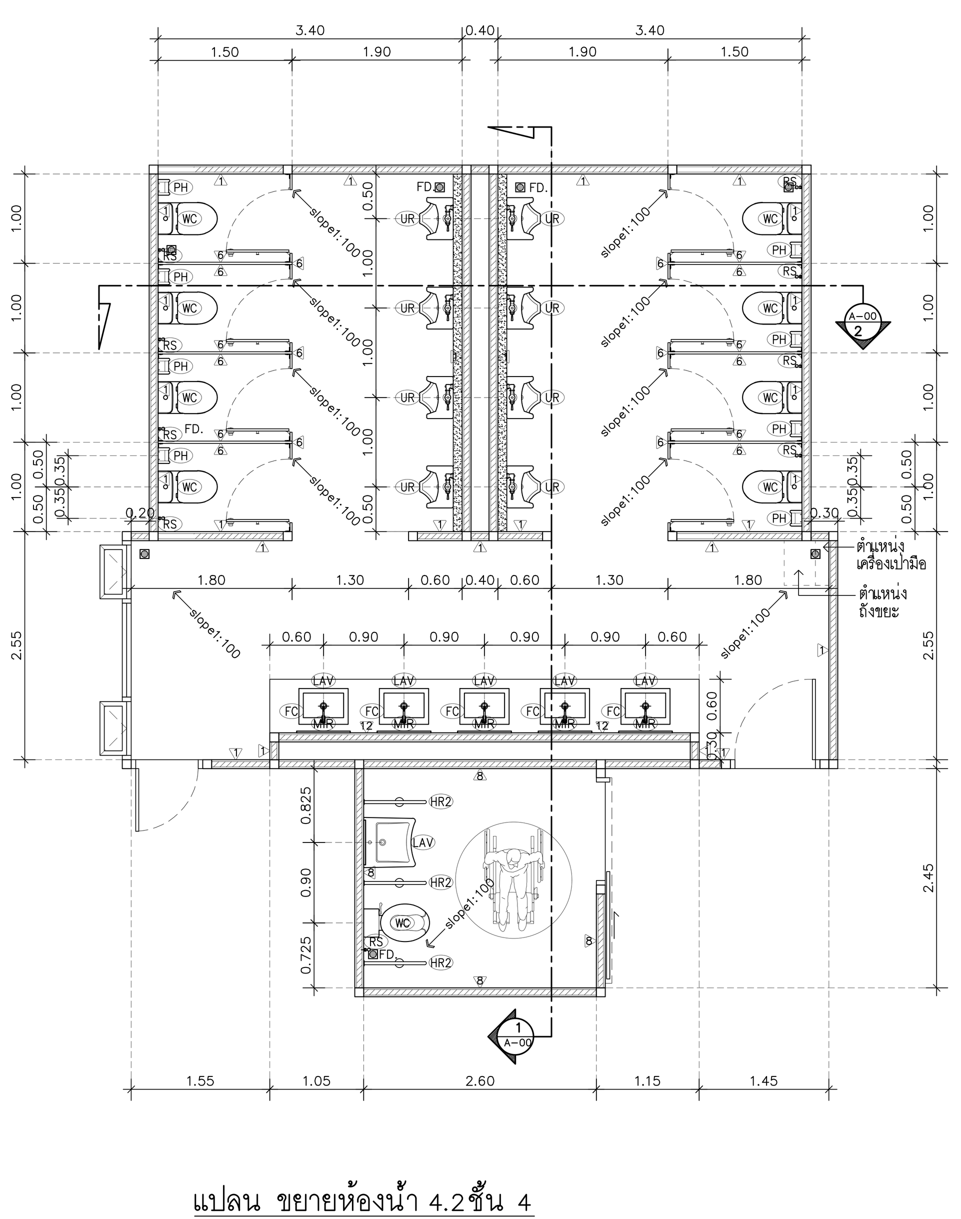

แปลน ขยายห้องน้ำ 4.2 ชั้น 4
SCALE 1 : 50

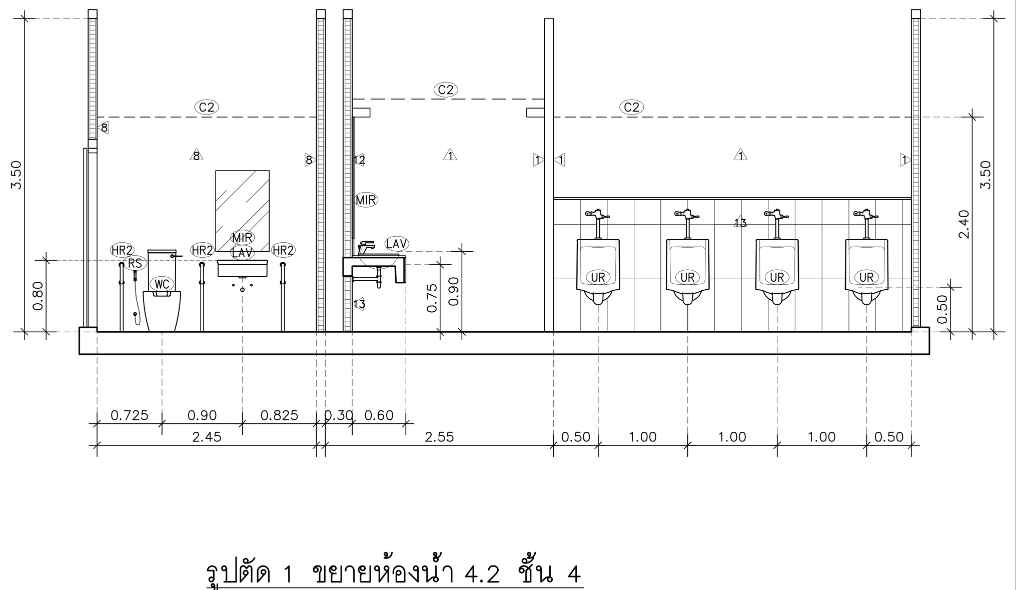

รูปตัด 1 ขยายห้องน้ำ 4.2 ชั้น 4
SCALE 1 : 50

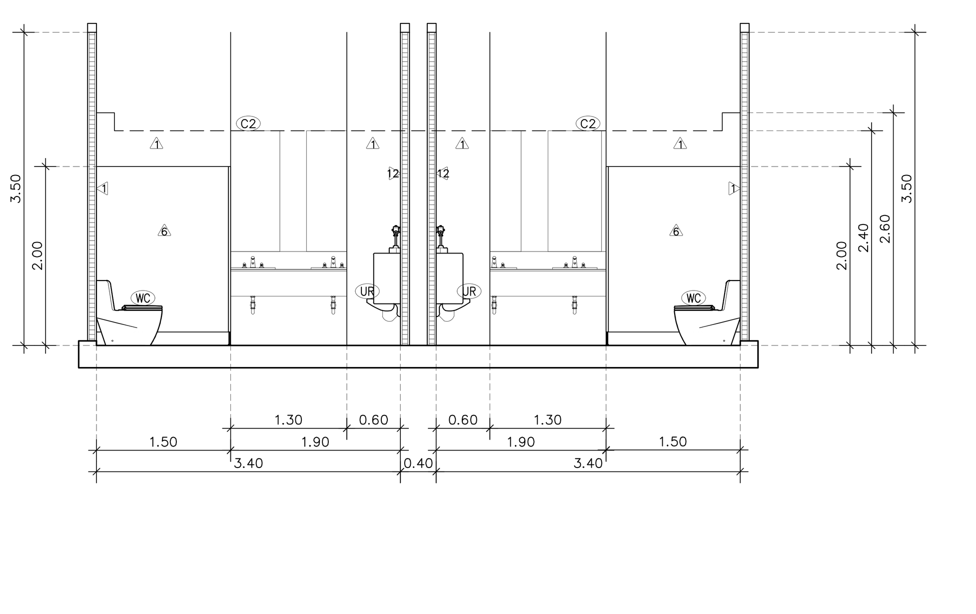

รูปตัด 2 ขยายห้องน้ำ 4.2 ชั้น 4
SCALE 1 : 50

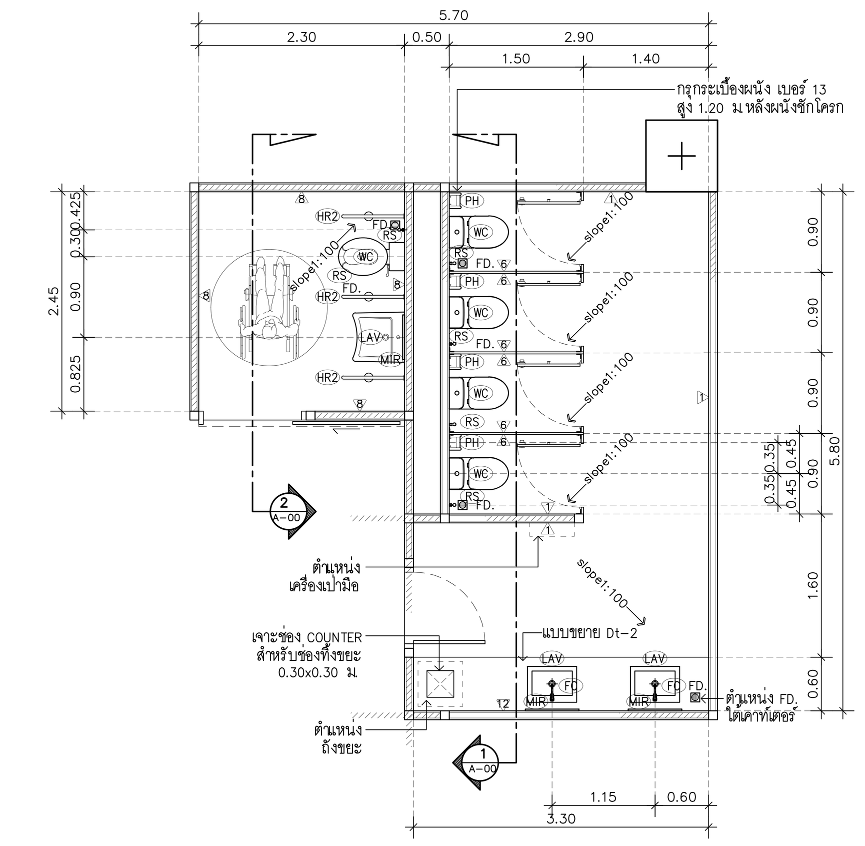

แปลน ขยายห้องน้ำ 5.1 ชั้น 5
SCALE 1 : 50

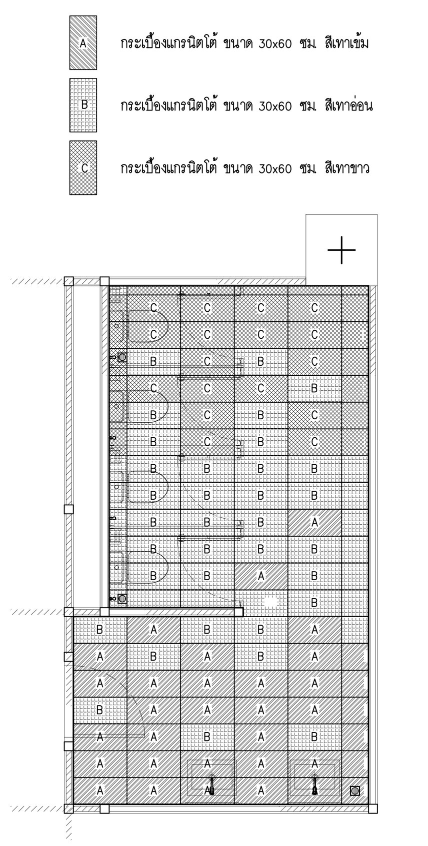

แปลน ขยายปูกระเบื้องห้องน้ำ 5.1
SCALE 1 : 50

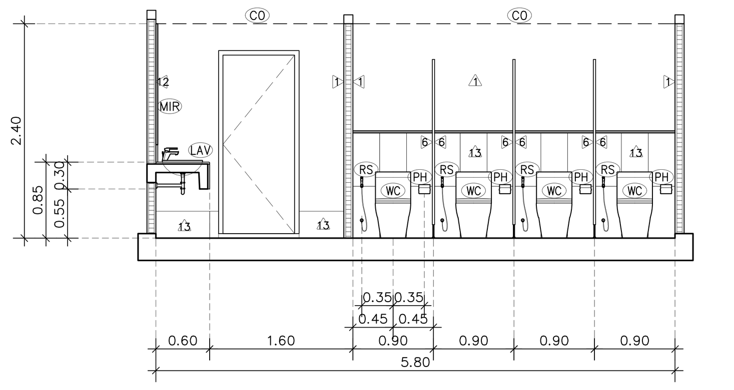

รูปตัด 1 ขยายห้องน้ำ 5.1 ชั้น 5
SCALE 1 : 50

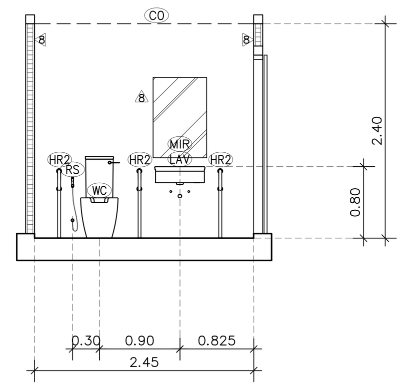

รูปตัด 2 ขยายห้องน้ำ 5.1 ชั้น 5
SCALE 1 : 50

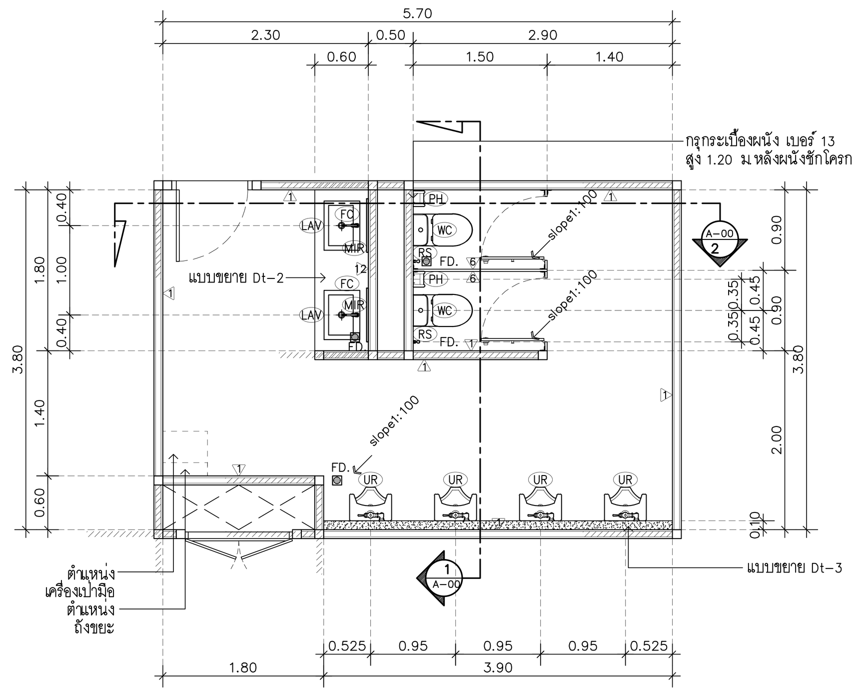

แปลน ขยายห้องน้ำ 5.2 ชั้น 5
SCALE 1 : 50

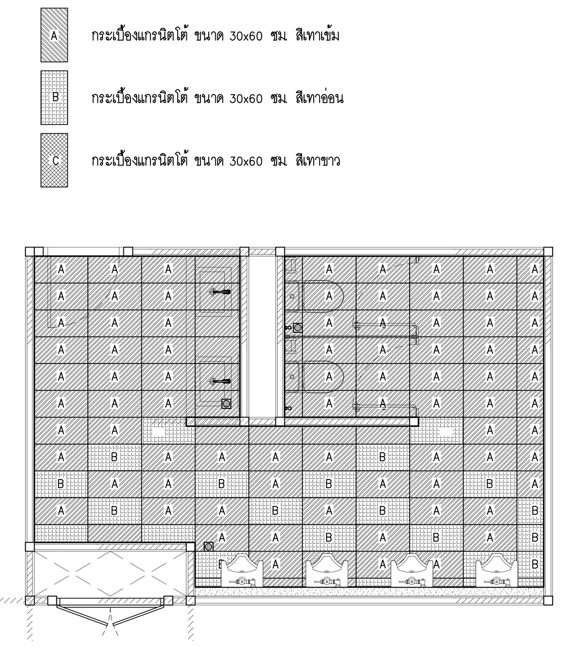

แปลน ขยายปูกระเบื้องห้องน้ำ 5.2
SCALE 1 : 50

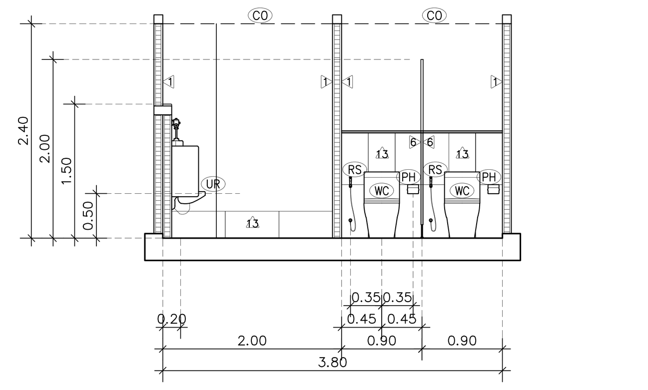

รูปตัด 1 ขยายห้องน้ำ 5.2 ชั้น 5
SCALE 1 : 50

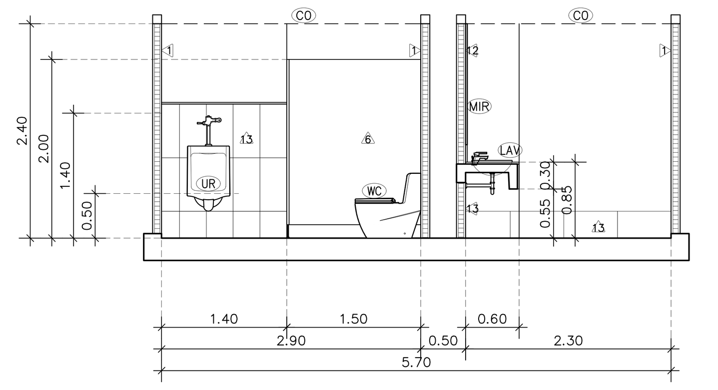

รูปตัด 2 ขยายห้องน้ำ 5.2 ชั้น 5
SCALE 1 : 50

อุทยานวิทยาศาสตร์
และเทคโนโลยี
มหาวิทยาลัยเชียงใหม่

กิจการร่วมค้า พีดี อีส

inside out design

PACDE
PACDE COMPANY LIMITED
215 ถ.ศรีภูมิ ต.ศรีภูมิ อ.เมือง เชียงใหม่ 50200
Tel. 053 221 160 , 02-6453610

เจ้าของโครงการ
สำนักงานปลัดกระทรวงการอุดมศึกษา
วิทยาศาสตร์ วิจัยและนวัตกรรม

โครงการ
ก่อสร้างอาคารอุทยานวิทยาศาสตร์ภูมิภาค ภาคเหนือ
เพื่อเป็นศูนย์กลางขับเคลื่อนธุรกิจนวัตกรรม BCG
สำหรับระเบียงเศรษฐกิจพิเศษภาคเหนือ
(RSP North BCG Innovation Headquarter for NEC)

ที่ตั้งโครงการ
พื้นที่การศึกษามหาวิทยาลัยเชียงใหม่ ตำบลแม่เหียะ
อำเภอเมืองเชียงใหม่ จังหวัดเชียงใหม่

สถาปนิก
ปจิตพงษ์ พงษ์ศิวาภัย ว-ภส.11
จิรวุฒิ พลกล้า ส.สถ.2325
ชุติพงศ์ วงศ์ภูงา ว.สถ.636
ธีระวุฒิ อินทรมงคล ภ.สถ.8099
อิศรา อารีรอบ สสถ. 3600
สุทธิวัต ภานุโศภิษฐ์ ภ.สถ.11796
กวีวัธน์ มนูสุรสิทธิ์ ภ.สถ.18545
ศุภจิต สระมัจฉา ภ.สถ.18573

วิศวกรโครงสร้าง
พชร ภูวัฒนานุสรณ์ วย.1196
จักรินพันธ์ สกลภูวรักษ์ สย.10114
วงษ์เทพ ตั้งศิริกุล สย. 9453

วิศวกรระบบไฟฟ้าและสื่อสาร
กฤษณะ ยินดี วฟก.948
อรรถพล ปินไชย สฟก.6035

วิศวกรระบบสุขาภิบาล ระบบป้องกันอัคคีภัย
จรัสพล ตริยางกูลศรี วส.73
ชนวัฒน์ นิทัศน์วิจิตร สส.338

วิศวกรระบบเครื่องกลและระบบปรับอากาศ
สมศักย์ อัตประชา วก.933

มัณฑนากร

ภูมิสถาปัตยกรรม

BIM. MODELER
ธนพงษ์ หาญศิริวัฒนกิจ ส.สถ.3765

รายการแก้ไขแบบ

เลขที่	วันที่	รายละเอียด

เขียนโดย	ตรวจสอบโดย
-	-
วันที่ 02 พฤศจิกายน 2568	**มาตราส่วน** A0 1 : 50

ชื่อแบบ
แบบขยายห้องน้ำ ชั้น 4
แบบขยายห้องน้ำ ชั้น 5

รหัสแบบ A-47

รหัสโครงการ	จำนวนแผ่นรวม 87

CAD FILE :

แบบก่อสร้าง
(Construction Drawing)

ไม่อนุญาตให้วัดระยะจากแบบ ทุกระยะให้
ตรวจสอบจากสถานที่ก่อสร้างจริง

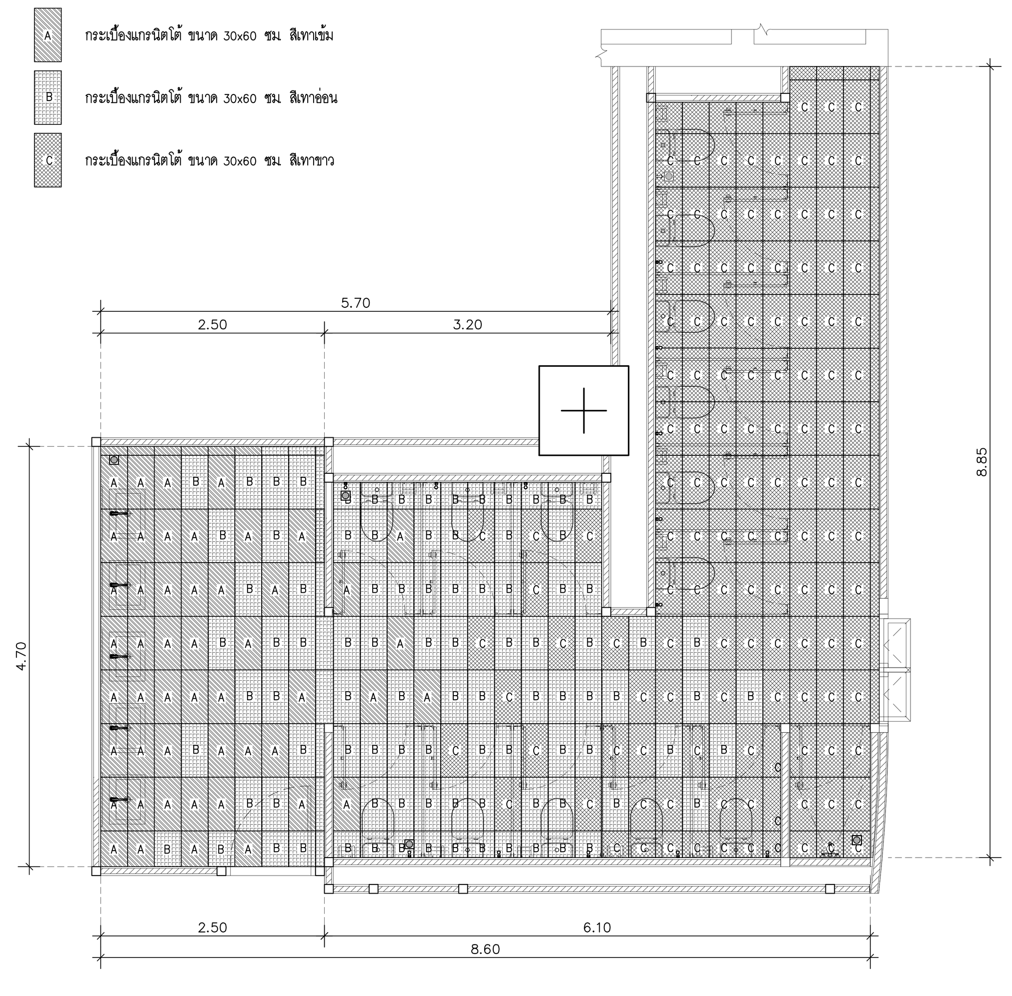

แปลน ขยายปูกระเบื้องห้องน้ำ 1.4
SCALE 1 : 50

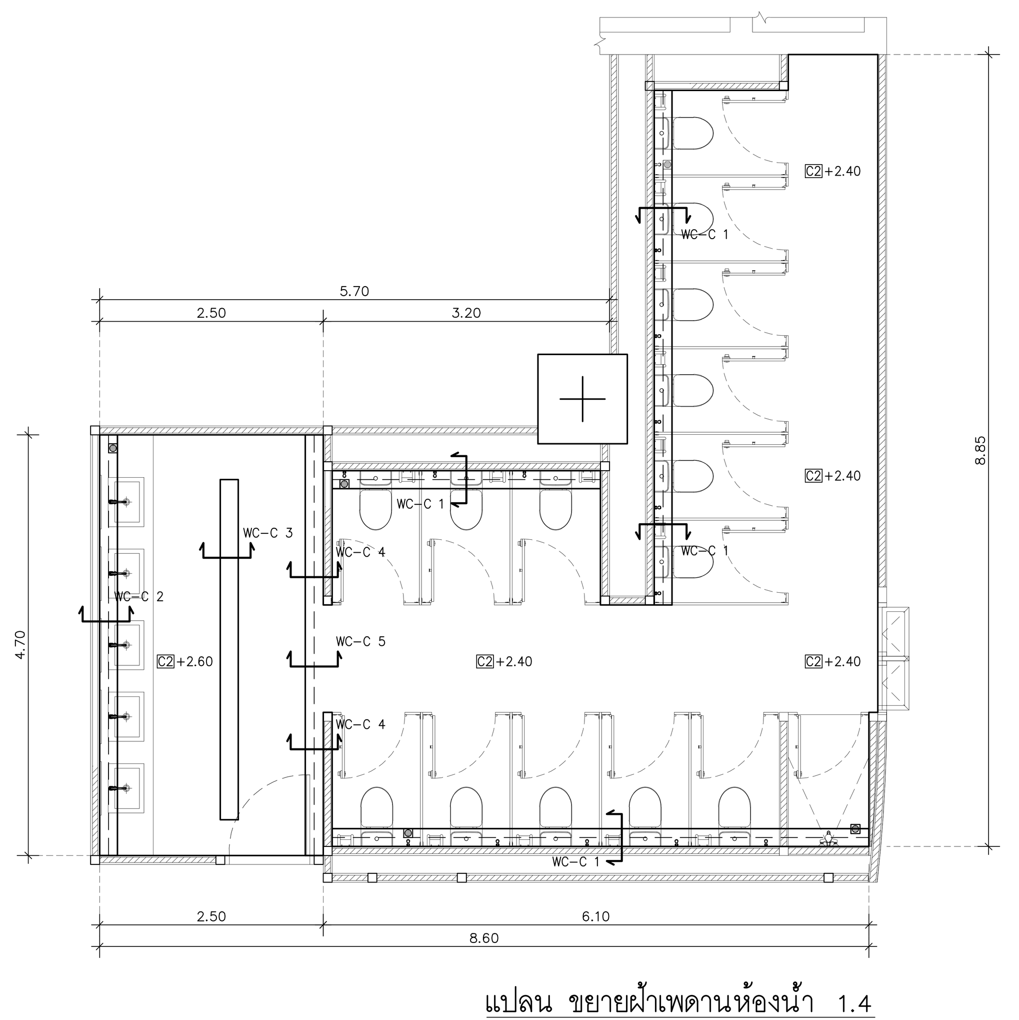

แปลน ขยายฝ้าเพดานห้องน้ำ 1.4
SCALE 1 : 50

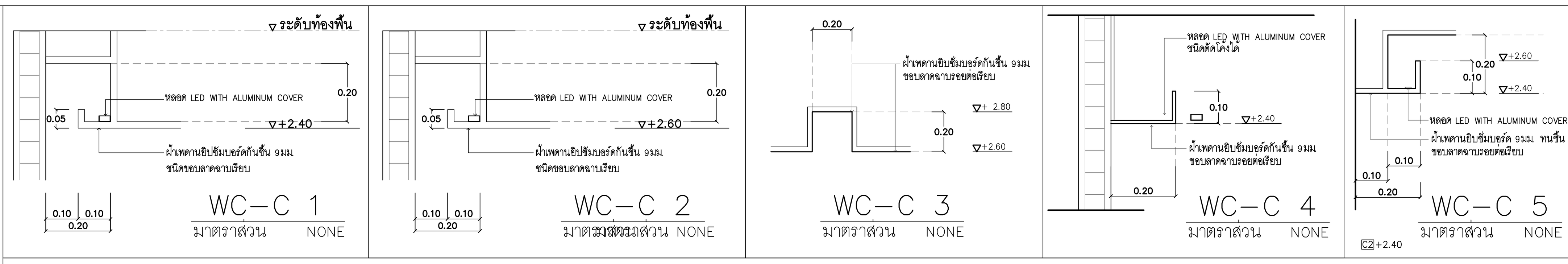

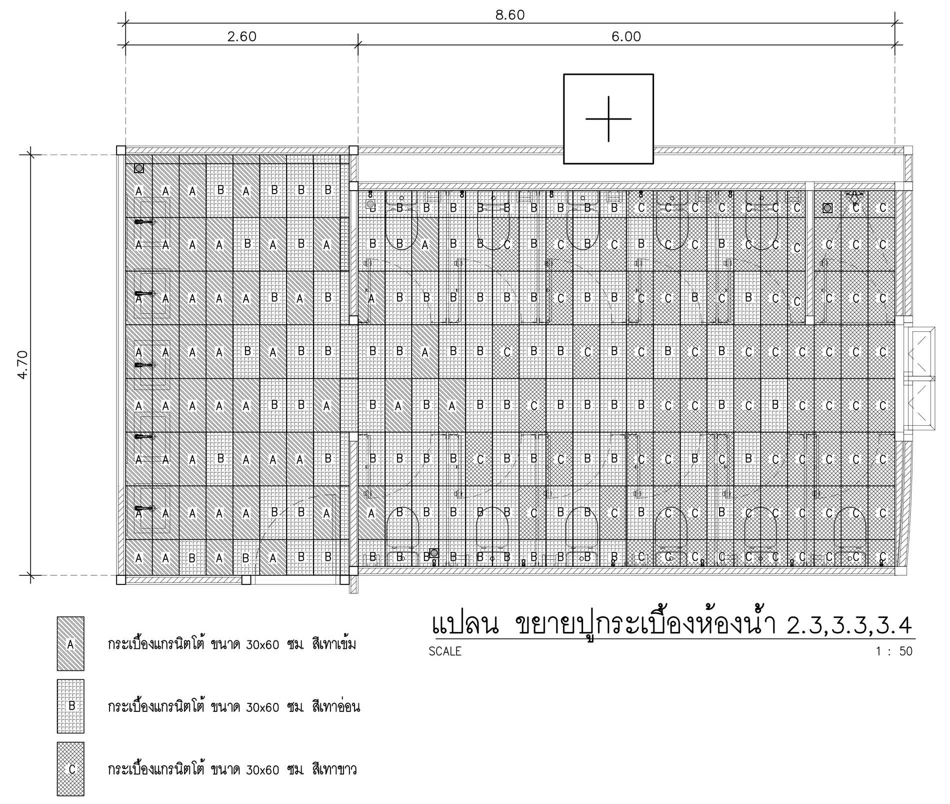

แปลน ขยายปูกระเบื้องห้องน้ำ 2.3,3.3,3.4
SCALE 1 : 50

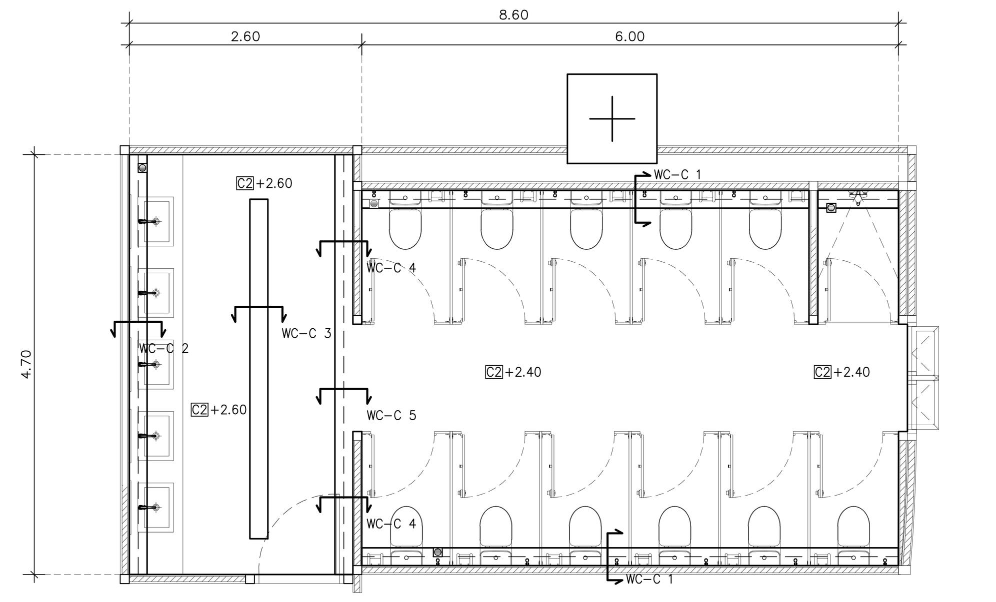

แปลน ขยายฝ้าเพดานห้องน้ำ 2.3,3.3,3.4
SCALE 1 : 50

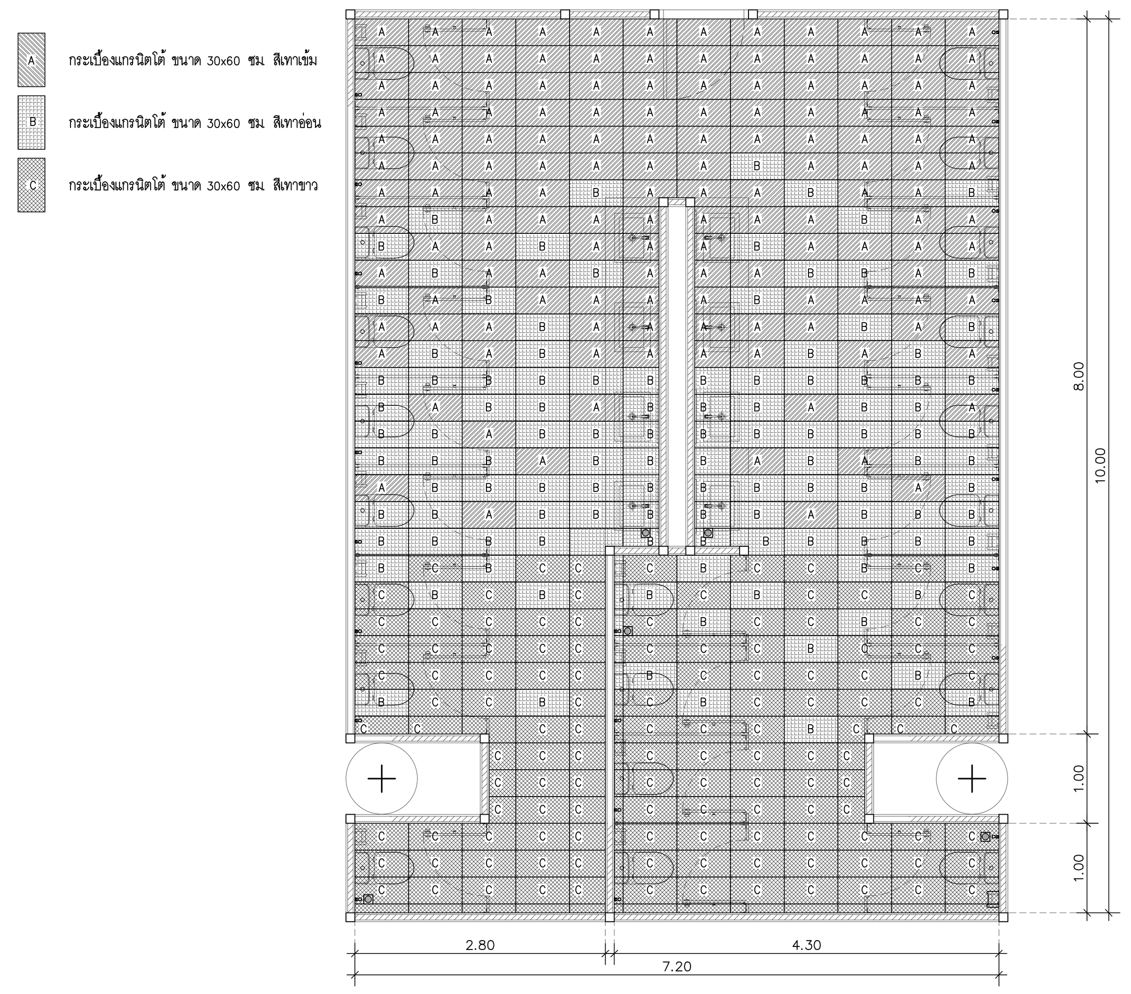

แปลน ขยายปูกระเบื้องห้องน้ำ 2.1,3.1,4.1
SCALE 1 : 50

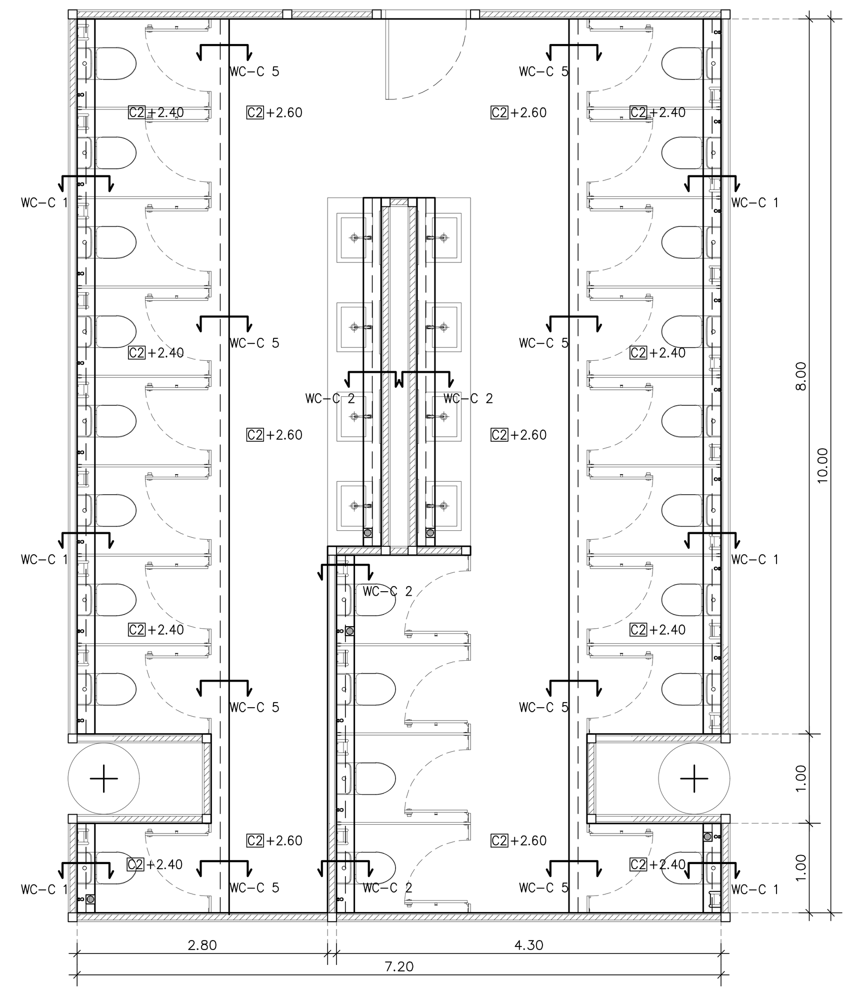

แปลน ขยายฝ้าเพดานห้องน้ำ 2.1,3.1,4.1
SCALE 1 : 50

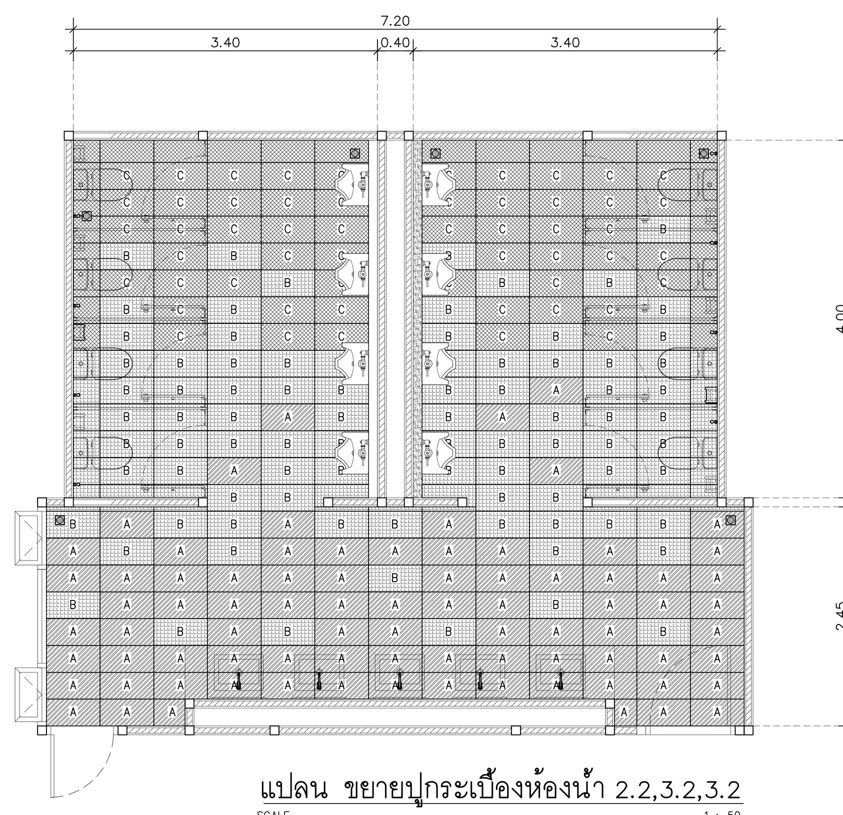

แปลน ขยายปูกระเบื้องห้องน้ำ 2.2,3.2,3.2
SCALE 1 : 50

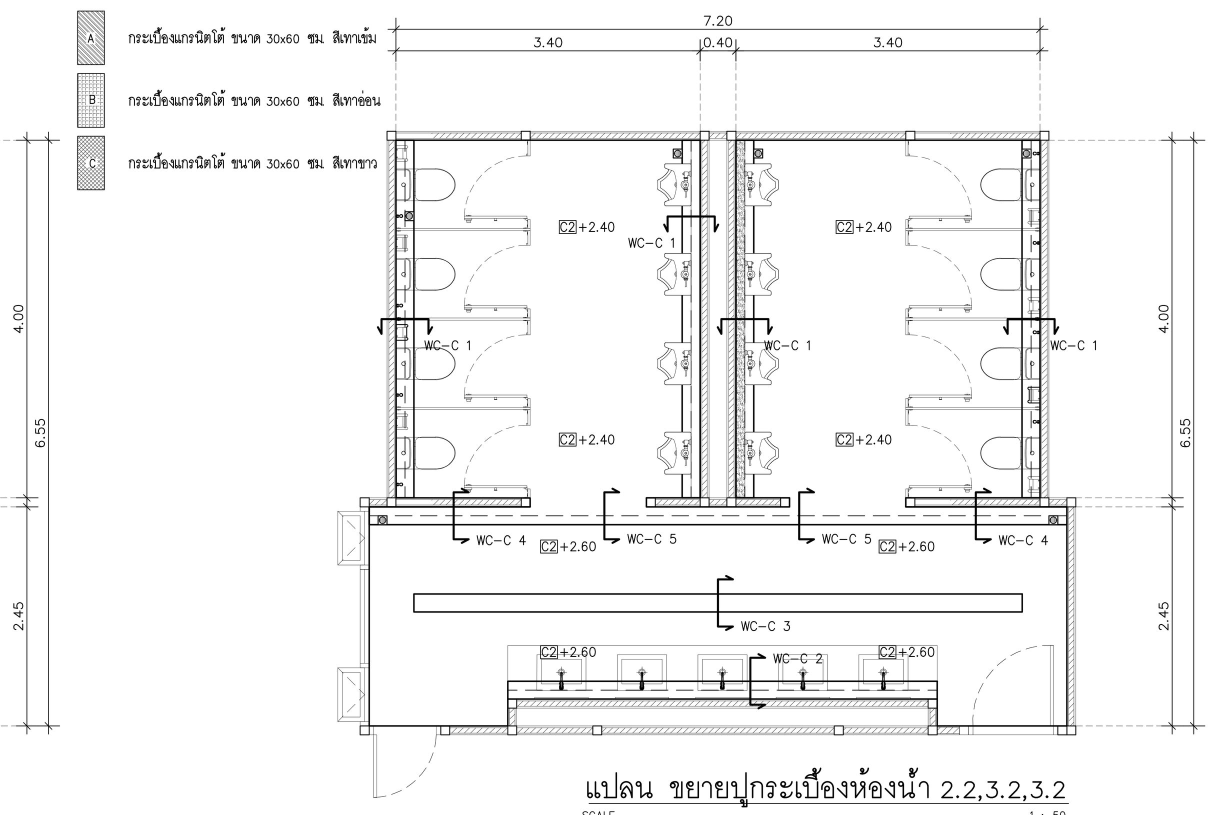

แปลน ขยายปูกระเบื้องห้องน้ำ 2.2,3.2,3.2
SCALE 1 : 50

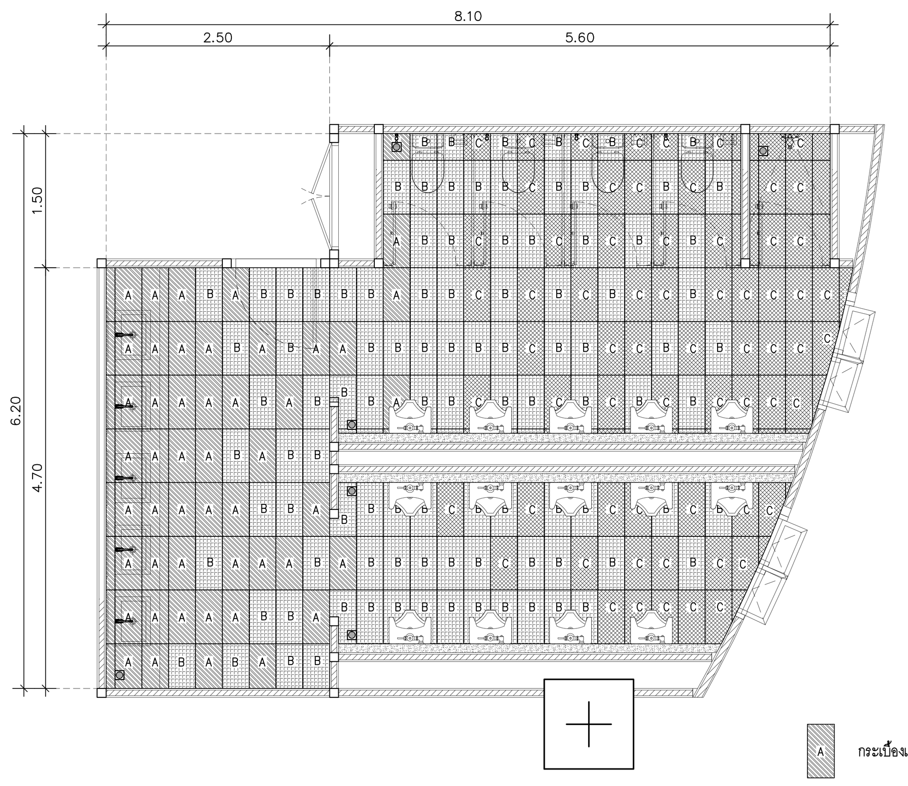

แปลน ขยายปูกระเบื้องห้องน้ำ 1.5,2.4,3.4
SCALE 1 : 50

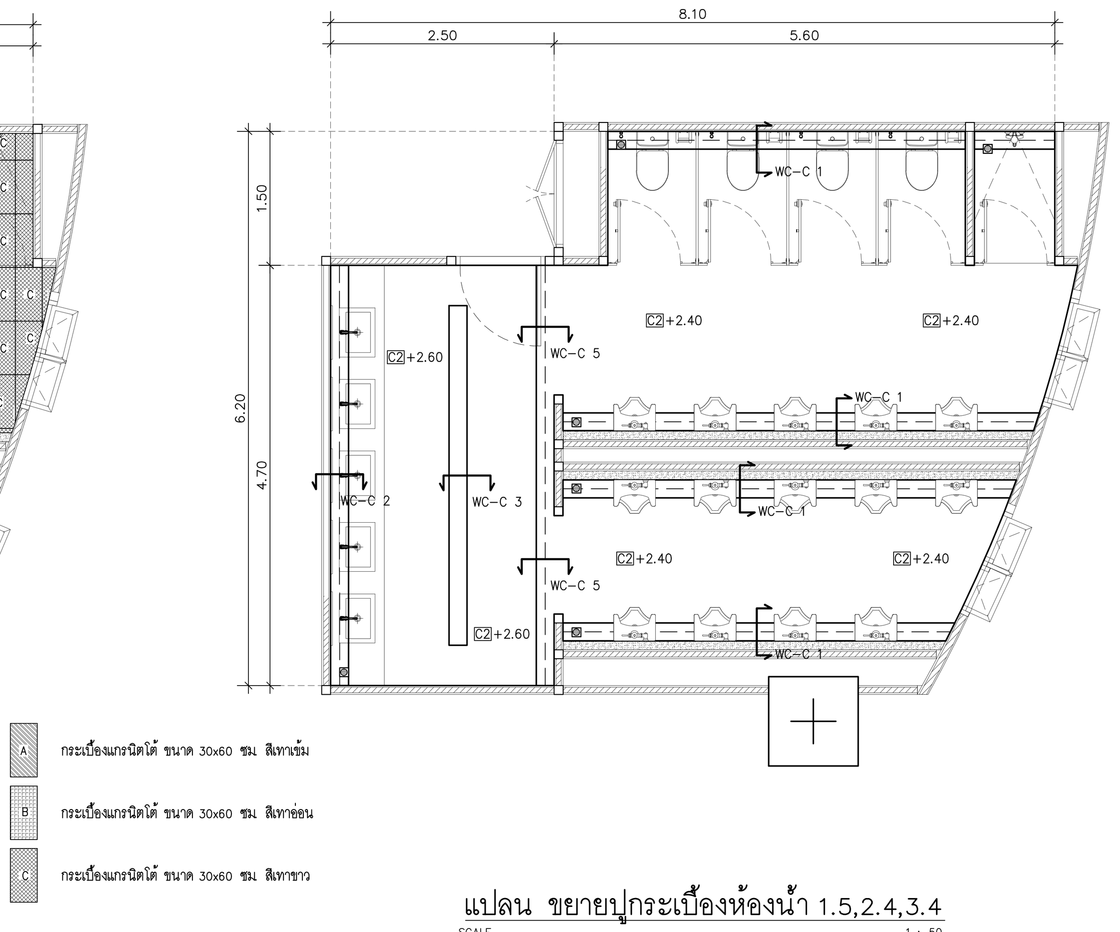

แปลน ขยายปูกระเบื้องห้องน้ำ 1.5,2.4,3.4
SCALE 1 : 50

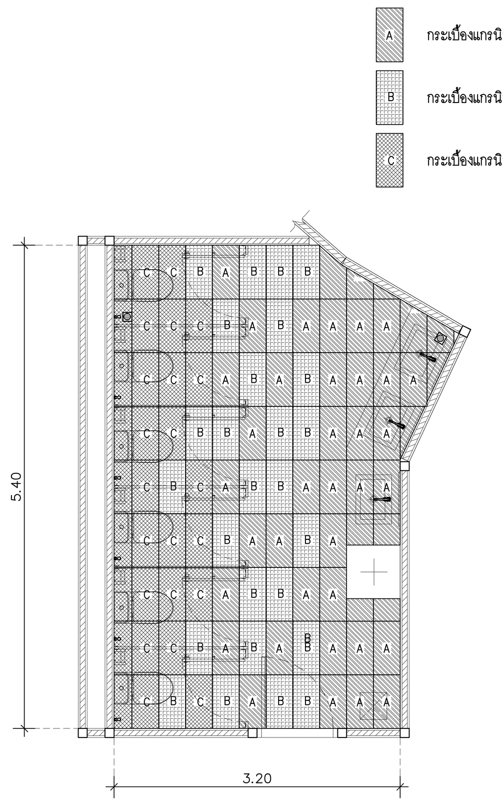

แปลน ขยายปูกระเบื้องห้องน้ำ 1.1
SCALE 1 : 50

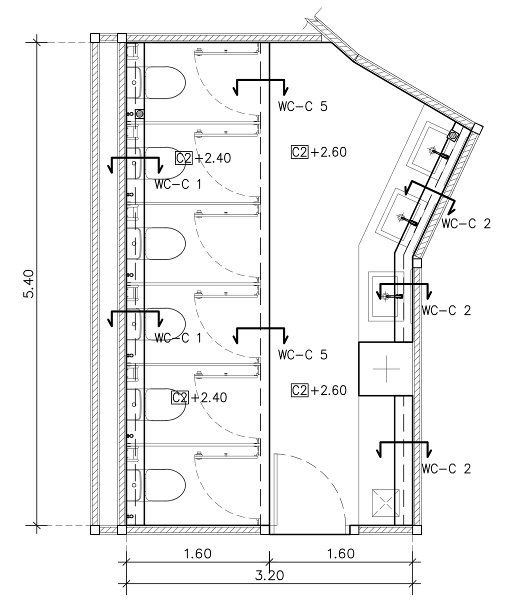

แปลน ขยายปูกระเบื้องห้องน้ำ 1.1
SCALE 1 : 50

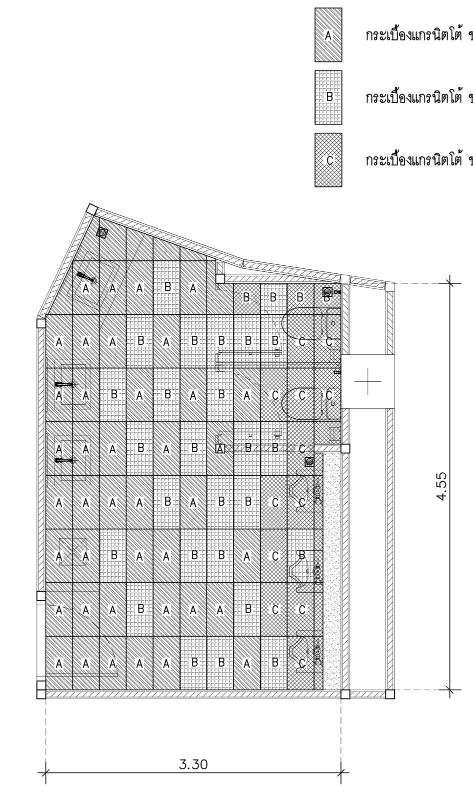

แปลน ขยายปูกระเบื้องห้องน้ำ 1.2
SCALE 1 : 50

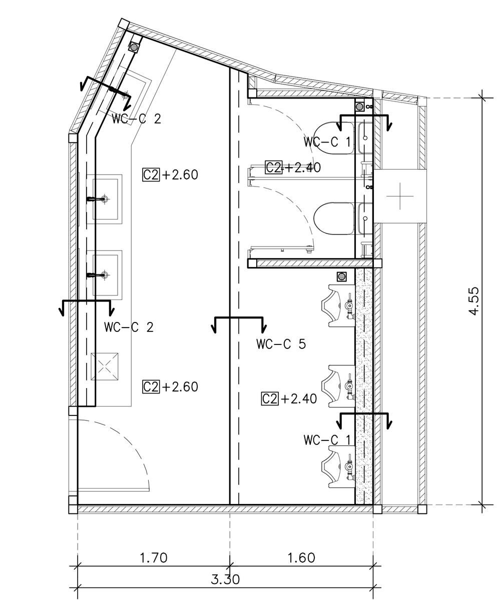

แปลน ขยายฝ้าเพดานห้องน้ำ 1.2
SCALE 1 : 50

อุทยานวิทยาศาสตร์
และเทคโนโลยี
มหาวิทยาลัยเชียงใหม่

กิจการร่วมค้า พีดี อีส

inside out design

PACDE
PACDE COMPANY LIMITED
215 ถ.ศรีภูมิ ต.ศรีภูมิ อ.เมือง เชียงใหม่ 50200
Tel. 053 221 160 , 02-6453610

เจ้าของโครงการ
สำนักงานปลัดกระทรวงการอุดมศึกษา
วิทยาศาสตร์ วิจัยและนวัตกรรม

โครงการ
ก่อสร้างอาคารอุทยานวิทยาศาสตร์ภูมิภาค ภาคเหนือ
เพื่อเป็นศูนย์กลางขับเคลื่อนธุรกิจนวัตกรรม BCG
สำหรับระเบียงเศรษฐกิจพิเศษภาคเหนือ
(RSP North BCG Innovation Headquarter for NEC)

ที่ตั้งโครงการ
พื้นที่การศึกษามหาวิทยาลัยเชียงใหม่ ตำบลแม่เหียะ
อำเภอเมืองเชียงใหม่ จังหวัดเชียงใหม่

สถาปนิก
ปจิตพงษ์ พงษ์ศิวาภัย ว-ภส.11
จิรวุฒิ พลกล้า ส.สถ.2325
ชุติพงศ์ วงศ์ภูงา ว.สถ.636
ธีระวุฒิ อินทรมงคล ภ.สถ.8099
อิศรา อารีรอบ สสถ. 3600
สุทธิวัต ภานุโศภิษฐ์ ภ.สถ.11796
กวีวัธน์ มนูสุรสิทธิ์ ภ.สถ.18545
ศุภจิต สระมัจฉา ภ.สถ.18573

วิศวกรโครงสร้าง
พชร ภูวัฒนานุสรณ์ วย.1196
จักรินพันธ์ สกลภูวรักษ์ สย.10114
วงษ์เทพ ตั้งศิริกุล สย. 9453

วิศวกรระบบไฟฟ้าและสื่อสาร
กฤษณะ ยินดี วฟก.948
อรรถพล ปินไชย สฟก.6035

วิศวกรระบบสุขาภิบาล ระบบป้องกันอัคคีภัย
จรัสพล ตริยางกูลศรี วส.73
ชนวัฒน์ นิทัศน์วิจิตร สส.338

วิศวกรระบบเครื่องกลและระบบปรับอากาศ
สมศักย์ อัตประชา วก.933

มัณฑนากร

ภูมิสถาปัตยกรรม

BIM. MODELER
ธนพงษ์ หาญศิริวัฒนกิจ ส.สถ.3765

รายการแก้ไขแบบ

เลขที่	วันที่	รายละเอียด

เขียนโดย	ตรวจสอบโดย
-	-

วันที่	มาตราส่วน	
02 พฤศจิกายน 2568	A0	1 : 50

ชื่อแบบ
แปลน ขยายปูกระเบื้องห้องน้ำ

รหัสแบบ A-48

รหัสโครงการ	จำนวนแผ่นรวม
	87

CAD FILE :

แบบก่อสร้าง
(Construction Drawing)

ไม่อนุญาตให้วัดระยะจากแบบ ทุกระยะให้
ตรวจสอบจากสถานที่ก่อสร้างจริง

D0

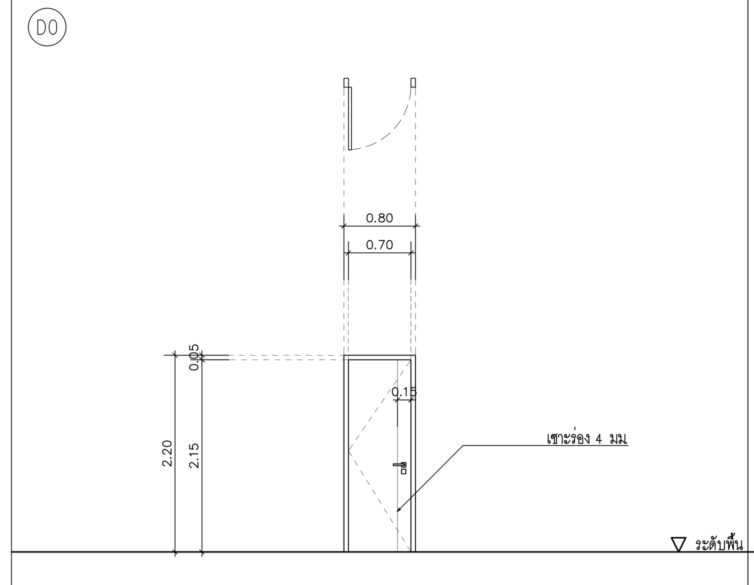

ชนิดประตู	บานเปิดเดี่ยว
วงกบ	ไม้เนื้อแข็งใสได้ขนาดไม่น้อยกว่า ขนาด 2"x4" ทำสีพ่นฯ สีเทาเทียบสีลามิเนต
กรอบบาน	โครงคร่าวไม้เนื้อแข็ง กรุไม้อัด 6มม กรุลามิเนตสีเทา (สีเทา) / หรือเทียบเท่า
บาน/ลูกฟัก	มาตราฐานผู้ผลิต
บานพับ/รางเลื่อน	ชุดบานพับติดตั้งตามมาตราฐานผู้ผลิตโดยให้อ้างอิงน้ำหนักบาน
กุญแจ/ลูกบิด	ชุดตลับกุญแจสแตนเลสสตีล ระบบมอร์ทิสสำหรับบานอลูมิเนียมพร้อมไส้กุญแจ
มือจับ	ชุดมือจับก้านโยกประตูสแตนเลสสตีล พร้อมอุปกรณ์ และติดตั้งตามมาตราฐานผูผลิต
ตำแหน่ง	ห้องทั่วไป ชั้น 2
หมายเหตุ	ใส่อุปกรณ์ DOOR STOPPER บริเวณผนังด้านบานเปิดชน

D1

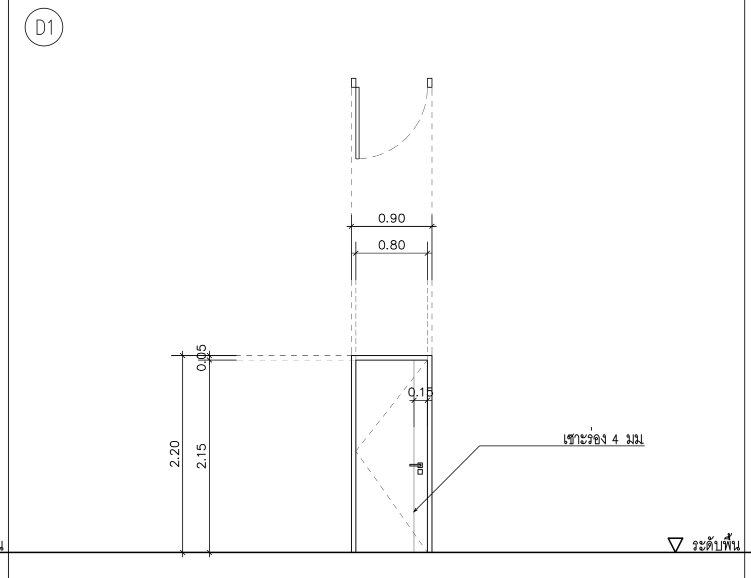

ชนิดประตู	บานเปิดเดี่ยว
วงกบ	ไม้เนื้อแข็งใสได้ขนาดไม่น้อยกว่า ขนาด 2"x4" ทำสีพ่นฯ สีเทาเทียบสีลามิเนต
กรอบบาน	โครงคร่าวไม้เนื้อแข็ง กรุไม้อัด 6มม กรุลามิเนตสีเทา (สีเทา) / หรือเทียบเท่า
บาน/ลูกฟัก	มาตราฐานผู้ผลิต
บานพับ/รางเลื่อน	ชุดบานพับติดตั้งตามมาตราฐานผู้ผลิตโดยให้อ้างอิงน้ำหนักบาน
กุญแจ/ลูกบิด	ชุดตลับกุญแจสแตนเลสสตีล ระบบมอร์ทิสสำหรับบานอลูมิเนียมพร้อมไส้กุญแจ
มือจับ	ชุดมือจับก้านโยกประตูสแตนเลสสตีล พร้อมอุปกรณ์ และติดตั้งตามมาตราฐานผูผลิต
ตำแหน่ง	ห้องทั่วไป ,ห้องแม่บ้าน,ห้องงานระบบ,ชั้น 1–5
หมายเหตุ	ใส่อุปกรณ์ DOOR STOPPER บริเวณผนังด้านบานเปิดชน

D1.1

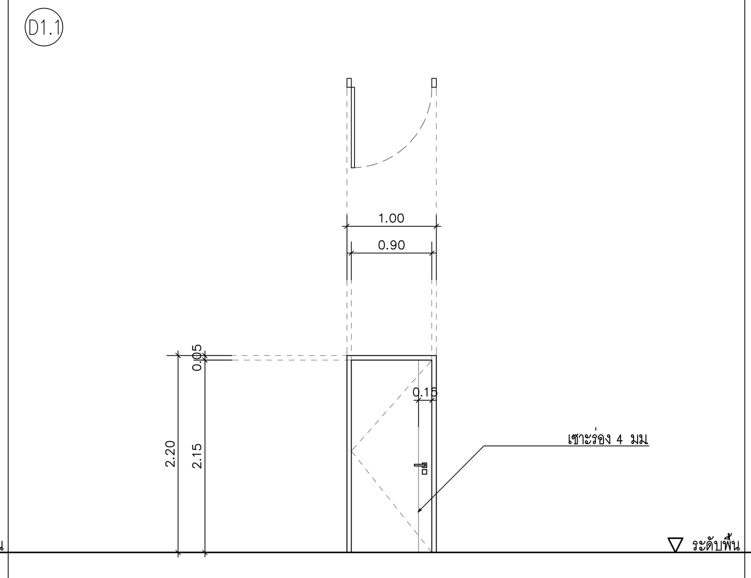

ชนิดประตู	บานเปิดเดี่ยว
วงกบ	ไม้เนื้อแข็งใสได้ขนาดไม่น้อยกว่า ขนาด 2"x4" ทำสีพ่นฯ สีเทาเทียบสีลามิเนต
กรอบบาน	โครงคร่าวไม้เนื้อแข็ง กรุไม้อัด 6มม. กรุลามิเนตสีเทา (สีเทา) / หรือเทียบเท่า
บาน/ลูกฟัก	มาตราฐานผู้ผลิต
บานพับ/รางเลื่อน	ชุดบานพับติดตั้งตามมาตราฐานผู้ผลิตโดยให้อ้างอิงน้ำหนักบาน
กุญแจ/ลูกบิด	ชุดตลับกุญแจสแตนเลสสตีล ระบบมอร์ทิสสำหรับบานอลูมิเนียมพร้อมไส้กุญแจ
มือจับ	ชุดมือจับก้านโยกประตูสแตนเลสสตีล พร้อมอุปกรณ์ และติดตั้งตามมาตราฐานผูผลิต
ตำแหน่ง	ห้องทั่วไป ชั้น 2
หมายเหตุ	ใส่อุปกรณ์ DOOR STOPPER บริเวณผนังด้านบานเปิดชน

D2

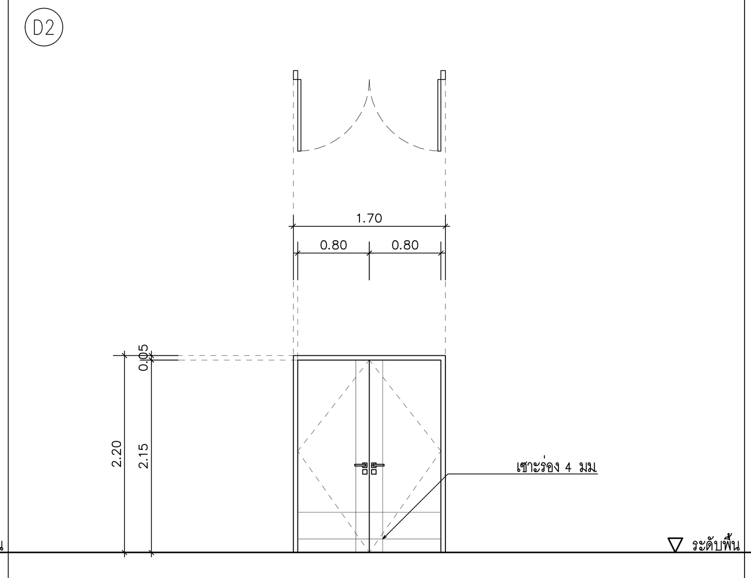

ชนิดประตู	บานเปิดคู่
วงกบ	ไม้เนื้อแข็งใสได้ขนาดไม่น้อยกว่า ขนาด 2"x4" ทำสีพ่นฯ สีเทาเทียบสีลามิเนต
กรอบบาน	โครงคร่าวไม้เนื้อแข็ง กรุไม้อัด 6มม กรุลามิเนตสีเทา (สีเทา) / หรือเทียบเท่า
บาน/ลูกฟัก	มาตราฐานผู้ผลิต
บานพับ/รางเลื่อน	ชุดบานพับติดตั้งตามมาตราฐานผู้ผลิตโดยให้อ้างอิงน้ำหนักบาน,ใส่โช๊คบานอ้างอิงน้ำหนักบานชนิดปรับเปิดค้างได้
กุญแจ/ลูกบิด	ชุดตลับกุญแจสแตนเลสสตีล ระบบมอร์ทิสสำหรับบานอลูมิเนียมพร้อมไส้กุญแจ
มือจับ	ชุดมือจับก้านโยกประตูสแตนเลสสตีล พร้อมอุปกรณ์ และติดตั้งตามมาตราฐานผูผลิต
ตำแหน่ง	ห้องทั่วไป,ห้องงานระบบ
หมายเหตุ	ใส่อุปกรณ์ DOOR STOPPER บริเวณผนังด้านบานเปิดชน

D3

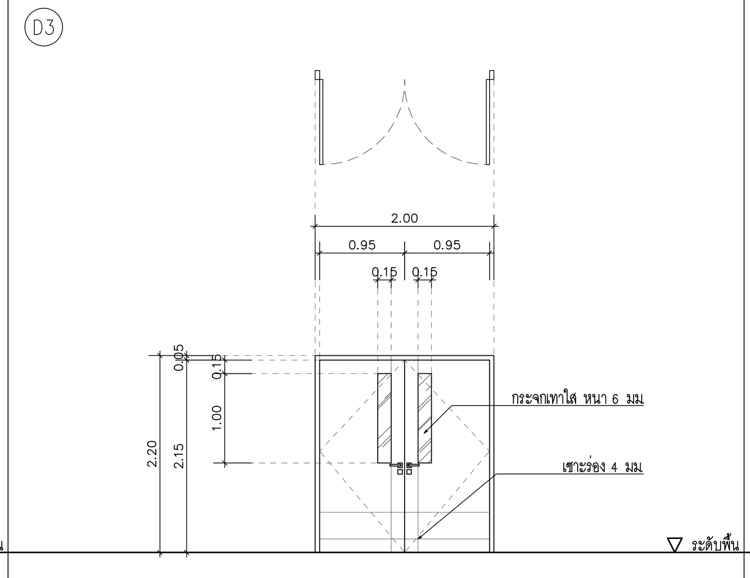

ชนิดประตู	บานเปิดคู่
วงกบ	ไม้เนื้อแข็งใสได้ขนาดไม่น้อยกว่า ขนาด 2"x4" ทำสีพ่นฯ สีเทาเทียบสีลามิเนต
กรอบบาน	โครงคร่าวไม้เนื้อแข็ง กรุไม้อัด 6มม กรุลามิเนตสีเทา (สีเทา) / หรือเทียบเท่า
บาน/ลูกฟัก	มาตราฐานผู้ผลิต
บานพับ/รางเลื่อน	ชุดบานพับติดตั้งตามมาตราฐานผู้ผลิตโดยให้อ้างอิงน้ำหนักบาน,ใส่โช๊คบานอ้างอิงน้ำหนักบานชนิดปรับเปิดค้างได้
กุญแจ/ลูกบิด	ชุดตลับกุญแจสแตนเลสสตีล ระบบมอร์ทิสสำหรับบานอลูมิเนียมพร้อมไส้กุญแจ
มือจับ	ชุดมือจับก้านโยกประตูสแตนเลสสตีล พร้อมอุปกรณ์ และติดตั้งตามมาตราฐานผูผลิต
ตำแหน่ง	ห้องประชุม
หมายเหตุ	ใส่อุปกรณ์ DOOR STOPPER บริเวณผนังด้านบานเปิดชน

D3.1

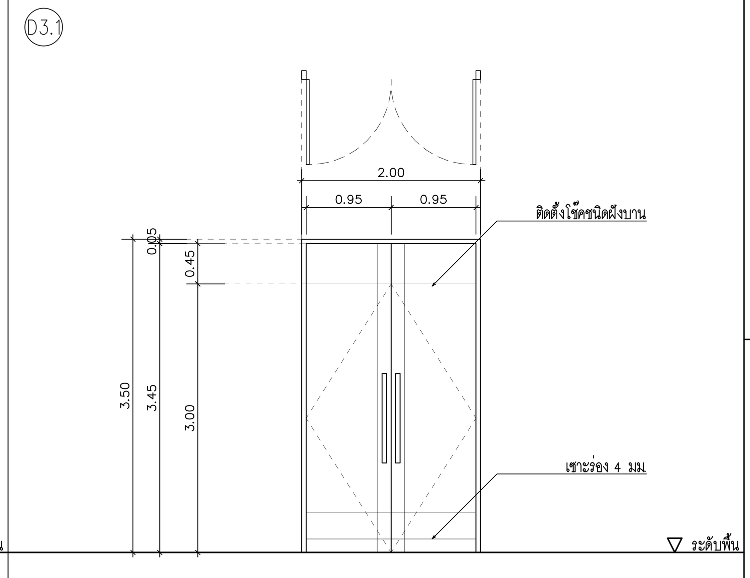

ชนิดประตู	บานเปิดคู่
วงกบ	ไม้เนื้อแข็ง ขนาด 2"x4" ทำสีพ่นฯ สีเทา
กรอบบาน	โครงคร่าวไม้เนื้อแข็ง กรุไม้อัด 6มม กรุลามิเนตสีเทา (สีเทา) / หรือเทียบเท่า
บาน/ลูกฟัก	ใส่ฉนวนกันเสียงสำหรับห้องประชุม ตามมาตราฐานผู้ผลิต
บานพับ/รางเลื่อน	ชุดบานพับติดตั้งตามมาตราฐานผู้ผลิตโดยให้อ้างอิงน้ำหนักบาน,ใส่โช๊คบานแบบฝังอ้างอิงน้ำหนักบานชนิดปรับเปิดค้างได้
กุญแจ/ลูกบิด	–
มือจับ	ชุดจับมือดึงสแตนเลสสีด้านสำหรับบานอะลูมิเนียมและกระจกขนาดด้ามจับความยาวไม่น้อยกว่า ยาว 1.00 ม
ตำแหน่ง	ห้องประชุม
หมายเหตุ	–

D4

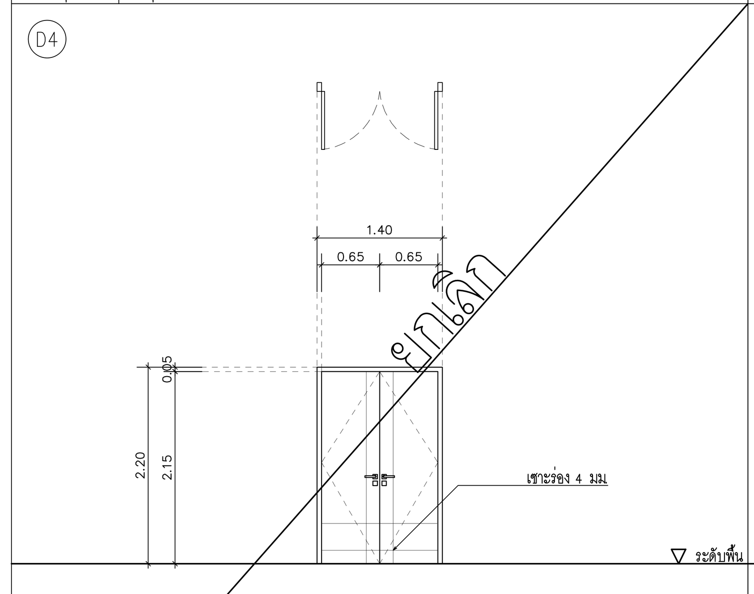

ชนิดประตู	บานเปิดคู่
วงกบ	ไม้เนื้อแข็ง ขนาด 2"x4" ทำสีพ่นฯ สีเทา
กรอบบาน	โครงคร่าวไม้เนื้อแข็ง กรุไม้อัด 6มม กรุลามิเนตสีเทา (สีเทา) / หรือเทียบเท่า
บาน/ลูกฟัก	–
บานพับ/รางเลื่อน	มาตราฐานผู้ผลิต
กุญแจ/ลูกบิด	มาตราฐานผู้ผลิต
มือจับ	มาตราฐานผู้ผลิต
ตำแหน่ง	ห้องทั่วไป ชั้น 4
หมายเหตุ	–

D5

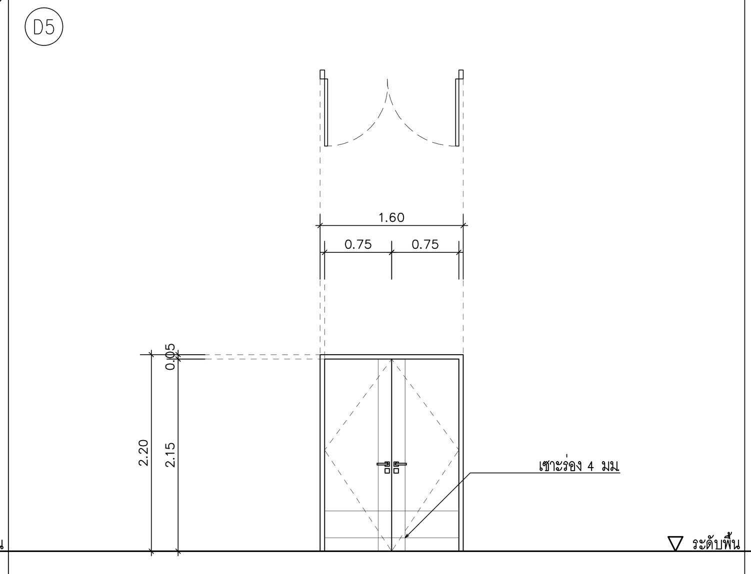

ชนิดประตู	บานเปิดคู่
วงกบ	ไม้เนื้อแข็งใสได้ขนาดไม่น้อยกว่า ขนาด 2"x4" ทำสีพ่นฯ สีเทาเทียบสีลามิเนต
กรอบบาน	โครงคร่าวไม้เนื้อแข็ง กรุไม้อัด 6มม กรุลามิเนตสีเทา (สีเทา) / หรือเทียบเท่า
บาน/ลูกฟัก	มาตราฐานผู้ผลิต
บานพับ/รางเลื่อน	ชุดบานพับติดตั้งตามมาตราฐานผู้ผลิตโดยให้อ้างอิงน้ำหนักบาน,ใส่โช๊คบานอ้างอิงน้ำหนักบานชนิดปรับเปิดค้างได้
กุญแจ/ลูกบิด	ชุดตลับกุญแจสแตนเลสสตีล ระบบมอร์ทิสสำหรับบานอลูมิเนียมพร้อมไส้กุญแจ
มือจับ	ชุดมือจับก้านโยกประตูสแตนเลสสตีล พร้อมอุปกรณ์ และติดตั้งตามมาตราฐานผูผลิต
ตำแหน่ง	ห้องทั่วไป ชั้น 5
หมายเหตุ	ใส่อุปกรณ์ DOOR STOPPER บริเวณผนังด้านบานเปิดชน

D6

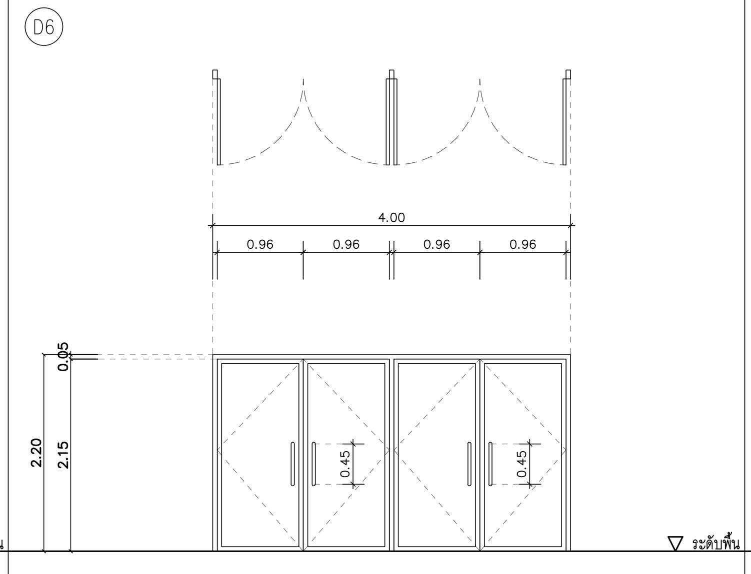

ชนิดประตู	บานเปิดคู่
วงกบ	ไม้เนื้อแข็ง ขนาด 2"x4" ทำสีพ่นฯ สีเทา
กรอบบาน	อลูมิเนียมขนาด 2"x4" สีอบขาว
บาน/ลูกฟัก	อลูมิเนียมขนาด 1 1/2"x3" สีอบขาว
บานพับ/รางเลื่อน	กระจกลามิเนตเทาใสตัดแสง บานเปิด หนา 4+4 มม,บานติดตาย 4+4 มม
กุญแจ/ลูกบิด	อุปกรณ์โช๊คประตูแบบฝังพื้น แบบเปิดสองทาง
มือจับ	ชุดตลับกุญแจสแตนเลสสตีล ระบบมอร์ทิสสำหรับบานอลูมิเนียมพร้อมไส้กุญแจ
ตำแหน่ง	ชุดจับมือดึงสแตนเลสสีด้านสำหรับบานอะลูมิเนียมและกระจกขนาดด้ามจับความยาวไม่น้อยกว่า ยาว 0.45 ม
หมายเหตุ	–

Dwc

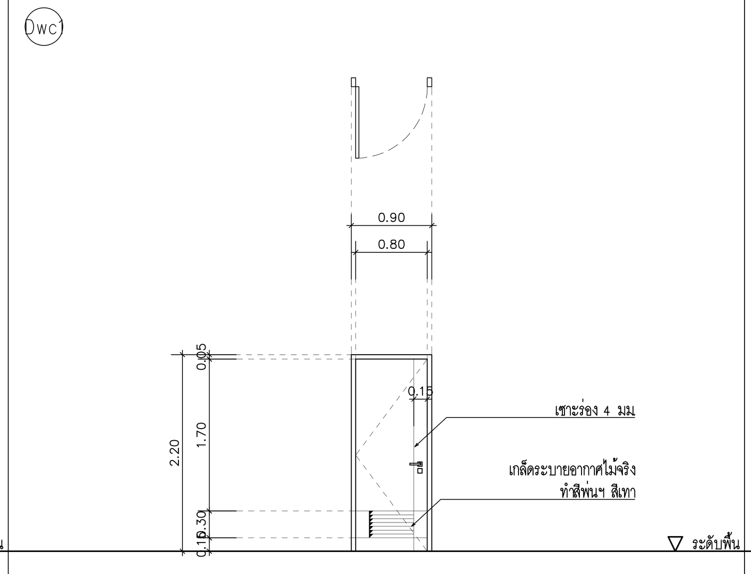

ชนิดประตู	บานเปิดเดี่ยว
วงกบ	ไม้เนื้อแข็งใสได้ขนาดไม่น้อยกว่า ขนาด 2"x4" ทำสีพ่นฯ สีเทาเทียบสีลามิเนต
กรอบบาน	โครงคร่าวไม้เนื้อแข็ง กรุไม้อัด 6มม กรุลามิเนตสีเทา (สีเทา) / หรือเทียบเท่า
บาน/ลูกฟัก	มาตราฐานผู้ผลิต / เกล็ดระบายอากาศไม้จริง ทำสีพ่นฯ เทียบสีลามิเนตสีเทา
บานพับ/รางเลื่อน	ชุดบานพับติดตั้งตามมาตราฐานผู้ผลิตโดยให้อ้างอิงน้ำหนักบาน,ใส่โช๊คบานอ้างอิงน้ำหนักบานชนิดปรับเปิดค้างได้
กุญแจ/ลูกบิด	ชุดตลับกุญแจสแตนเลสสตีล ระบบมอร์ทิสสำหรับบานไม้พร้อมไส้กุญแจ สำหรับห้องน้ำ
มือจับ	ชุดมือจับก้านโยกประตูสแตนเลสสตีล พร้อมอุปกรณ์ และติดตั้งตามมาตราฐานผูผลิต
ตำแหน่ง	ห้องน้ำ
หมายเหตุ	–

Dwc2

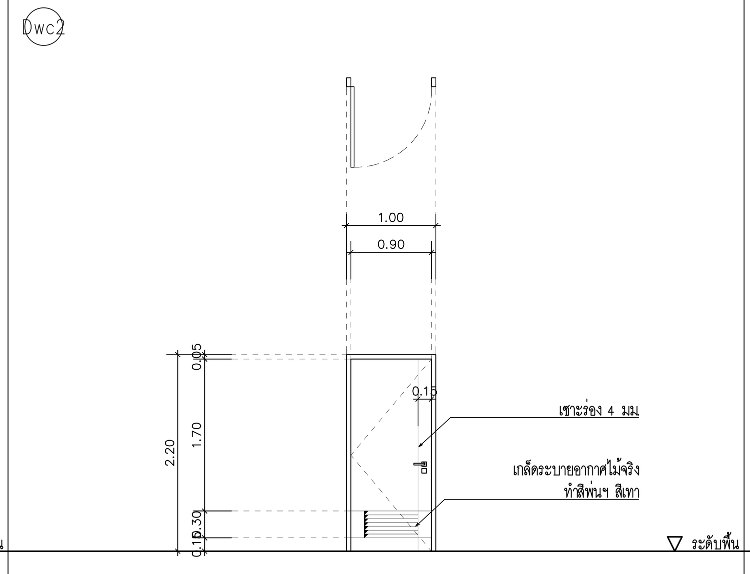

ชนิดประตู	บานเปิดเดี่ยว
วงกบ	ไม้เนื้อแข็งใสได้ขนาดไม่น้อยกว่า ขนาด 2"x4" ทำสีพ่นฯ สีเทาเทียบสีลามิเนต
กรอบบาน	โครงคร่าวไม้เนื้อแข็ง กรุไม้อัด 6มม กรุลามิเนตสีเทา (สีเทา) / หรือเทียบเท่า
บาน/ลูกฟัก	มาตราฐานผู้ผลิต / เกล็ดระบายอากาศไม้จริง ทำสีพ่นฯ เทียบสีลามิเนตสีเทา
บานพับ/รางเลื่อน	ชุดบานพับติดตั้งตามมาตราฐานผู้ผลิตโดยให้อ้างอิงน้ำหนักบาน,ใส่โช๊คบานอ้างอิงน้ำหนักบานชนิดปรับเปิดค้างได้
กุญแจ/ลูกบิด	ชุดตลับกุญแจสแตนเลสสตีล ระบบมอร์ทิสสำหรับบานไม้พร้อมไส้กุญแจ สำหรับห้องน้ำ
มือจับ	ชุดมือจับก้านโยกประตูสแตนเลสสตีล พร้อมอุปกรณ์ และติดตั้งตามมาตราฐานผูผลิต
ตำแหน่ง	ห้องน้ำ
หมายเหตุ	–

Dwc3

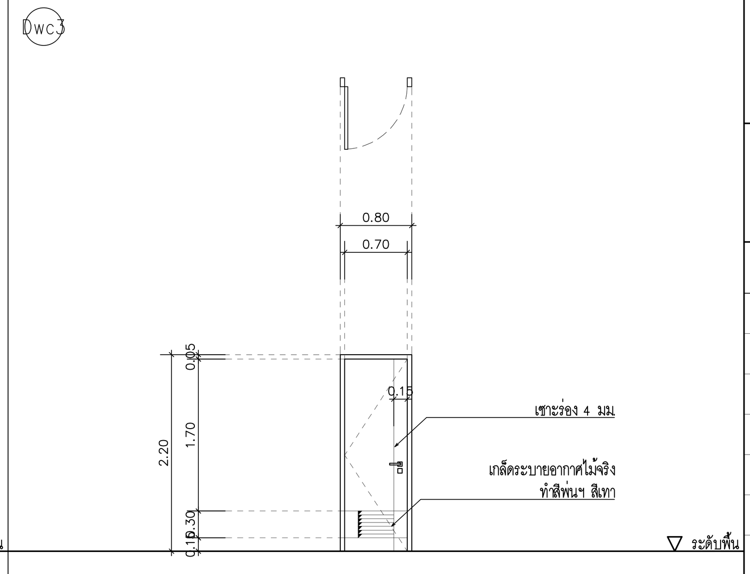

ชนิดประตู	บานเปิดเดี่ยว
วงกบ	ไม้เนื้อแข็งใสได้ขนาดไม่น้อยกว่า ขนาด 2"x4" ทำสีพ่นฯ สีเทาเทียบสีลามิเนต
กรอบบาน	โครงคร่าวไม้เนื้อแข็ง กรุไม้อัด 6มม กรุลามิเนตสีเทา (สีเทา) / หรือเทียบเท่า
บาน/ลูกฟัก	มาตราฐานผู้ผลิต / เกล็ดระบายอากาศไม้จริง ทำสีพ่นฯ เทียบสีลามิเนตสีเทา
บานพับ/รางเลื่อน	ชุดบานพับติดตั้งตามมาตราฐานผู้ผลิตโดยให้อ้างอิงน้ำหนักบาน,ใส่โช๊คบานอ้างอิงน้ำหนักบานชนิดปรับเปิดค้างได้
กุญแจ/ลูกบิด	ชุดตลับกุญแจสแตนเลสสตีล ระบบมอร์ทิสสำหรับบานไม้พร้อมไส้กุญแจ สำหรับห้องน้ำ
มือจับ	ชุดมือจับก้านโยกประตูสแตนเลสสตีล พร้อมอุปกรณ์ และติดตั้งตามมาตราฐานผูผลิต
ตำแหน่ง	ห้องน้ำ ชั้นใต้ถุน
หมายเหตุ	–

Dswc1

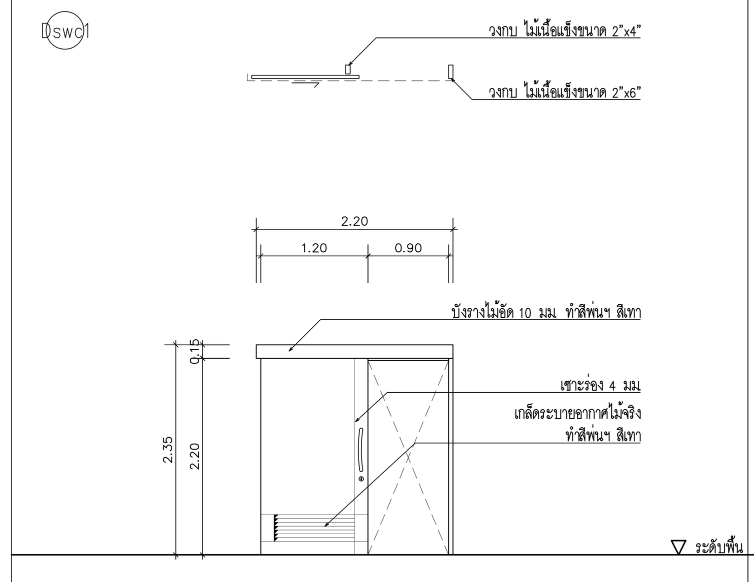

ชนิดประตู	บานเลื่อนไม้
วงกบ	ไม้เนื้อแข็งขนาด 2"x4" /ไม้เนื้อแข็งขนาด 2"x6" ทำสีพ่นฯ สีเทา
กรอบบาน	โครงคร่าวไม้เนื้อแข็ง กรุไม้อัด 6มม กรุลามิเนตสีเทา (สีเทา) / หรือเทียบเท่า
บาน/ลูกฟัก	มาตราฐานผู้ผลิต / เกล็ดระบายอากาศไม้จริง ทำสีพ่นฯ สีเทา
บานพับ/รางเลื่อน	รางเลื่อนสำหรับบานสไลด์ พร้อมรูนำร่อง ความยาวตามระยะบาน โดยอ้างอิงน้ำหนักบานตามมาตราฐานผูผลิต
กุญแจ/ลูกบิด	ชุดตลับกุญแจสแตนเลสสตีล ระบบมอร์ทิสสำหรับบานเลื่อนไม้พร้อมไส้กุญแจ สำหรับห้องน้ำ
มือจับ	ชุดจับมือดึงสแตนเลสสีด้านสำหรับบานอะลูมิเนียมและกระจกขนาดด้ามจับความยาวไม่น้อยกว่า ยาว 0.45 ม
ตำแหน่ง	ห้องน้ำคนพิการ
หมายเหตุ	–

Dt1

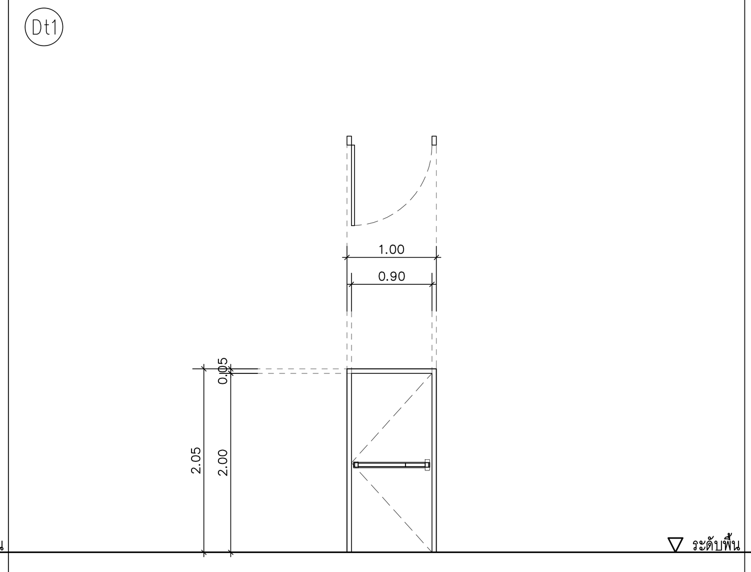

ชนิดประตู	ประตูทนไฟบานเปิดเดี่ยว
วงกบ	เหล็กรีดเย็น หนาไม่น้อยกว่า 1.6 mm. หรือเทียบเท่า
กรอบบาน	เหล็กรีดเย็น หนาไม่น้อยกว่า 1.0 mm. หรือเทียบเท่า
บาน/ลูกฟัก	มาตราฐานผู้ผลิต
บานพับ/รางเลื่อน	มาตราฐานผู้ผลิต
กุญแจ/ลูกบิด	มาตราฐานผู้ผลิต
มือจับ	มาตราฐานผู้ผลิต
ตำแหน่ง	ทางหนีไฟ
หมายเหตุ	สัญญาณแจ้งเตือน ปรึกษา OWNER ก่อนติดตั้งจริง

Dt2

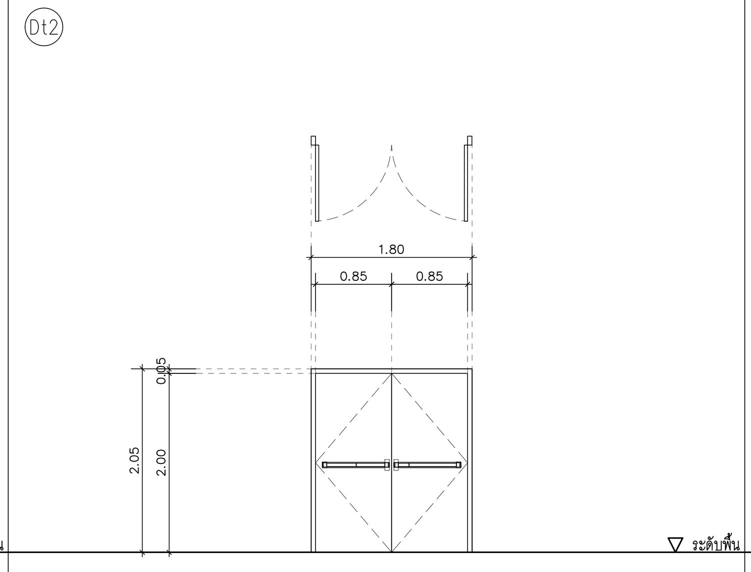

ชนิดประตู	ประตูทนไฟบานเปิดคู่
วงกบ	เหล็กรีดเย็น หนาไม่น้อยกว่า 1.6 mm. หรือเทียบเท่า
กรอบบาน	เหล็กรีดเย็น หนาไม่น้อยกว่า 1.0 mm. หรือเทียบเท่า
บาน/ลูกฟัก	มาตราฐานผู้ผลิต
บานพับ/รางเลื่อน	มาตราฐานผู้ผลิต
กุญแจ/ลูกบิด	มาตราฐานผู้ผลิต
มือจับ	มาตราฐานผู้ผลิต
ตำแหน่ง	ทางหนีไฟ
หมายเหตุ	สัญญาณแจ้งเตือน ปรึกษา OWNER ก่อนติดตั้งจริง

Dsv1

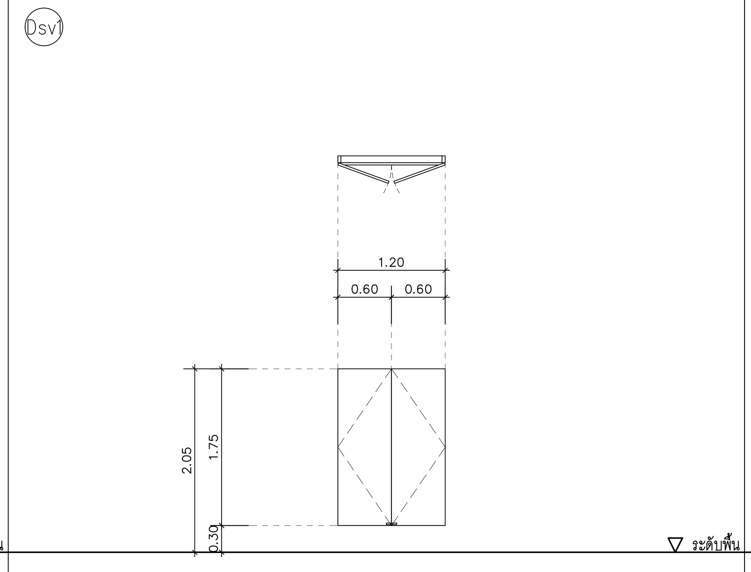

ชนิดประตู	บานเปิดคู่ (บานทับขอบ)
วงกบ	เพลทเหล็ก 2.3 มม
กรอบบาน	โครงคร่าวเหล็กฉาก กรุสมาร์ทบอร์ด 20 มม กรุลามิเนตสีเทา หนา 1 มม (สีเทา) / หรือเทียบเท่า
บาน/ลูกฟัก	บานพับถ้วยแสตนเลส สำหรับบานทับขอบ
บานพับ/รางเลื่อน	มาตราฐานผู้ผลิต
กุญแจ/ลูกบิด	มาตราฐานผู้ผลิต
มือจับ	เซาะร่องขอบล่าง ทำพ์สันหน้าบานสำหรับทำมือจับ
ตำแหน่ง	ประตู SHAFT
หมายเหตุ	พื้นผิววัสดุเดียวกับผนังข้างเคียง

Da0 ประตูบานเปิด+ กระจกติดตาย

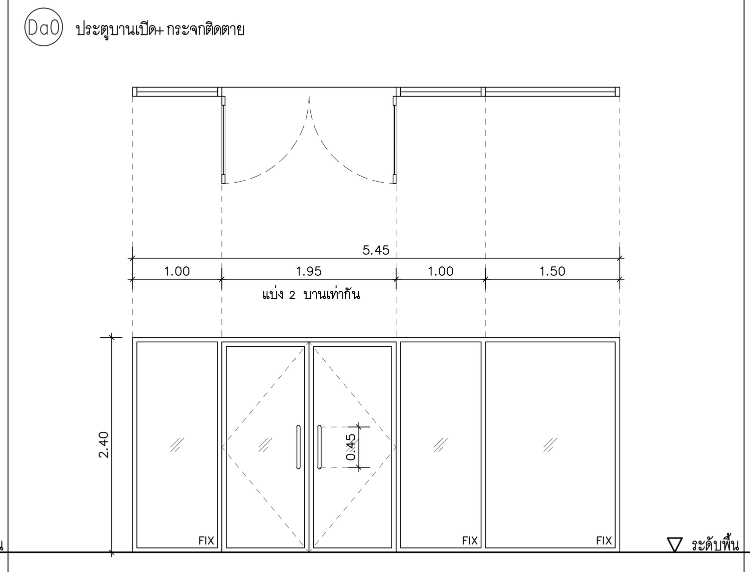

ชนิดประตู	ประตูบานเปิด+ กระจกติดตาย
วงกบ	อลูมิเนียมขนาด 2"x4" สีอบขาว
กรอบบาน	อลูมิเนียมขนาด 1 1/2"x3" สีอบขาว
บาน/ลูกฟัก	กระจกลามิเนตเทาใสตัดแสง บานเปิด หนา 4+4 มม,บานติดตาย 4+4 มม
บานพับ/รางเลื่อน	อุปกรณ์โช๊คประตูแบบฝังพื้น แบบเปิดสองทาง
กุญแจ/ลูกบิด	ชุดตลับกุญแจสแตนเลสสตีล ระบบมอร์ทิสสำหรับบานอลูมิเนียมพร้อมไส้กุญแจ
มือจับ	ชุดจับมือดึงสแตนเลสสีด้านสำหรับบานอะลูมิเนียมและกระจกขนาดด้ามจับความยาวไม่น้อยกว่า ยาว 0.45 ม
ตำแหน่ง	สำนักงานผู้ประกอบการ ชั้น 1
หมายเหตุ	–

Da0.1 ประตูบานเปิด+ กระจกติดตาย

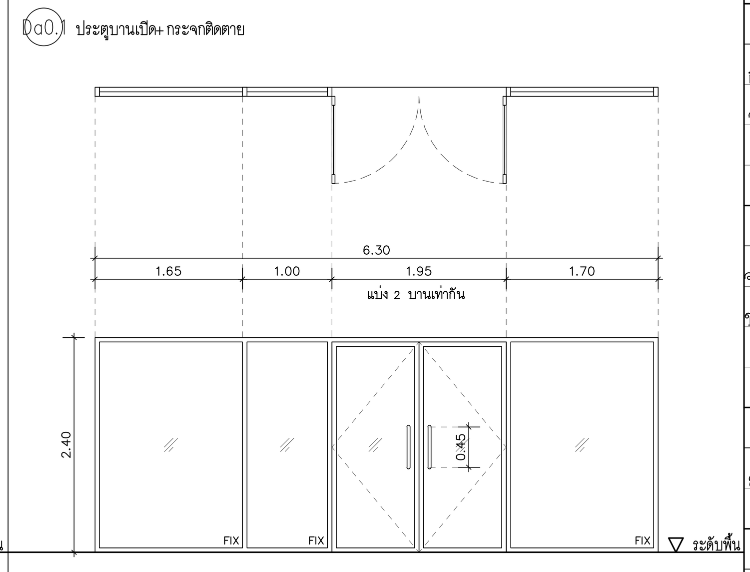

ชนิดประตู	ประตูบานเปิด+ กระจกติดตาย
วงกบ	อลูมิเนียมขนาด 2"x4" สีอบขาว
กรอบบาน	อลูมิเนียมขนาด 1 1/2"x3" สีอบขาว
บาน/ลูกฟัก	กระจกลามิเนตเทาใสตัดแสง บานเปิด หนา 4+4 มม,บานติดตาย 4+4 มม
บานพับ/รางเลื่อน	อุปกรณ์โช๊คประตูแบบฝังพื้น แบบเปิดสองทาง
กุญแจ/ลูกบิด	ชุดตลับกุญแจสแตนเลสสตีล ระบบมอร์ทิสสำหรับบานอลูมิเนียมพร้อมไส้กุญแจ
มือจับ	ชุดจับมือดึงสแตนเลสสีด้านสำหรับบานอะลูมิเนียมและกระจกขนาดด้ามจับความยาวไม่น้อยกว่า ยาว 0.45 ม
ตำแหน่ง	สำนักงานผู้ประกอบการ ชั้น 1
หมายเหตุ	–

Da0.2 ประตูบานเปิด+ กระจกติดตาย

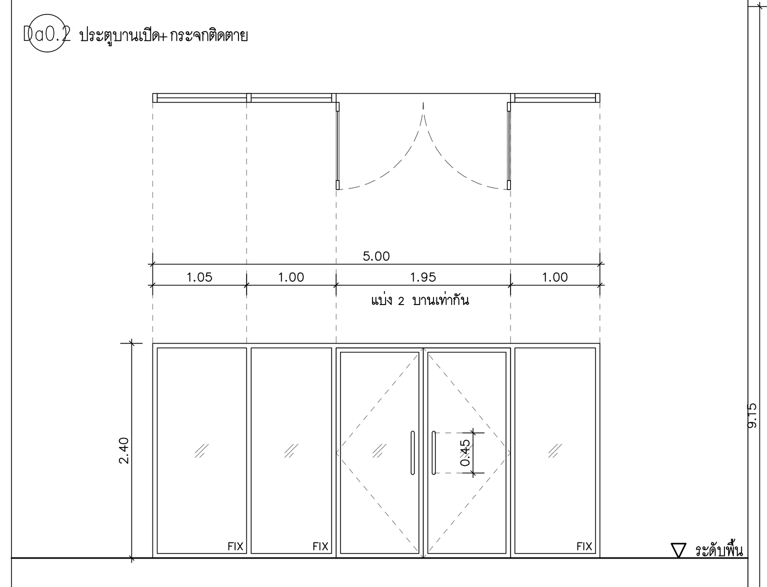

ชนิดประตู	ประตูบานเปิด+ กระจกติดตาย
วงกบ	อลูมิเนียมขนาด 2"x4" สีอบขาว
กรอบบาน	อลูมิเนียมขนาด 1 1/2"x3" สีอบขาว
บาน/ลูกฟัก	กระจกลามิเนตเทาใสตัดแสง บานเปิด หนา 4+4 มม,บานติดตาย 4+4 มม
บานพับ/รางเลื่อน	อุปกรณ์โช๊คประตูแบบฝังพื้น แบบเปิดสองทาง
กุญแจ/ลูกบิด	ชุดตลับกุญแจสแตนเลสสตีล ระบบมอร์ทิสสำหรับบานอลูมิเนียมพร้อมไส้กุญแจ
มือจับ	ชุดจับมือดึงสแตนเลสสีด้านสำหรับบานอะลูมิเนียมและกระจกขนาดด้ามจับความยาวไม่น้อยกว่า ยาว 0.45 ม
ตำแหน่ง	สำนักงานผู้ประกอบการ ชั้น 1
หมายเหตุ	–

Da0.3 ประตูบานเปิด+ กระจกติดตาย

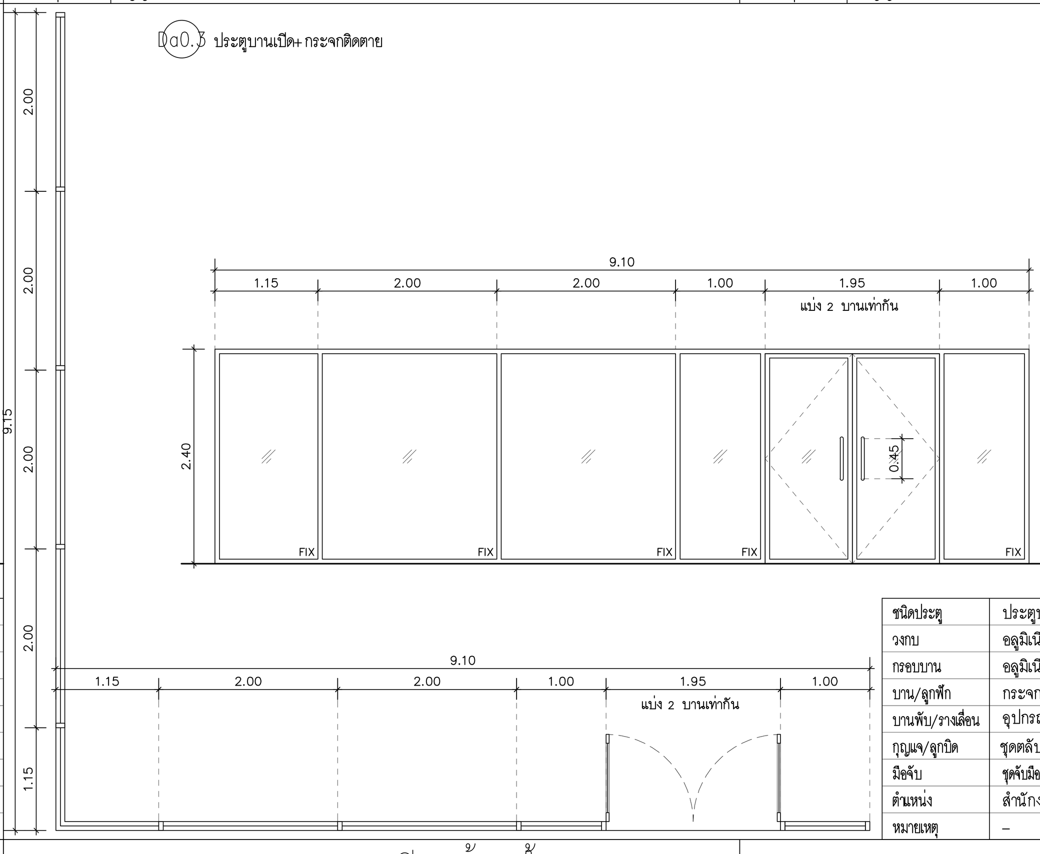

ชนิดประตู	ประตูบานเปิด+ กระจกติดตาย
วงกบ	อลูมิเนียมขนาด 2"x4" สีอบขาว
กรอบบาน	อลูมิเนียมขนาด 1 1/2"x3" สีอบขาว
บาน/ลูกฟัก	กระจกลามิเนตเทาใสตัดแสง บานเปิด หนา 4+4 มม,บานติดตาย 4+4 มม
บานพับ/รางเลื่อน	อุปกรณ์โช๊คประตูแบบฝังพื้น แบบเปิดสองทาง
กุญแจ/ลูกบิด	ชุดตลับกุญแจสแตนเลสสตีล ระบบมอร์ทิสสำหรับบานอลูมิเนียมพร้อมไส้กุญแจ
มือจับ	ชุดจับมือดึงสแตนเลสสีด้านสำหรับบานอะลูมิเนียมและกระจกขนาดด้ามจับความยาวไม่น้อยกว่า ยาว 0.45 ม
ตำแหน่ง	สำนักงานผู้ประกอบการ ชั้น 1
หมายเหตุ	–

Da0.4 ประตูบานเปิด+ กระจกติดตาย

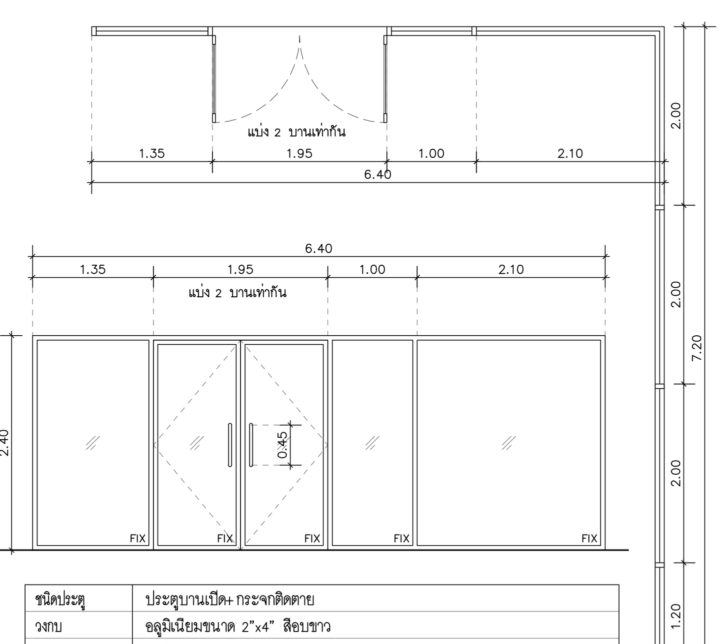

ชนิดประตู	ประตูบานเปิด+ กระจกติดตาย
วงกบ	อลูมิเนียมขนาด 2"x4" สีอบขาว
กรอบบาน	อลูมิเนียมขนาด 1 1/2"x3" สีอบขาว
บาน/ลูกฟัก	กระจกลามิเนตเทาใสตัดแสง บานเปิด หนา 4+4 มม,บานติดตาย 4+4 มม
บานพับ/รางเลื่อน	อุปกรณ์โช๊คประตูแบบฝังพื้น แบบเปิดสองทาง
กุญแจ/ลูกบิด	ชุดตลับกุญแจสแตนเลสสตีล ระบบมอร์ทิสสำหรับบานอลูมิเนียมพร้อมไส้กุญแจ
มือจับ	ชุดจับมือดึงสแตนเลสสีด้านสำหรับบานอะลูมิเนียมและกระจกขนาดด้ามจับความยาวไม่น้อยกว่า ยาว 0.45 ม
ตำแหน่ง	สำนักงานผู้ประกอบการ ชั้น 1
หมายเหตุ	–

Da0.5 ประตูบานเปิด+ กระจกติดตาย

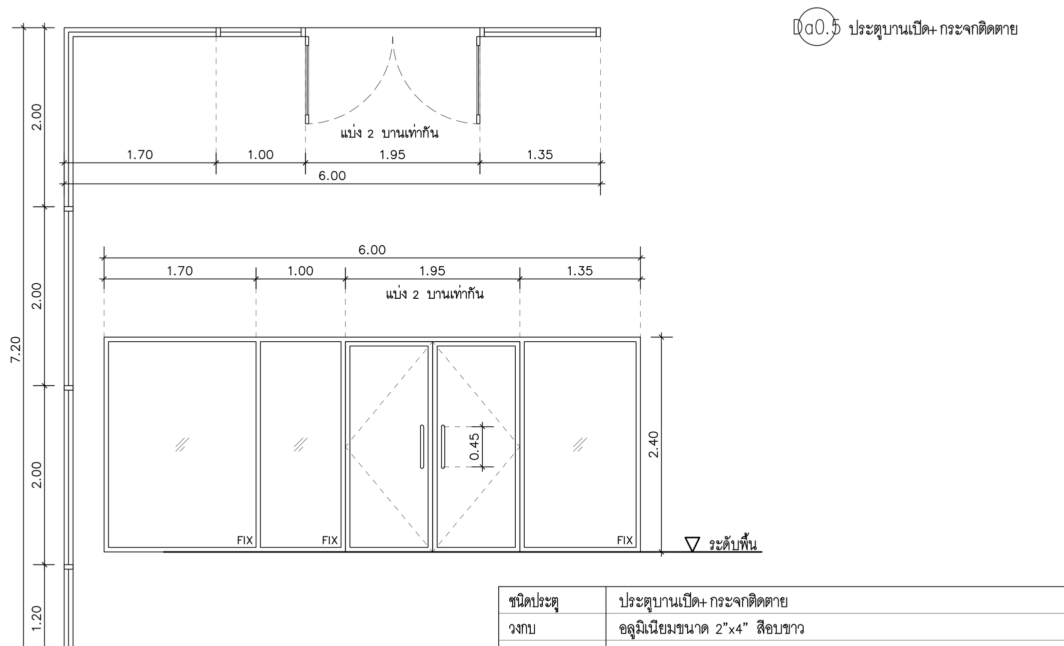

ชนิดประตู	ประตูบานเปิด+ กระจกติดตาย
วงกบ	อลูมิเนียมขนาด 2"x4" สีอบขาว
กรอบบาน	อลูมิเนียมขนาด 1 1/2"x3" สีอบขาว
บาน/ลูกฟัก	กระจกลามิเนตเทาใสตัดแสง บานเปิด หนา 4+4 มม,บานติดตาย 4+4 มม
บานพับ/รางเลื่อน	อุปกรณ์โช๊คประตูแบบฝังพื้น แบบเปิดสองทาง
กุญแจ/ลูกบิด	ชุดตลับกุญแจสแตนเลสสตีล ระบบมอร์ทิสสำหรับบานอลูมิเนียมพร้อมไส้กุญแจ
มือจับ	ชุดจับมือดึงสแตนเลสสีด้านสำหรับบานอะลูมิเนียมและกระจกขนาดด้ามจับความยาวไม่น้อยกว่า ยาว 0.45 ม
ตำแหน่ง	สำนักงานผู้ประกอบการ ชั้น 1
หมายเหตุ	–

D (บานเปิด)	Dwc(บานเปิด ห้องน้ำ)	Dswc(บานเลื่อน ห้องน้ำ)	Dst(บานเปิดเหล็ก)	Dsv(บานช่องชาร์ป)	Da(บานอลูมิเนี่ยม)

อุทยานวิทยาศาสตร์
และเทคโนโลยี
มหาวิทยาลัยเชียงใหม่

กิจการร่วมค้า พีดี อีส
PACDE
PACDE COMPANY LIMITED
215 ถ.ศรีภูมิ ต.ศรีภูมิ อ.เมือง เชียงใหม่ 50200
Tel. 053 221 160 , 02-6453610

เจ้าของโครงการ
สำนักงานปลัดกระทรวงการอุดมศึกษา วิทยาศาสตร์ วิจัยและนวัตกรรม

โครงการ
ก่อสร้างอาคารอุทยานวิทยาศาสตร์ภูมิภาค ภาคเหนือ เพื่อเป็นศูนย์กลางขับเคลื่อนธุรกิจนวัตกรรม BCG สำหรับระเบียงเศรษฐกิจพิเศษภาคเหนือ (RSP North BCG Innovation Headquarter for NEC)

ที่ตั้งโครงการ
พื้นที่การศึกษามหาวิทยาลัยเชียงใหม่ ตำบลแม่เหียะ อำเภอเมืองเชียงใหม่ จังหวัดเชียงใหม่

สถาปนิก
ปจิตพงษ์ พงษ์ศิวาภัย ว-ภส.11
จิรวุฒิ พลกล้า ส.สถ.2325
ชุติพงศ์ วงศ์ภูงา ว.สถ.636
ธีระวุฒิ อินทรมงคล ภ.สถ.8099
อิศรา อารีรอบ สสถ. 3600
สุทธิวัต ภานุโศภิษฐ์ ภ.สถ.11796
กวีวัธน์ มนูสุรสิทธิ์ ภ.สถ.18545
ศุภจิต สระมัจฉา ภ.สถ.18573

วิศวกรโครงสร้าง
พชร ภูวัฒนานุสรณ์ วย.1196
จักรินพันธ์ สกลภูวรักษ์ สย.10114
วงษ์เทพ ตั้งศิริกุล สย. 9453

วิศวกรระบบไฟฟ้าและสื่อสาร
กฤษณะ ยินดี วฟก.948
อรรถพล ปินไชย สฟก.6035

วิศวกรระบบสุขาภิบาล ระบบป้องกันอัคคีภัย
จรัสพล ตริยางกูลศรี วส.73
ชนวัฒน์ นิทัศน์วิจิตร สส.338

วิศวกรระบบเครื่องกลและระบบปรับอากาศ
สมศักย์ อัตประชา วก.933

มัณฑนากร

ภูมิสถาปัตยกรรม

BIM. MODELER
ธนพงษ์ หาญศิริวัฒนกิจ ส.สถ.3765

รายการแก้ไขแบบ

เลขที่	วันที่	รายละเอียด

เขียนโดย	ตรวจสอบโดย
–	–
วันที่ 02 พฤศจิกายน 2568	**มาตราส่วน** A0 1 : 50

ชื่อแบบ
แบบขยาย ประตู

รหัสแบบ A-49

รหัสโครงการ	จำนวนแผ่นรวม 87

CAD FILE :

แบบก่อสร้าง
(Construction Drawing)

ไม่อนุญาตให้วัดระยะจากแบบ ทุกระยะให้ตรวจสอบจากสถานที่ก่อสร้างจริง

Da3.1 ประตูบานเปิด+ กระจกติดตาย

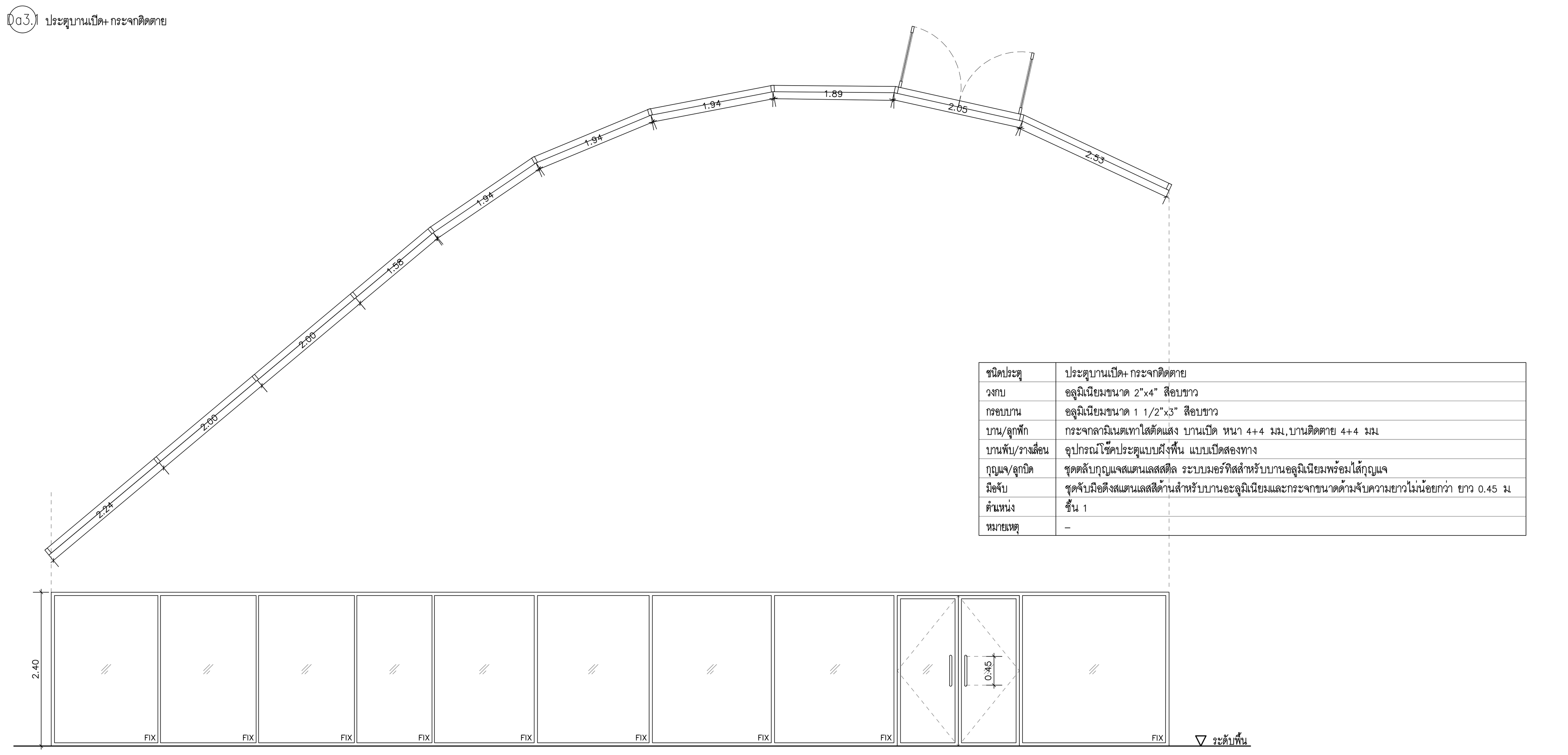

ชนิดประตู	ประตูบานเปิด+ กระจกติดตาย
วงกบ	อลูมิเนียมขนาด 2"x4" สีอบขาว
กรอบบาน	อลูมิเนียมขนาด 1 1/2"x3" สีอบขาว
บาน/ลูกฟัก	กระจกลามิเนตเทาใสตัดแสง บานเปิด หนา 4+4 มม.,บานติดตาย 4+4 มม.
บานพับ/รางเลื่อน	อุปกรณ์โช๊คประตูแบบฝังพื้น แบบเปิดสองทาง
กุญแจ/ลูกบิด	ชุดตลับกุญแจสแตนเลสสตีล ระบบมอร์ทิสสำหรับบานอลูมิเนียมพร้อมไส้กุญแจ
มือจับ	ชุดจับมือดึงสแตนเลสสีด้านสำหรับบานอะลูมิเนียมและกระจกขนาดด้ามจับความยาวไม่น้อยกว่า ยาว 0.45 ม.
ตำแหน่ง	ชั้น 1
หมายเหตุ	–

Da0.6 ประตูบานเปิด+ กระจกติดตาย

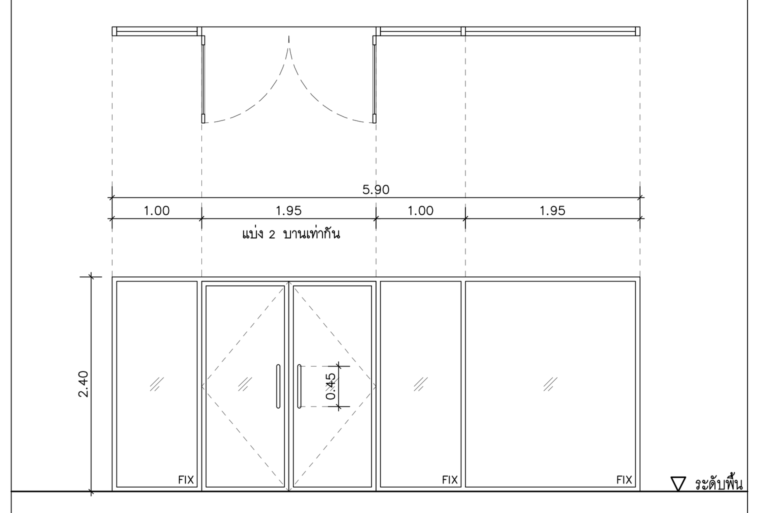

ชนิดประตู	ประตูบานเปิด+ กระจกติดตาย
วงกบ	อลูมิเนียมขนาด 2"x4" สีอบขาว
กรอบบาน	อลูมิเนียมขนาด 1 1/2"x3" สีอบขาว
บาน/ลูกฟัก	กระจกลามิเนตเทาใสตัดแสง บานเปิด หนา 4+4 มม.,บานติดตาย 4+4 มม.
บานพับ/รางเลื่อน	อุปกรณ์โช๊คประตูแบบฝังพื้น แบบเปิดสองทาง
กุญแจ/ลูกบิด	ชุดตลับกุญแจสแตนเลสสตีล ระบบมอร์ทิสสำหรับบานอลูมิเนียมพร้อมไส้กุญแจ
มือจับ	ชุดจับมือดึงสแตนเลสสีด้านสำหรับบานอะลูมิเนียมและกระจกขนาดด้ามจับความยาวไม่น้อยกว่า ยาว 0.45 ม.
ตำแหน่ง	สำนักงานผู้ประกอบการ ชั้น 1
หมายเหตุ	–

Da0.7 ประตูบานเปิด+ กระจกติดตาย

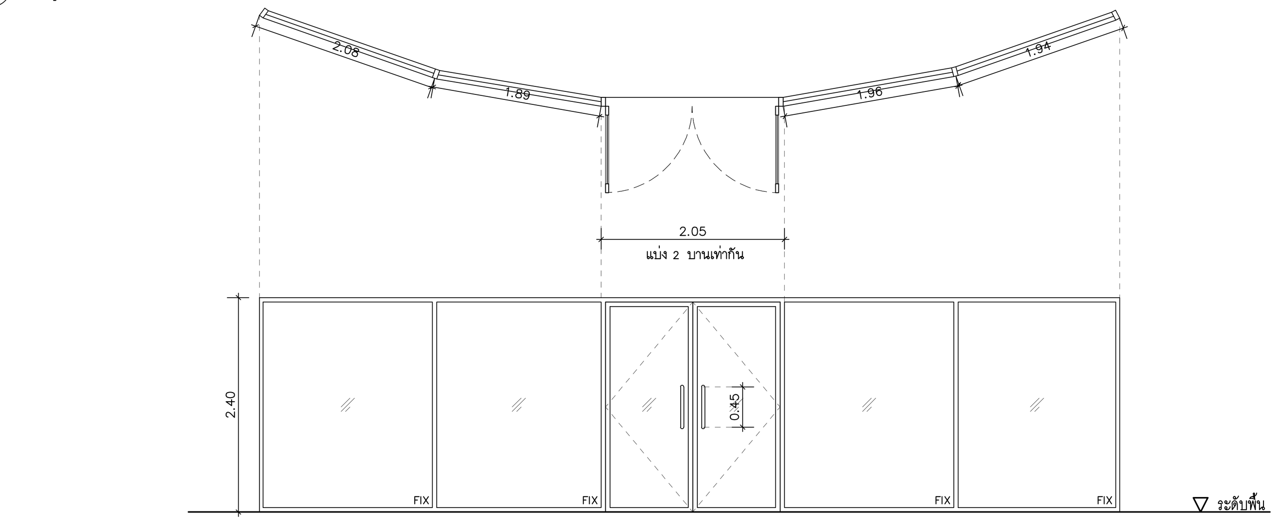

ชนิดประตู	ประตูบานเปิด+ กระจกติดตาย
วงกบ	อลูมิเนียมขนาด 2"x4" สีอบขาว
กรอบบาน	อลูมิเนียมขนาด 1 1/2"x3" สีอบขาว
บาน/ลูกฟัก	กระจกลามิเนตเทาใสตัดแสง บานเปิด หนา 4+4 มม.,บานติดตาย 4+4 มม.
บานพับ/รางเลื่อน	อุปกรณ์โช๊คประตูแบบฝังพื้น แบบเปิดสองทาง
กุญแจ/ลูกบิด	ชุดตลับกุญแจสแตนเลสสตีล ระบบมอร์ทิสสำหรับบานอลูมิเนียมพร้อมไส้กุญแจ
มือจับ	ชุดจับมือดึงสแตนเลสสีด้านสำหรับบานอะลูมิเนียมและกระจกขนาดด้ามจับความยาวไม่น้อยกว่า ยาว 0.45 ม.
ตำแหน่ง	สำนักงานผู้ประกอบการ ชั้น 1
หมายเหตุ	–

Da13 ประตูบานเปิดเลื่อน

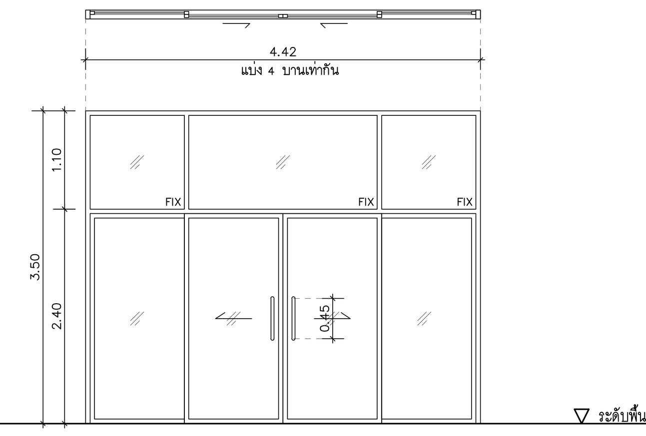

ชนิดประตู	ประตูบานเปิดเลื่อน+ กระจกติดตาย
วงกบ	อลูมิเนียมขนาด 2"x4" สีอบขาว
กรอบบาน	อลูมิเนียมขนาด 1 1/2"x3" สีอบขาว
บาน/ลูกฟัก	กระจกลามิเนตเทาใสตัดแสง บานเปิด หนา 4+4 มม,บานติดตาย 4+4 มม
บานพับ/รางเลื่อน	อุปกรณ์โช๊คประตูแบบฝังพื้น แบบเปิดสองทาง
กุญแจ/ลูกบิด	มาตราฐานผู้ผลิต
มือจับ	ชุดจับมือดึงสแตนเลสสีด้านสำหรับบานอะลูมิเนียมและกระจกขนาดด้ามจับความยาวไม่น้อยกว่า ยาว 0.45 ม
ตำแหน่ง	ชั้น 1
หมายเหตุ	–

Da14 ประตูบานสวิง กระจกเปลือย+ กระจกติดตาย

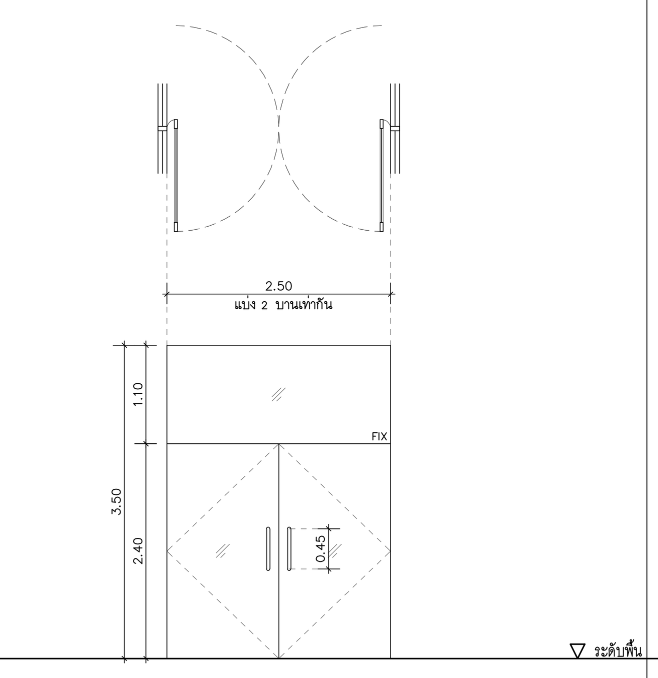

ชนิดประตู	ประตูบานสวิง กระจกเปลือย+ กระจกติดตาย
วงกบ	คิ้วเทอลูมิเนียมความหนาตามมาตราฐานผู้ผลิต สีอบขาว
กรอบบาน	–
บาน/ลูกฟัก	กระจกเทมเปอร์ หนา 12 มม เทาใสตัดแสง
บานพับ/รางเลื่อน	อุปกรณ์โช๊คประตูแบบฝังพื้น และแบบยึดขอบบนกระจก แบบเปิดสองทาง
กุญแจ/ลูกบิด	–
มือจับ	ชุดจับมือดึงสแตนเลสสีด้านสำหรับบานอะลูมิเนียมและกระจกขนาดด้ามจับความยาวไม่น้อยกว่า ยาว 0.45 ม
ตำแหน่ง	ทางเดิน ชั้น 1
หมายเหตุ	–

Da15 ประตูบานสวิง กระจกเปลือย+ กระจกติดตาย

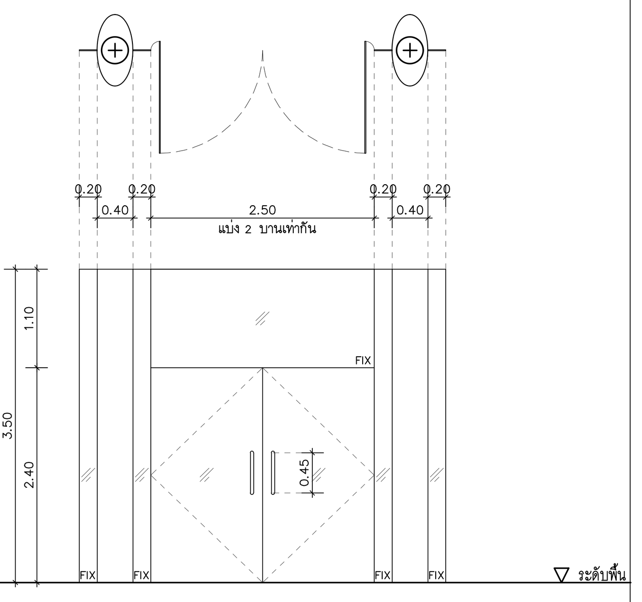

ชนิดประตู	ประตูบานสวิง กระจกเปลือย+ กระจกติดตาย
วงกบ	คิ้วเทอลูมิเนียมความหนาตามมาตราฐานผู้ผลิต สีอบขาว
กรอบบาน	–
บาน/ลูกฟัก	กระจกเทมเปอร์ หนา 12 มม เทาใสตัดแสง
บานพับ/รางเลื่อน	อุปกรณ์โช๊คประตูแบบฝังพื้น และแบบยึดขอบบนกระจก แบบเปิดสองทาง
กุญแจ/ลูกบิด	–
มือจับ	ชุดจับมือดึงสแตนเลสสีด้านสำหรับบานอะลูมิเนียมและกระจกขนาดด้ามจับความยาวไม่น้อยกว่า ยาว 0.45 ม
ตำแหน่ง	ชั้น 1
หมายเหตุ	–

Da16 ประตูบานเปิด+ กระจกติดตาย

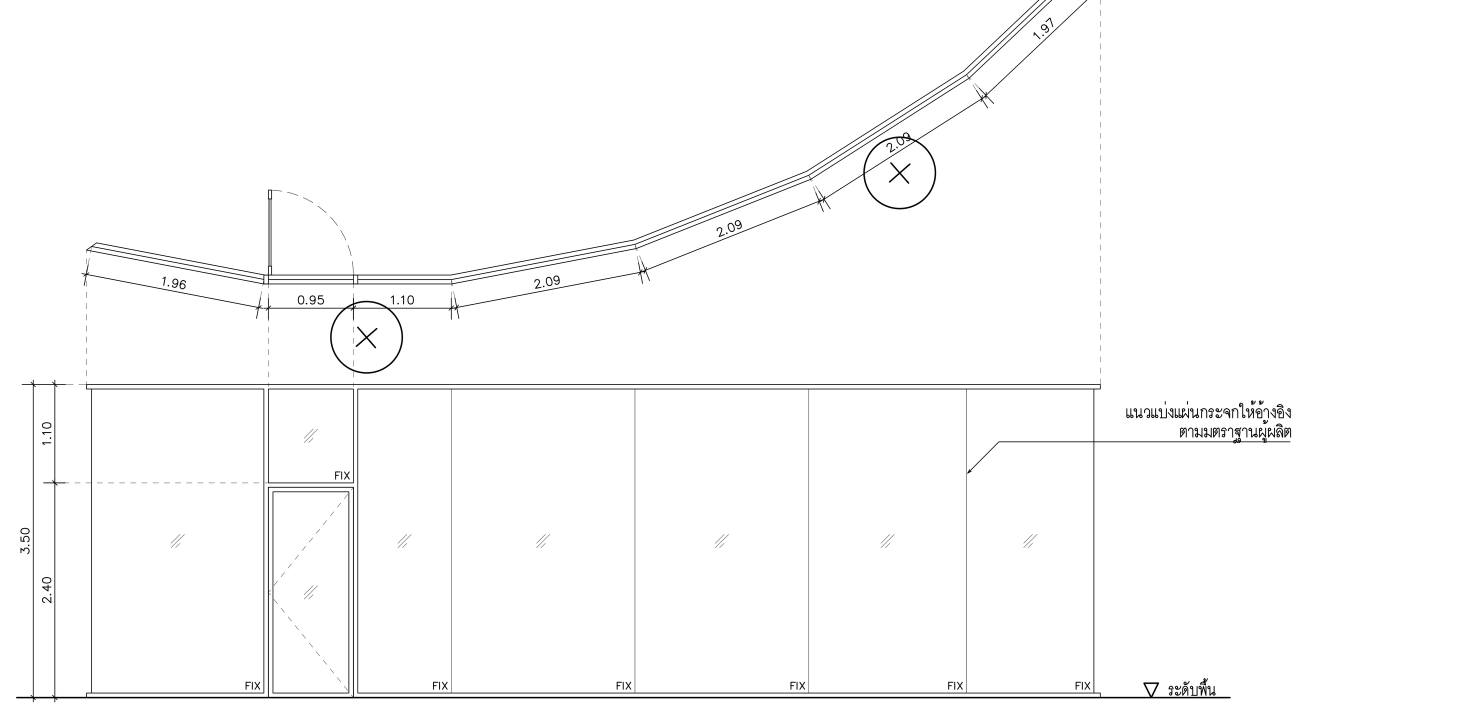

ชนิดประตู	ประตูบานเปิด+ กระจกติดตาย
วงกบ	อลูมิเนียมขนาด 2"x4" สีอบขาว
กรอบบาน	อลูมิเนียมขนาด 1 1/2"x3" สีอบขาว
บาน/ลูกฟัก	กระจกลามิเนตเทาใสตัดแสง บานเปิด หนา 4+4 มม,บานติดตายกระจกเทมเปอร์ หนา 12 มม เทาใสตัดแสง
บานพับ/รางเลื่อน	มาตราฐานผู้ผลิต
กุญแจ/ลูกบิด	มาตราฐานผู้ผลิต
มือจับ	มาตราฐานผู้ผลิต
ตำแหน่ง	ชั้น 1
หมายเหตุ	–

Da17 ประตูบานเปิด+ กระจกติดตาย

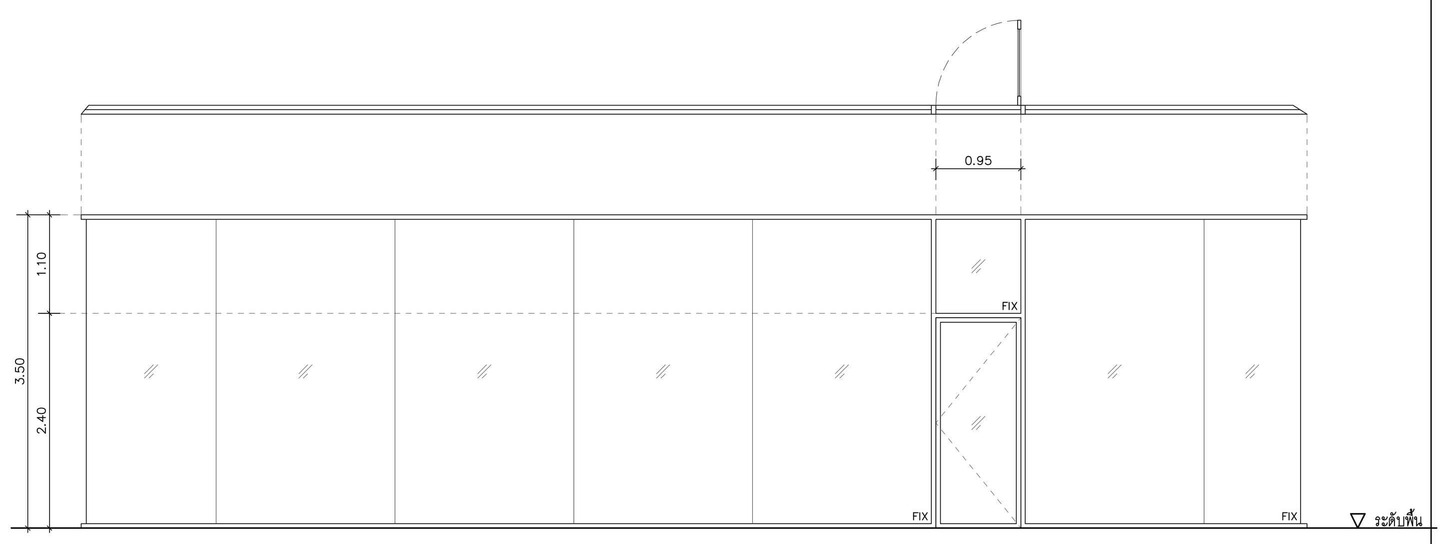

ชนิดประตู	ประตูบานเปิด+ กระจกติดตาย
วงกบ	อลูมิเนียมขนาด 2"x4" สีอบขาว
กรอบบาน	อลูมิเนียมขนาด 1 1/2"x3" สีอบขาว
บาน/ลูกฟัก	กระจกลามิเนตเทาใสตัดแสง บานเปิด หนา 4+4 มม,บานติดตายกระจกเทมเปอร์ หนา 12 มม เทาใสตัดแสง
บานพับ/รางเลื่อน	มาตราฐานผู้ผลิต
กุญแจ/ลูกบิด	มาตราฐานผู้ผลิต
มือจับ	มาตราฐานผู้ผลิต
ตำแหน่ง	ชั้น 1
หมายเหตุ	–

Da18 ประตูบานสวิง กระจกเปลือย+ กระจกติดตาย

Da19 ประตูบานสวิง กระจกเปลือย+ กระจกติดตาย

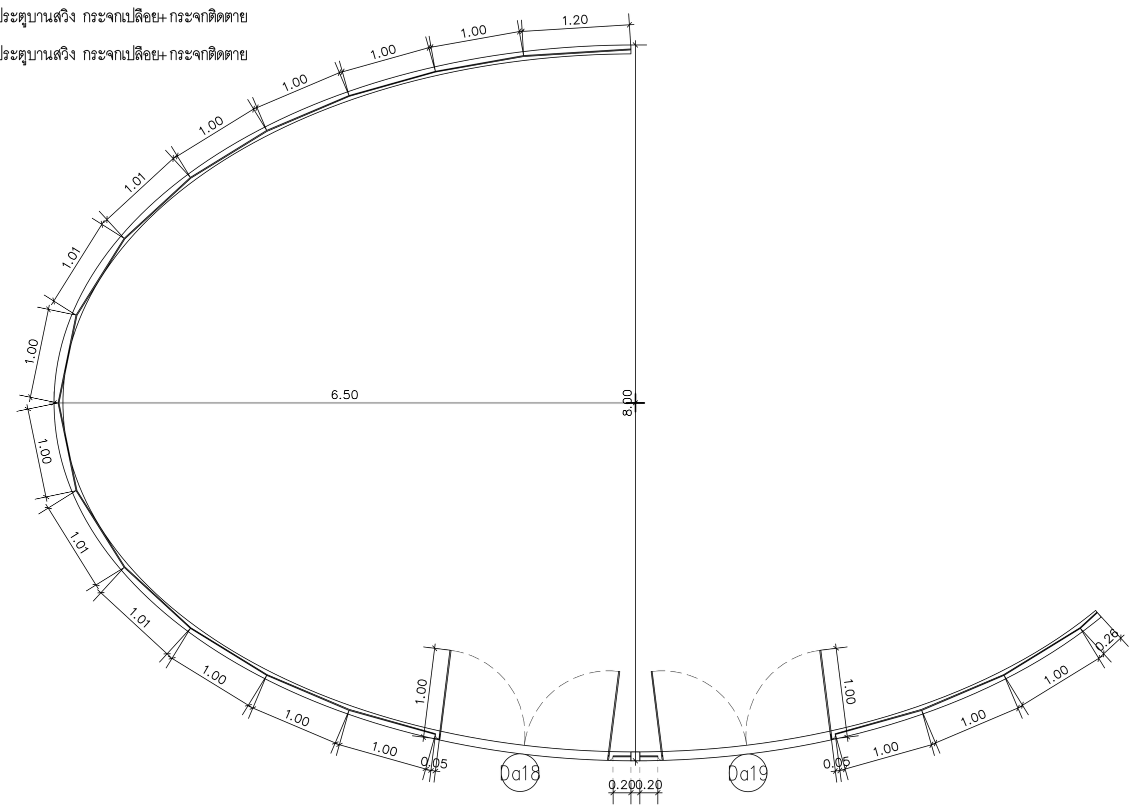

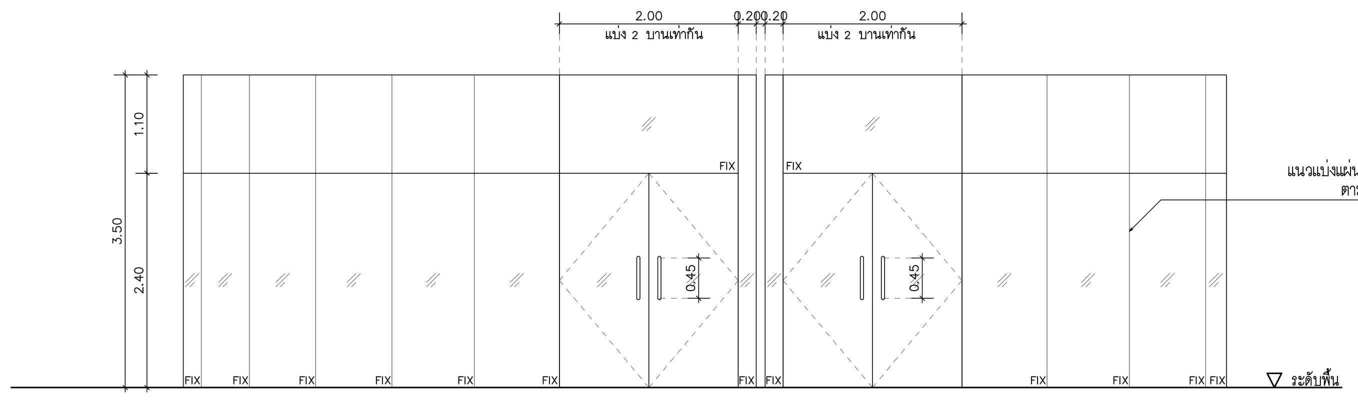

ชนิดประตู	ประตูบานสวิง กระจกเปลือย+ กระจกติดตาย
วงกบ	คิ้วเทอลูมิเนียมความหนาตามมาตราฐานผู้ผลิต สีอบขาว
กรอบบาน	–
บาน/ลูกฟัก	กระจกเทมเปอร์ หนา 12 มม เทาใสตัดแสง
บานพับ/รางเลื่อน	อุปกรณ์โช๊คประตูแบบฝังพื้น และแบบยึดขอบบนกระจก แบบเปิดสองทาง
กุญแจ/ลูกบิด	–
มือจับ	ชุดจับมือดึงสแตนเลสสีด้านสำหรับบานอะลูมิเนียมและกระจกขนาดด้ามจับความยาวไม่น้อยกว่า ยาว 0.45 ม
ตำแหน่ง	ชั้น 3
หมายเหตุ	–

D (บานเปิด)	Dwc(บานเปิด ห้องน้ำ)	Dswc(บานเลื่อน ห้องน้ำ)	Dst(บานเปิดเหล็ก)	Dsv(บานช่องชาร์ป)	Da(บานอลูมิเนียม)

อุทยานวิทยาศาสตร์
และเทคโนโลยี
มหาวิทยาลัยเชียงใหม่

กิจการร่วมค้า พีพี ซีล

inside out design

PACDE
PACDE COMPANY LIMITED

215 ถ.ศรีภูมิ ต.ศรีภูมิ อ.เมือง เชียงใหม่ 50200
Tel. 053 221 160 , 02-6453610

เจ้าของโครงการ
สำนักงานปลัดกระทรวงการอุดมศึกษา
วิทยาศาสตร์ วิจัยและนวัตกรรม

โครงการ
ก่อสร้างอาคารอุทยานวิทยาศาสตร์ภูมิภาค ภาคเหนือ
เพื่อเป็นศูนย์กลางขับเคลื่อนธุรกิจนวัตกรรม BCG
สำหรับระเบียงเศรษฐกิจพิเศษภาคเหนือ
(RSP North BCG Innovation Headquarter for NEC)

ที่ตั้งโครงการ
พื้นที่การศึกษามหาวิทยาลัยเชียงใหม่ ตำบลแม่เหียะ
อำเภอเมืองเชียงใหม่ จังหวัดเชียงใหม่

สถาปนิก
ปจิตพงษ์ พงษ์ศิวาภัย ว-ภส.11
จิรวุฒิ พลกล้า ส.สถ.2325
ชุติพงศ์ วงศ์ภูงา ว.สถ.636
ธีระวุฒิ อินทรมงคล ภ.สถ.8099
อิศรา อารีรอบ สสถ. 3600
สุทธิวัต ภานุโศภิษฐ์ ภ.สถ.11796
กวีวัธน์ มนูสุรสิทธิ์ ภ.สถ.18545
ศุภจิต สระมัจฉา ภ.สถ.18573

วิศวกรโครงสร้าง
พชร ภูวัฒนานุสรณ์ วย.1196
จักรินพันธ์ สกลภูวรักษ์ สย.10114
วงษ์เทพ ตั้งศิริกุล สย. 9453

วิศวกรระบบไฟฟ้าและสื่อสาร
กฤษณะ ยินดี วฟก.948
อรรถพล ปินไชย สฟก.6035

วิศวกรระบบสุขาภิบาล ระบบป้องกันอัคคีภัย
จรัสพล ตริยางกูลศรี วส.73
ชนวัฒน์ นิทัศน์วิจิตร สส.338

วิศวกรระบบเครื่องกลและระบบปรับอากาศ
สมศักย์ อัตประชา วก.933

มัณฑนากร

ภูมิสถาปัตยกรรม

BIM. MODELER
ธนพงษ์ หาญศิริวัฒนกิจ ส.สถ.3765

รายการแก้ไขแบบ

เลขที่	วันที่	รายละเอียด

เขียนโดย	ตรวจสอบโดย
–	–
วันที่ 02 พฤศจิกายน 2568	มาตราส่วน A0 1 : 50

ชื่อแบบ
แบบขยาย ประตู

รหัสแบบ A-50

รหัสโครงการ	จำนวนแผ่นรวม 87

CAD FILE :

แบบก่อสร้าง
(Construction Drawing)

ไม่อนุญาตให้วัดระยะจากแบบ ทุกระยะให้
ตรวจสอบจากสถานที่ก่อสร้างจริง

Da1 บานเลื่อนอัตโนมัติ+ กระจกติดตาย

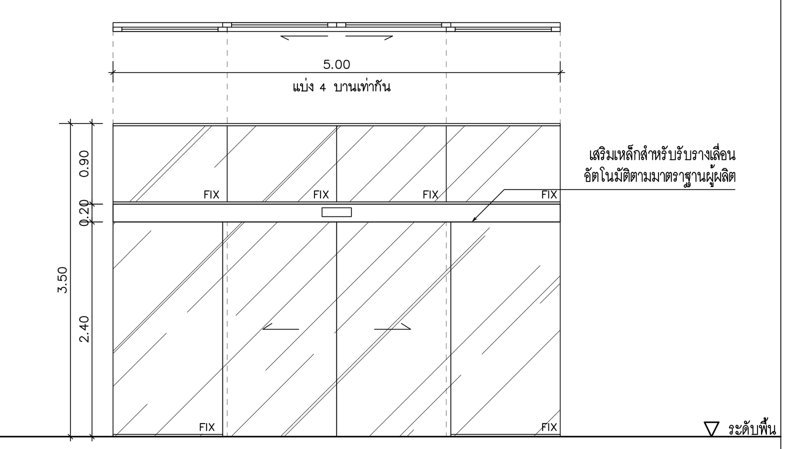

ชนิดประตู	บานเลื่อนอัตโนมัติ+ กระจกติดตาย
วงกบ	คิ้วเท อลูมิเนียม สีอบขาว ความหนาตามมาตราฐานผู้ผลิต
กรอบบาน	–
บาน/ลูกฟัก	กระจกเทมเปอร์ หนา 12 มม. เทาใสตัดแสง
บานพับ/รางเลื่อน	ระบบรางเลื่อนอัตโนมัติด้วยระบบ motion sonsor บานเลื่อนคู่ สำหรับบานเปลือย /กรอบบานอลูมิเนียม
กุญแจ/ลูกบิด	–
มือจับ	–
ตำแหน่ง	ทางเข้าหลัก ชั้น 1
หมายเหตุ	–

Da2 ประตูบานเปิด+ กระจกติดตาย

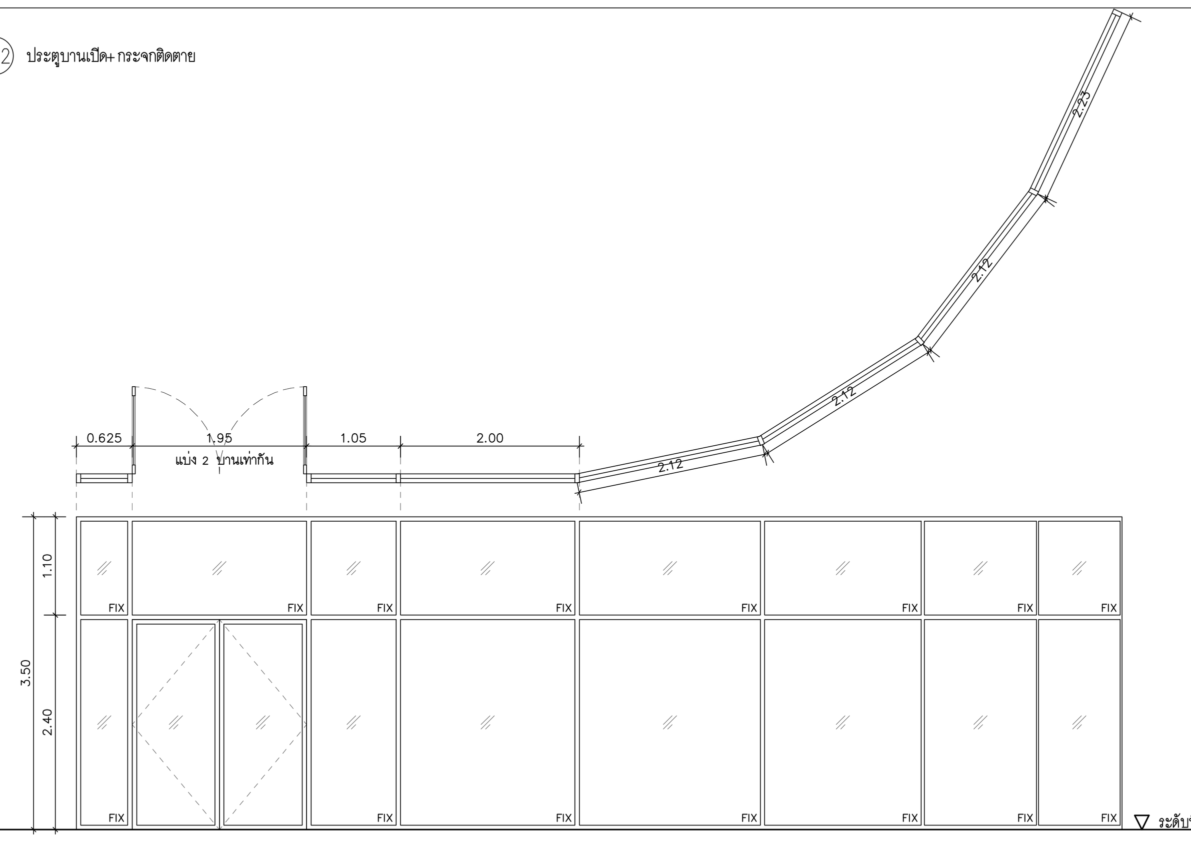

ชนิดประตู	ประตูบานเปิด+ กระจกติดตาย
วงกบ	อลูมิเนียมขนาด 2"x4" สีอบขาว
กรอบบาน	อลูมิเนียมขนาด 1 1/2"x3" สีอบขาว
บาน/ลูกฟัก	กระจกลามิเนตเทาใสตัดแสง บานเปิด หนา 4+4 มม.,บานติดตาย 4+4 มม.
บานพับ/รางเลื่อน	อุปกรณ์โช๊คประตูแบบฝังพื้น แบบเปิดสองทาง
กุญแจ/ลูกบิด	ชุดตลับกุญแจสแตนเลสสตีล ระบบมอร์ทิสสำหรับบานอลูมิเนียมพร้อมไส้กุญแจ
มือจับ	ชุดจับมือดึงสแตนเลสสีด้านสำหรับบานอะลูมิเนียมและกระจกขนาดด้ามจับความยาวไม่น้อยกว่า ยาว 0.45 ม.
ตำแหน่ง	ชั้น 1
หมายเหตุ	–

Da2.1 ประตูบานเปิด+ กระจกติดตาย

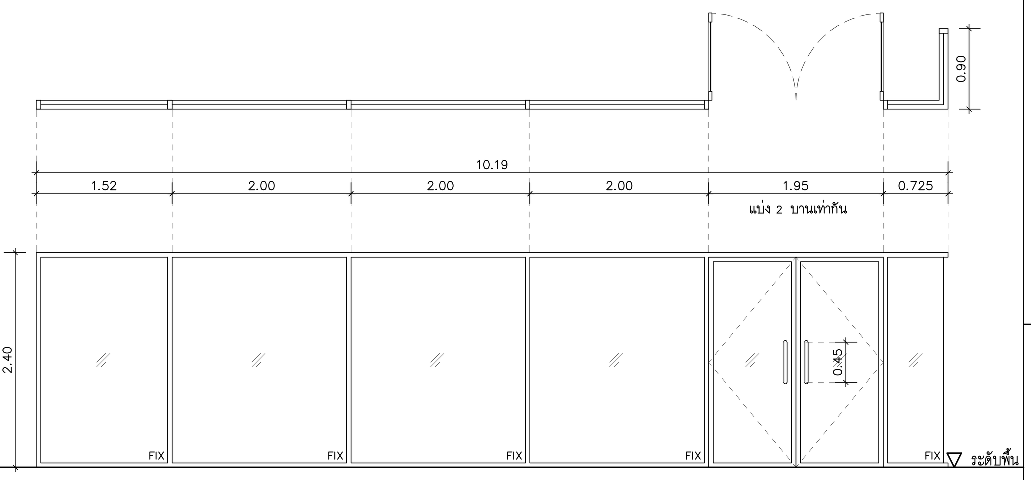

ชนิดประตู	ประตูบานเปิด+ กระจกติดตาย
วงกบ	อลูมิเนียมขนาด 2"x4" สีอบขาว
กรอบบาน	อลูมิเนียมขนาด 1 1/2"x3" สีอบขาว
บาน/ลูกฟัก	กระจกลามิเนตเทาใสตัดแสง บานเปิด หนา 4+4 มม.,บานติดตาย 4+4 มม.
บานพับ/รางเลื่อน	อุปกรณ์โช๊คประตูแบบฝังพื้น แบบเปิดสองทาง
กุญแจ/ลูกบิด	ชุดตลับกุญแจสแตนเลสสตีล ระบบมอร์ทิสสำหรับบานอลูมิเนียมพร้อมไส้กุญแจ
มือจับ	ชุดจับมือดึงสแตนเลสสีด้านสำหรับบานอะลูมิเนียมและกระจกขนาดด้ามจับความยาวไม่น้อยกว่า ยาว 0.45 ม.
ตำแหน่ง	ชั้น 1
หมายเหตุ	–

Da2.2 ประตูบานเปิด+ กระจกติดตาย

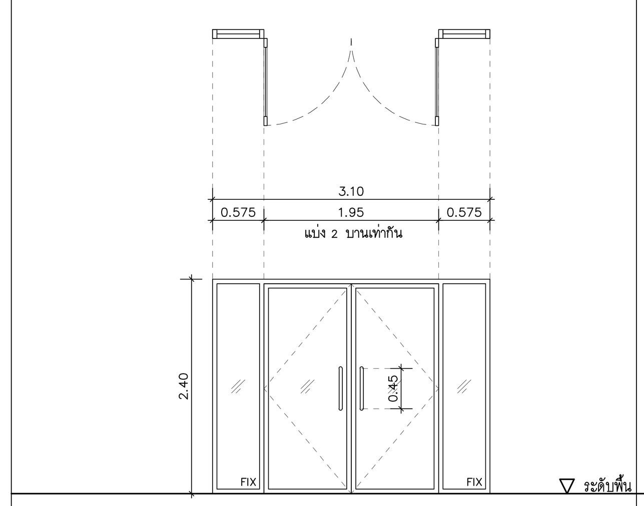

ชนิดประตู	ประตูบานเปิด+ กระจกติดตาย
วงกบ	อลูมิเนียมขนาด 2"x4" สีอบขาว
กรอบบาน	อลูมิเนียมขนาด 1 1/2"x3" สีอบขาว
บาน/ลูกฟัก	กระจกลามิเนตเทาใสตัดแสง บานเปิด หนา 4+4 มม.,บานติดตาย 4+4 มม.
บานพับ/รางเลื่อน	อุปกรณ์โช๊คประตูแบบฝังพื้น แบบเปิดสองทาง
กุญแจ/ลูกบิด	ชุดตลับกุญแจสแตนเลสสตีล ระบบมอร์ทิสสำหรับบานอลูมิเนียมพร้อมไส้กุญแจ
มือจับ	ชุดจับมือดึงสแตนเลสสีด้านสำหรับบานอะลูมิเนียมและกระจกขนาดด้ามจับความยาวไม่น้อยกว่า ยาว 0.45 ม
ตำแหน่ง	ชั้น 1
หมายเหตุ	–

Da2.3 ประตูบานเปิด+ กระจกติดตาย

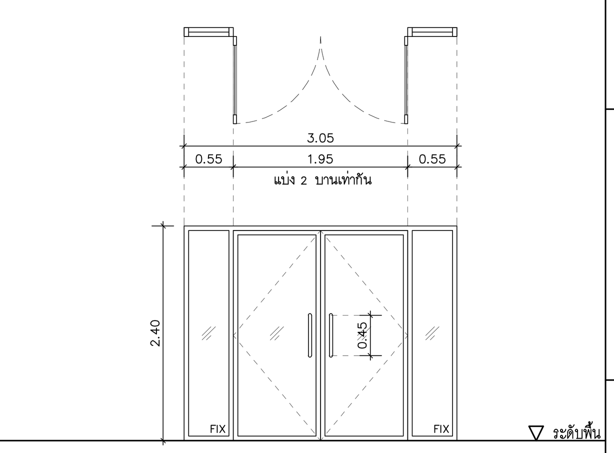

ชนิดประตู	ประตูบานเปิด+ กระจกติดตาย
วงกบ	อลูมิเนียมขนาด 2"x4" สีอบขาว
กรอบบาน	อลูมิเนียมขนาด 1 1/2"x3" สีอบขาว
บาน/ลูกฟัก	กระจกลามิเนตเทาใสตัดแสง บานเปิด หนา 4+4 มม.,บานติดตาย 4+4 มม.
บานพับ/รางเลื่อน	อุปกรณ์โช๊คประตูแบบฝังพื้น แบบเปิดสองทาง
กุญแจ/ลูกบิด	ชุดตลับกุญแจสแตนเลสสตีล ระบบมอร์ทิสสำหรับบานอลูมิเนียมพร้อมไส้กุญแจ
มือจับ	ชุดจับมือดึงสแตนเลสสีด้านสำหรับบานอะลูมิเนียมและกระจกขนาดด้ามจับความยาวไม่น้อยกว่า ยาว 0.45 ม
ตำแหน่ง	ชั้น 1
หมายเหตุ	–

Da2.4 ประตูบานเปิด+ กระจกติดตาย

ชนิดประตู	ประตูบานเปิด+ กระจกติดตาย
วงกบ	อลูมิเนียมขนาด 2"x4" สีอบขาว
กรอบบาน	อลูมิเนียมขนาด 1 1/2"x3" สีอบขาว
บาน/ลูกฟัก	กระจกลามิเนตเทาใสตัดแสง บานเปิด หนา 4+4 มม.,บานติดตาย 3+3 มม.
บานพับ/รางเลื่อน	อุปกรณ์โช๊คประตูแบบฝังพื้น แบบเปิดสองทาง
กุญแจ/ลูกบิด	ชุดตลับกุญแจสแตนเลสสตีล ระบบมอร์ทิสสำหรับบานอลูมิเนียมพร้อมไส้กุญแจ
มือจับ	ชุดจับมือดึงสแตนเลสสีด้านสำหรับบานอะลูมิเนียมและกระจกขนาดด้ามจับความยาวไม่น้อยกว่า ยาว 0.45 ม.
ตำแหน่ง	ชั้น 1
หมายเหตุ	–

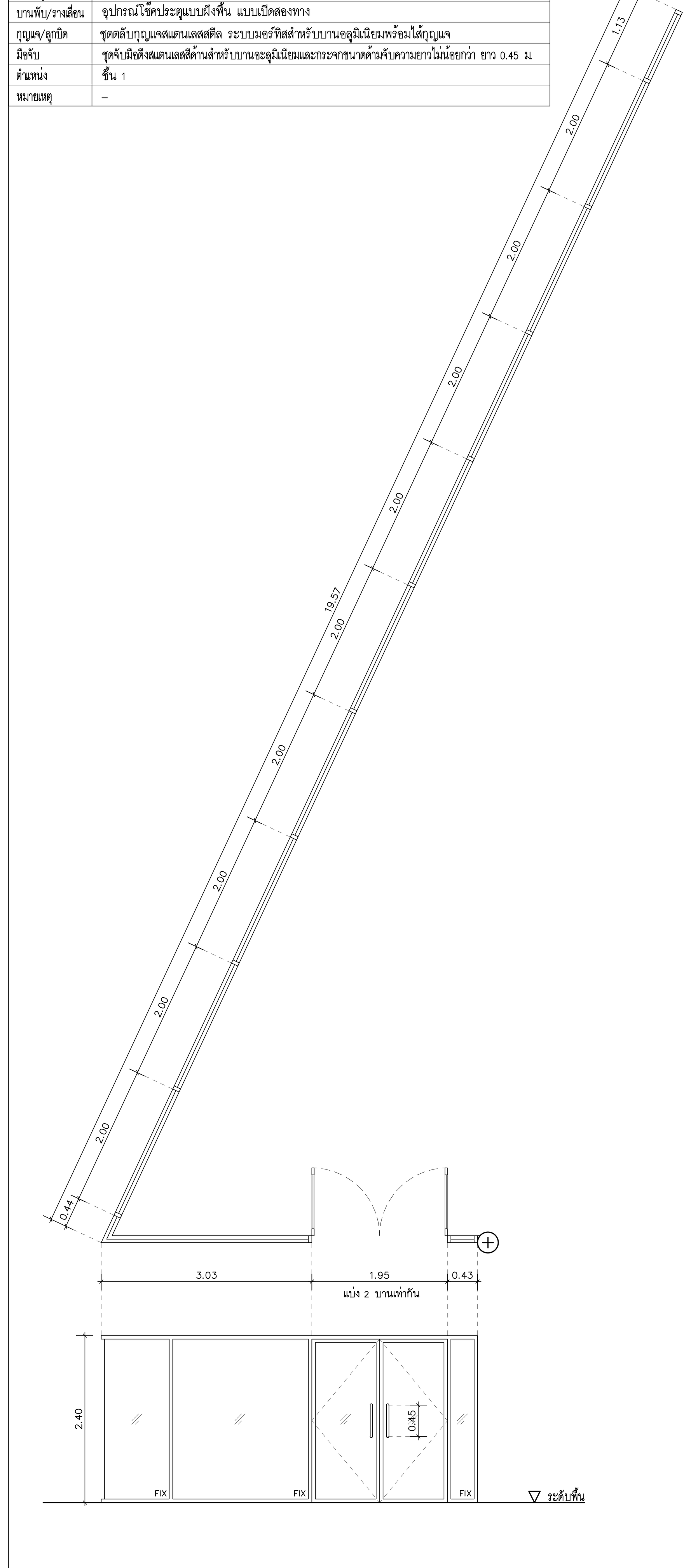

Da2.5 ประตูบานเปิด+ กระจกติดตาย

ชนิดประตู	ประตูบานเปิด+ กระจกติดตาย
วงกบ	อลูมิเนียมขนาด 2"x4" สีอบขาว
กรอบบาน	อลูมิเนียมขนาด 1 1/2"x3" สีอบขาว
บาน/ลูกฟัก	กระจกลามิเนตเทาใสตัดแสง บานเปิด หนา 4+4 มม.,บานติดตาย 4+4 มม.
บานพับ/รางเลื่อน	อุปกรณ์โช๊คประตูแบบฝังพื้น แบบเปิดสองทาง
กุญแจ/ลูกบิด	ชุดตลับกุญแจสแตนเลสสตีล ระบบมอร์ทิสสำหรับบานอลูมิเนียมพร้อมไส้กุญแจ
มือจับ	ชุดจับมือดึงสแตนเลสสีด้านสำหรับบานอะลูมิเนียมและกระจกขนาดด้ามจับความยาวไม่น้อยกว่า ยาว 0.45 ม.
ตำแหน่ง	ชั้น 1
หมายเหตุ	–

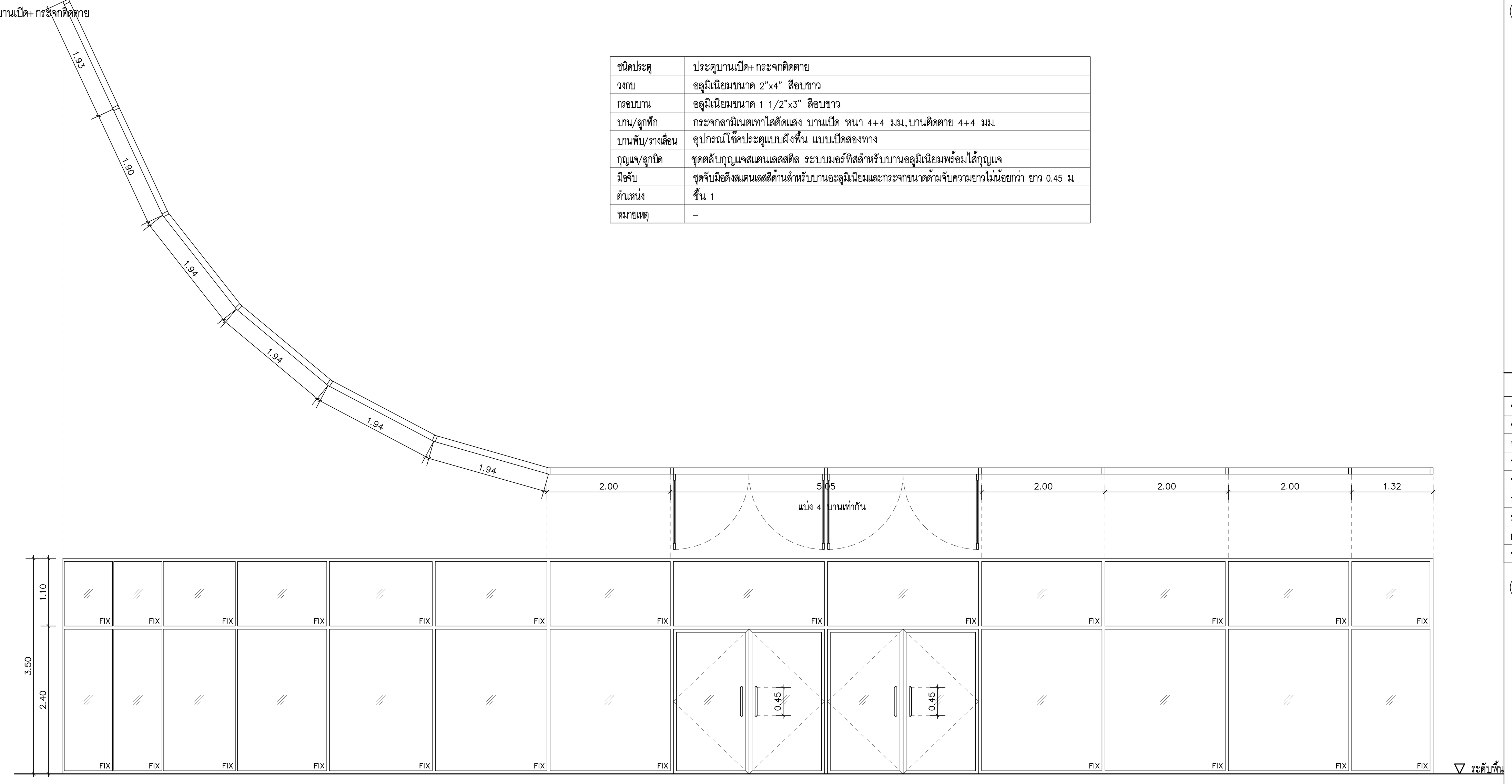

Da3 ประตูบานเปิด+ กระจกติดตาย

ชนิดประตู	บานเลื่อนอัตโนมัติ+ กระจกติดตาย
วงกบ	อลูมิเนียมขนาด 2"x4" สีอบขาว
กรอบบาน	อลูมิเนียมขนาด 1 1/2"x3" สีอบขาว
บาน/ลูกฟัก	กระจกลามิเนตเทาใสตัดแสง บานเปิด หนา 4+4 มม.,บานติดตาย 4+4 มม.
บานพับ/รางเลื่อน	อุปกรณ์โช๊คประตูแบบฝังพื้น แบบเปิดสองทาง
กุญแจ/ลูกบิด	ชุดตลับกุญแจสแตนเลสสตีล ระบบมอร์ทิสสำหรับบานอลูมิเนียมพร้อมไส้กุญแจ
มือจับ	ชุดจับมือดึงสแตนเลสสีด้านสำหรับบานอะลูมิเนียมและกระจกขนาดด้ามจับความยาวไม่น้อยกว่า ยาว 0.45 ม.
ตำแหน่ง	ชั้น 1
หมายเหตุ	–

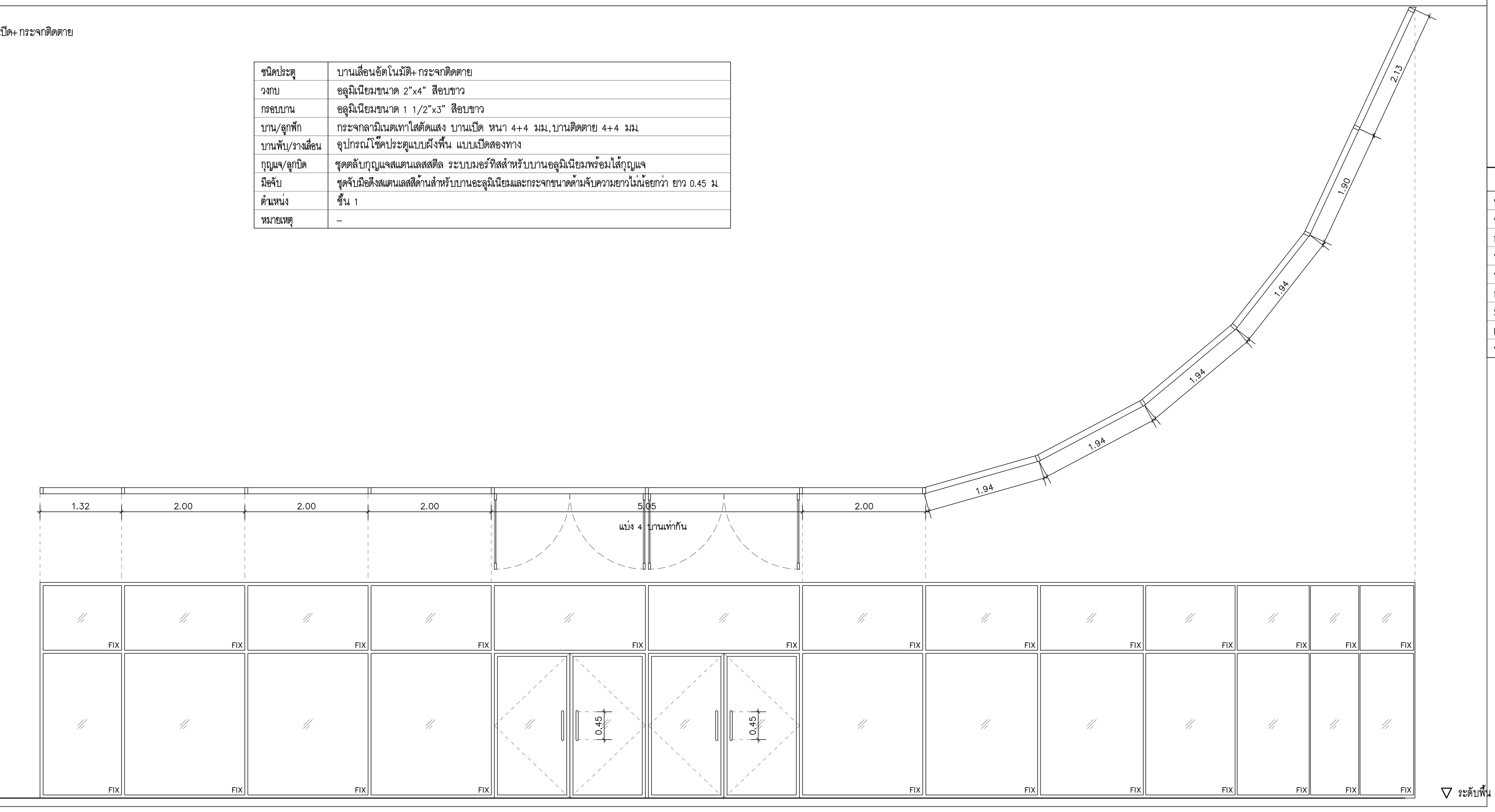

Da4 ประตูบานเปิด+ กระจกติดตาย

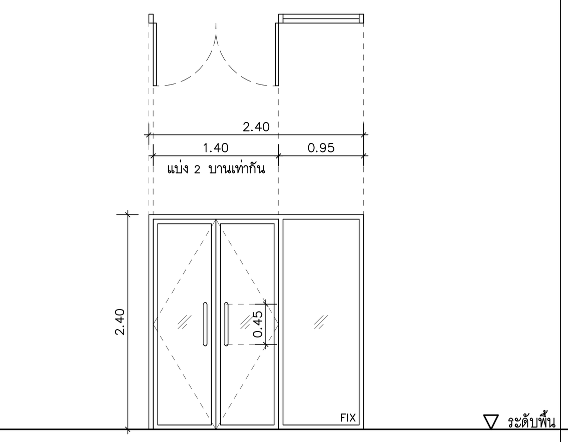

ชนิดประตู	ประตูบานเปิด+ กระจกติดตาย
วงกบ	อลูมิเนียมขนาด 2"x4" สีอบขาว
กรอบบาน	อลูมิเนียมขนาด 1 1/2"x3" สีอบขาว
บาน/ลูกฟัก	กระจกลามิเนตเทาใสตัดแสง บานเปิด หนา 4+4 มม.,บานติดตาย 4+4 มม.
บานพับ/รางเลื่อน	อุปกรณ์โช๊คประตูแบบฝังพื้น แบบเปิดสองทาง
กุญแจ/ลูกบิด	ชุดตลับกุญแจสแตนเลสสตีล ระบบมอร์ทิสสำหรับบานอลูมิเนียมพร้อมไส้กุญแจ
มือจับ	ชุดจับมือดึงสแตนเลสสีด้านสำหรับบานอะลูมิเนียมและกระจกขนาดด้ามจับความยาวไม่น้อยกว่า ยาว 0.45 ม
ตำแหน่ง	ทางเดิน ชั้น 2-4
หมายเหตุ	–

Da4.1 ประตูบานเปิด+ กระจกติดตาย

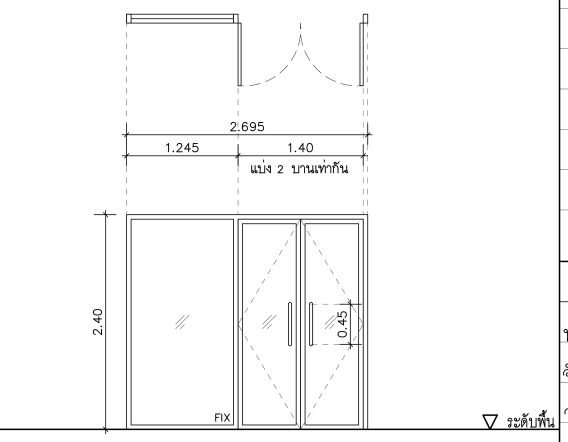

ชนิดประตู	ประตูบานเปิด+ กระจกติดตาย
วงกบ	อลูมิเนียมขนาด 2"x4" สีอบขาว
กรอบบาน	อลูมิเนียมขนาด 1 1/2"x3" สีอบขาว
บาน/ลูกฟัก	กระจกลามิเนตเทาใสตัดแสง บานเปิด หนา 4+4 มม.,บานติดตาย 4+4 มม.
บานพับ/รางเลื่อน	อุปกรณ์โช๊คประตูแบบฝังพื้น แบบเปิดสองทาง
กุญแจ/ลูกบิด	ชุดตลับกุญแจสแตนเลสสตีล ระบบมอร์ทิสสำหรับบานอลูมิเนียมพร้อมไส้กุญแจ
มือจับ	ชุดจับมือดึงสแตนเลสสีด้านสำหรับบานอะลูมิเนียมและกระจกขนาดด้ามจับความยาวไม่น้อยกว่า ยาว 0.45 ม
ตำแหน่ง	ทางเดิน ชั้น 3-4
หมายเหตุ	–

Da5 ประตูบานเปิด+ กระจกติดตาย

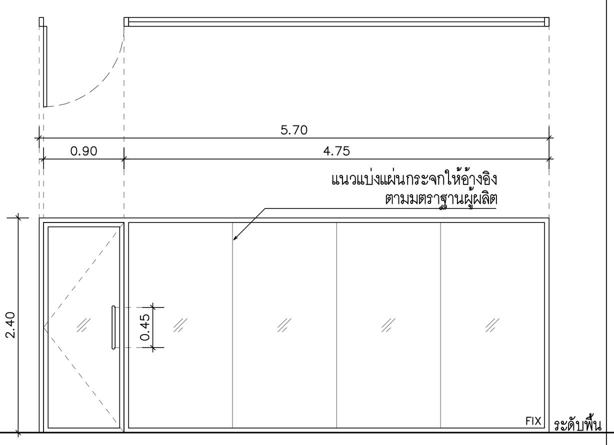

ชนิดประตู	ประตูบานเปิด+ กระจกติดตาย
วงกบ	อลูมิเนียมขนาด 2"x4" สีอบขาว
กรอบบาน	อลูมิเนียมขนาด 1 1/2"x3" สีอบขาว
บาน/ลูกฟัก	กระจกลามิเนตเทาใสตัดแสง บานเปิด หนา 4+4 มม.,บานติดตาย 4+4 มม.
บานพับ/รางเลื่อน	อุปกรณ์โช๊คประตูแบบฝังพื้น แบบเปิดสองทาง
กุญแจ/ลูกบิด	–
มือจับ	ชุดจับมือดึงสแตนเลสสีด้านสำหรับบานอะลูมิเนียมและกระจกขนาดด้ามจับความยาวไม่น้อยกว่า ยาว 0.45 ม
ตำแหน่ง	Co-Working ชั้น 2
หมายเหตุ	–

Da6 ประตูบานเปิด+ กระจกติดตาย

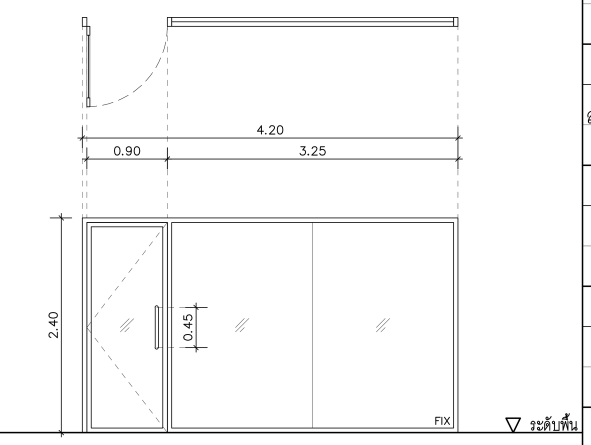

ชนิดประตู	ประตูบานเปิด+ กระจกติดตาย
วงกบ	อลูมิเนียมขนาด 2"x4" สีอบขาว
กรอบบาน	อลูมิเนียมขนาด 1 1/2"x3" สีอบขาว
บาน/ลูกฟัก	กระจกลามิเนตเทาใสตัดแสง บานเปิด หนา 4+4 มม.,บานติดตาย 4+4 มม.
บานพับ/รางเลื่อน	อุปกรณ์โช๊คประตูแบบฝังพื้น แบบเปิดสองทาง
กุญแจ/ลูกบิด	–
มือจับ	ชุดจับมือดึงสแตนเลสสีด้านสำหรับบานอะลูมิเนียมและกระจกขนาดด้ามจับความยาวไม่น้อยกว่า ยาว 0.45 ม
ตำแหน่ง	Co-Working, ชั้น 3-4-5
หมายเหตุ	–

อุทยานวิทยาศาสตร์
และเทคโนโลยี
มหาวิทยาลัยเชียงใหม่

กิจการร่วมค้า พีดี อีส

inside out design

PACDE
PACDE COMPANY LIMITED
215 ถ.ศรีภูมิ ต.ศรีภูมิ อ.เมือง เชียงใหม่ 50200
Tel. 053 221 160 , 02-6453610

เจ้าของโครงการ
สำนักงานปลัดกระทรวงการอุดมศึกษา
วิทยาศาสตร์ วิจัยและนวัตกรรม

โครงการ
ก่อสร้างอาคารอุทยานวิทยาศาสตร์ภูมิภาค ภาคเหนือ
เพื่อเป็นศูนย์กลางขับเคลื่อนธุรกิจนวัตกรรม BCG
สำหรับระเบียงเศรษฐกิจพิเศษภาคเหนือ
(RSP North BCG Innovation Headquarter for NEC)

ที่ตั้งโครงการ
พื้นที่การศึกษามหาวิทยาลัยเชียงใหม่ ตำบลแม่เหียะ
อำเภอเมืองเชียงใหม่ จังหวัดเชียงใหม่

สถาปนิก
ปจิตพงษ์ พงษ์ศิวาภัย ว-ภส.11
จิรวุฒิ พลกล้า ส.สถ.2325
ชุติพงศ์ วงศ์ภูงา ว.สถ.636
ธีระวุฒิ อินทรมงคล ภ.สถ.8099
อิศรา อารีรอบ สสถ. 3600
สุทธิวัต ภานุโศภิษฐ์ ภ.สถ.11796
กวีวัธน์ มนูสุรสิทธิ์ ภ.สถ.18545
ศุภจิต สระมัจฉา ภ.สถ.18573

วิศวกรโครงสร้าง
พชร ภูวัฒนานุสรณ์ วย.1196
จักรินพันธ์ สกลภูวรักษ์ สย.10114
วงษ์เทพ ตั้งศิริกุล สย. 9453

วิศวกรระบบไฟฟ้าและสื่อสาร
กฤษณะ ยินดี วฟก.948
อรรถพล ปินไชย สฟก.6035

วิศวกรระบบสุขาภิบาล ระบบป้องกันอัคคีภัย
จรัสพล ตริยางกูลศรี วส.73
ชนวัฒน์ นิทัศน์วิจิตร สส.338

วิศวกรระบบเครื่องกลและระบบปรับอากาศ
สมศักย์ อัตประชา วก.933

มัณฑนากร

ภูมิสถาปัตยกรรม

BIM. MODELER
ธนพงษ์ หาญศิริวัฒนกิจ ส.สถ.3765

รายการแก้ไขแบบ

เลขที่	วันที่	รายละเอียด

เขียนโดย –	ตรวจสอบโดย –
วันที่ 02 พฤศจิกายน 2568	มาตราส่วน A0 1 : 50
ชื่อแบบ แบบขยาย ประตู	
รหัสแบบ A-51	
รหัสโครงการ	จำนวนแผ่นรวม 87
CAD FILE :	

แบบก่อสร้าง
(Construction Drawing)

ไม่อนุญาตให้วัดระยะจากแบบ ทุกระยะให้
ตรวจสอบจากสถานที่ก่อสร้างจริง

Da7 ประตูบานเปิด+ กระจกติดตาย

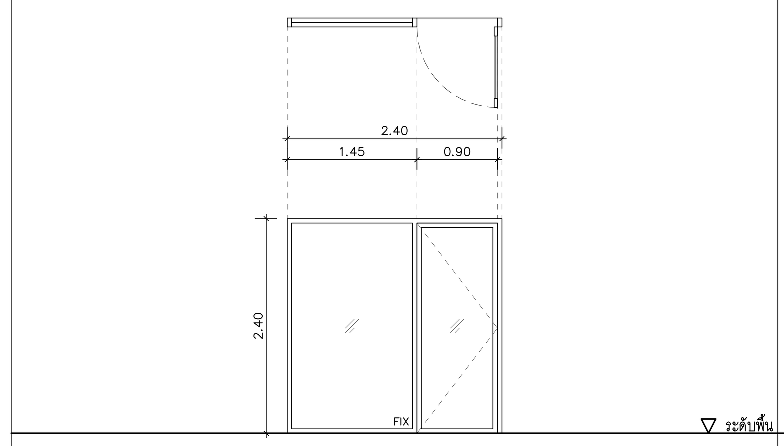

ชนิดประตู	ประตูบานเปิด+ กระจกติดตาย
วงกบ	อลูมิเนียมขนาด 2"x4" สีอบขาว
กรอบบาน	อลูมิเนียมขนาด 1 1/2"x3" สีอบขาว
บาน/ลูกฟัก	กระจกลามิเนตเทาใสตัดแสง บานเปิด หนา 4+4 มม.,บานติดตาย 4+4 มม.
บานพับ/รางเลื่อน	อุปกรณ์โช๊คประตูแบบฝังพื้น แบบเปิดสองทาง
กุญแจ/ลูกบิด	ชุดตลับกุญแจสแตนเลสสตีล ระบบมอร์ทิสสำหรับบานอลูมิเนียมพร้อมไส้กุญแจ
มือจับ	ชุดจับมือดึงสแตนเลสสีด้านสำหรับบานอะลูมิเนียมและกระจกขนาดด้ามจับความยาวไม่น้อยกว่า ยาว 0.45 ม.
ตำแหน่ง	ชั้น 5
หมายเหตุ	–

Da8 ประตูบานเปิด+ กระจกติดตาย

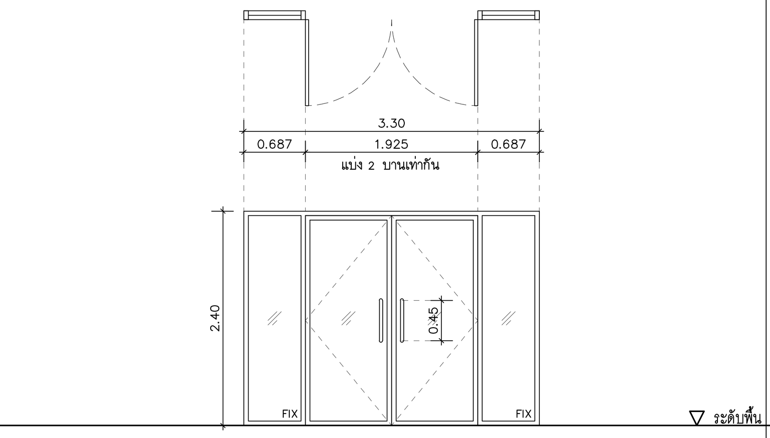

ชนิดประตู	ประตูบานเปิด+ กระจกติดตาย
วงกบ	อลูมิเนียมขนาด 2"x4" สีอบขาว
กรอบบาน	อลูมิเนียมขนาด 1 1/2"x3" สีอบขาว
บาน/ลูกฟัก	กระจกลามิเนตเทาใสตัดแสง บานเปิด หนา 4+4 มม.,บานติดตาย 4+4 มม
บานพับ/รางเลื่อน	อุปกรณ์โช๊คประตูแบบฝังพื้น แบบเปิดสองทาง
กุญแจ/ลูกบิด	ชุดตลับกุญแจสแตนเลสสตีล ระบบมอร์ทิสสำหรับบานอลูมิเนียมพร้อมไส้กุญแจ
มือจับ	ชุดจับมือดึงสแตนเลสสีด้านสำหรับบานอะลูมิเนียมและกระจกขนาดด้ามจับความยาวไม่น้อยกว่า ยาว 0.45 ม
ตำแหน่ง	ชั้น 3
หมายเหตุ	

Da8.1 ประตูบานเปิด+ กระจกติดตาย

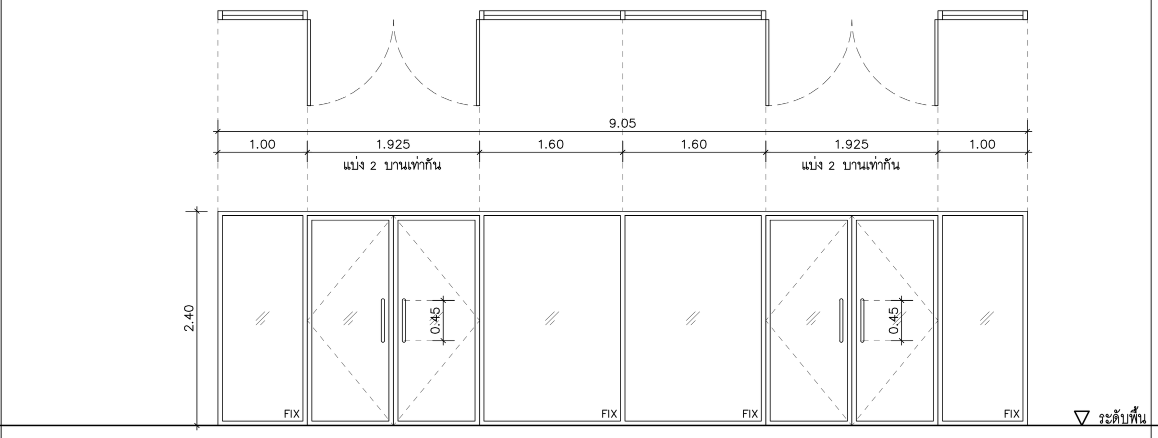

ชนิดประตู	ประตูบานเปิด+ กระจกติดตาย
วงกบ	อลูมิเนียมขนาด 2"x4" สีอบขาว
กรอบบาน	อลูมิเนียมขนาด 1 1/2"x3" สีอบขาว
บาน/ลูกฟัก	กระจกลามิเนตเทาใสตัดแสง บานเปิด หนา 4+4 มม.,บานติดตาย 4+4 มม
บานพับ/รางเลื่อน	อุปกรณ์โช๊คประตูแบบฝังพื้น แบบเปิดสองทาง
กุญแจ/ลูกบิด	ชุดตลับกุญแจสแตนเลสสตีล ระบบมอร์ทิสสำหรับบานอลูมิเนียมพร้อมไส้กุญแจ
มือจับ	ชุดจับมือดึงสแตนเลสสีด้านสำหรับบานอะลูมิเนียมและกระจกขนาดด้ามจับความยาวไม่น้อยกว่า ยาว 0.45 ม
ตำแหน่ง	MEETING 3 ,ชั้น 3
หมายเหตุ	–

Da8.2 ประตูบานเปิด+ กระจกติดตาย

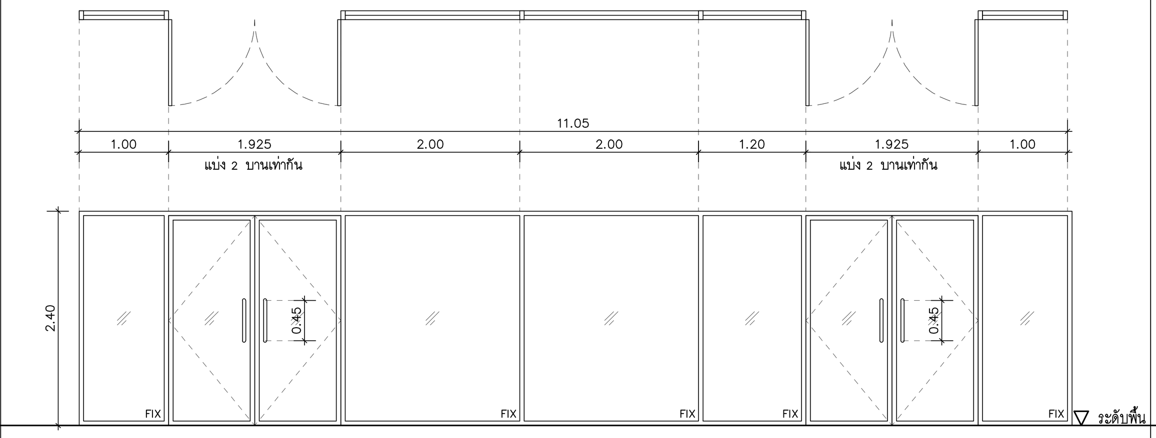

ชนิดประตู	ประตูบานเปิด+ กระจกติดตาย
วงกบ	อลูมิเนียมขนาด 2"x4" สีอบขาว
กรอบบาน	อลูมิเนียมขนาด 1 1/2"x3" สีอบขาว
บาน/ลูกฟัก	กระจกลามิเนตเทาใสตัดแสง บานเปิด หนา 4+4 มม.,บานติดตาย 4+4 มม
บานพับ/รางเลื่อน	อุปกรณ์โช๊คประตูแบบฝังพื้น แบบเปิดสองทาง
กุญแจ/ลูกบิด	ชุดตลับกุญแจสแตนเลสสตีล ระบบมอร์ทิสสำหรับบานอลูมิเนียมพร้อมไส้กุญแจ
มือจับ	ชุดจับมือดึงสแตนเลสสีด้านสำหรับบานอะลูมิเนียมและกระจกขนาดด้ามจับความยาวไม่น้อยกว่า ยาว 0.45 ม
ตำแหน่ง	MEETING 4 , ชั้น 3
หมายเหตุ	–

Da9 ประตูบานเปิด+ กระจกติดตาย

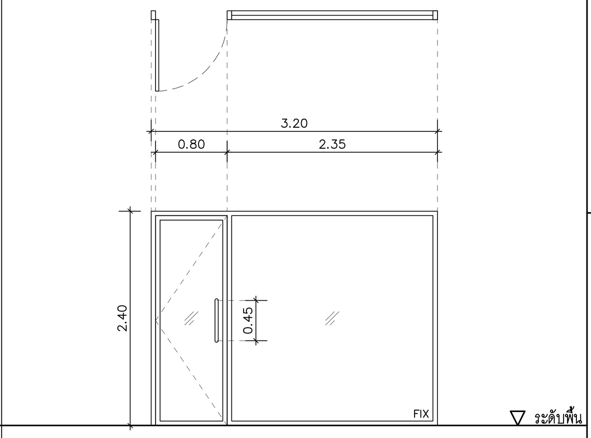

ชนิดประตู	ประตูบานเปิด+ กระจกติดตาย
วงกบ	อลูมิเนียมขนาด 2"x4" สีอบขาว
กรอบบาน	อลูมิเนียมขนาด 1 1/2"x3" สีอบขาว
บาน/ลูกฟัก	กระจกลามิเนตเทาใสตัดแสง บานเปิด หนา 4+4 มม.,บานติดตาย 4+4 มม
บานพับ/รางเลื่อน	อุปกรณ์โช๊คประตูแบบฝังพื้น แบบเปิดสองทาง
กุญแจ/ลูกบิด	ชุดตลับกุญแจสแตนเลสสตีล ระบบมอร์ทิสสำหรับบานอลูมิเนียมพร้อมไส้กุญแจ
มือจับ	ชุดจับมือดึงสแตนเลสสีด้านสำหรับบานอะลูมิเนียมและกระจกขนาดด้ามจับความยาวไม่น้อยกว่า ยาว 0.45 ม
ตำแหน่ง	SERVICE OFFICE ชั้น 3
หมายเหตุ	–

Da9.1 ประตูบานเปิด+ กระจกติดตาย

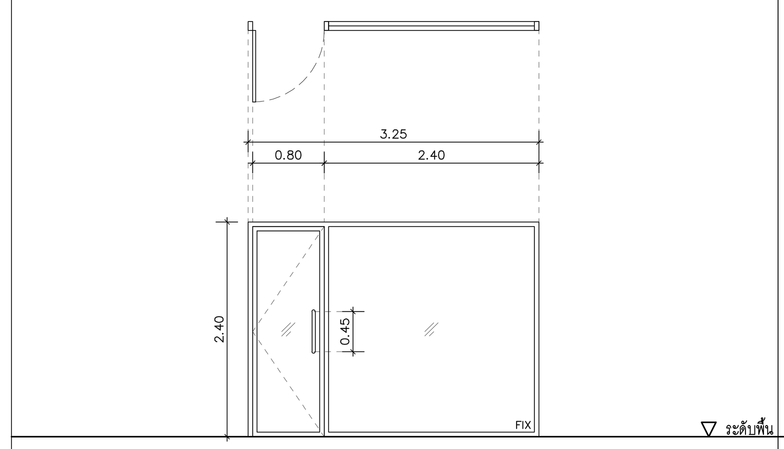

ชนิดประตู	ประตูบานเปิด+ กระจกติดตาย
วงกบ	อลูมิเนียมขนาด 2"x4" สีอบขาว
กรอบบาน	อลูมิเนียมขนาด 1 1/2"x3" สีอบขาว
บาน/ลูกฟัก	กระจกลามิเนตเทาใสตัดแสง บานเปิด หนา 4+4 มม.,บานติดตาย 4+4 มม
บานพับ/รางเลื่อน	อุปกรณ์โช๊คประตูแบบฝังพื้น แบบเปิดสองทาง
กุญแจ/ลูกบิด	ชุดตลับกุญแจสแตนเลสสตีล ระบบมอร์ทิสสำหรับบานอลูมิเนียมพร้อมไส้กุญแจ
มือจับ	ชุดจับมือดึงสแตนเลสสีด้านสำหรับบานอะลูมิเนียมและกระจกขนาดด้ามจับความยาวไม่น้อยกว่า ยาว 0.45 ม
ตำแหน่ง	SERVICE OFFICE ชั้น 3
หมายเหตุ	–

Da9.2 ประตูบานเปิด+ กระจกติดตาย

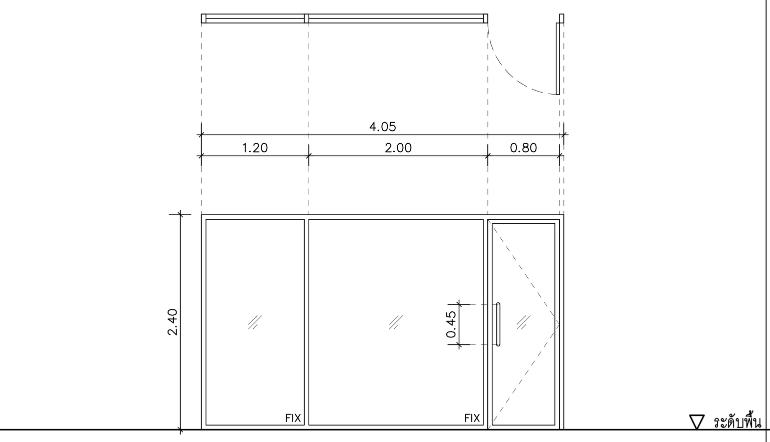

ชนิดประตู	ประตูบานเปิด+ กระจกติดตาย
วงกบ	อลูมิเนียมขนาด 2"x4" สีอบขาว
กรอบบาน	อลูมิเนียมขนาด 1 1/2"x3" สีอบขาว
บาน/ลูกฟัก	กระจกลามิเนตเทาใสตัดแสง บานเปิด หนา 4+4 มม.,บานติดตาย 4+4 มม
บานพับ/รางเลื่อน	อุปกรณ์โช๊คประตูแบบฝังพื้น แบบเปิดสองทาง
กุญแจ/ลูกบิด	ชุดตลับกุญแจสแตนเลสสตีล ระบบมอร์ทิสสำหรับบานอลูมิเนียมพร้อมไส้กุญแจ
มือจับ	ชุดจับมือดึงสแตนเลสสีด้านสำหรับบานอะลูมิเนียมและกระจกขนาดด้ามจับความยาวไม่น้อยกว่า ยาว 0.45 ม
ตำแหน่ง	SERVICE OFFICE ชั้น 3
หมายเหตุ	–

Da9.3 ประตูบานเปิด+ กระจกติดตาย

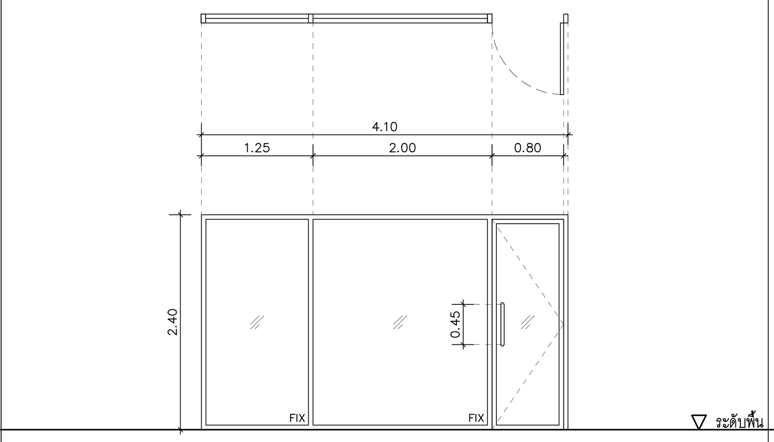

ชนิดประตู	ประตูบานเปิด+ กระจกติดตาย
วงกบ	อลูมิเนียมขนาด 2"x4" สีอบขาว
กรอบบาน	อลูมิเนียมขนาด 1 1/2"x3" สีอบขาว
บาน/ลูกฟัก	กระจกลามิเนตเทาใสตัดแสง บานเปิด หนา 4+4 มม.,บานติดตาย 4+4 มม
บานพับ/รางเลื่อน	อุปกรณ์โช๊คประตูแบบฝังพื้น แบบเปิดสองทาง
กุญแจ/ลูกบิด	ชุดตลับกุญแจสแตนเลสสตีล ระบบมอร์ทิสสำหรับบานอลูมิเนียมพร้อมไส้กุญแจ
มือจับ	ชุดจับมือดึงสแตนเลสสีด้านสำหรับบานอะลูมิเนียมและกระจกขนาดด้ามจับความยาวไม่น้อยกว่า ยาว 0.45 ม
ตำแหน่ง	SERVICE OFFICE ชั้น 3
หมายเหตุ	–

Da9.4 ประตูบานเปิด+ กระจกติดตาย

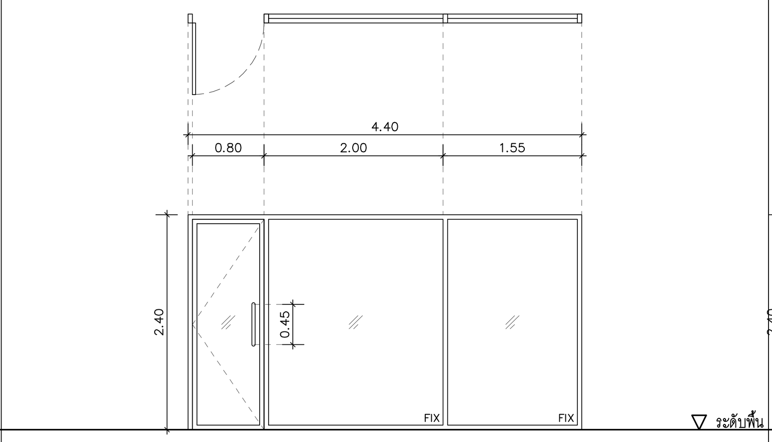

ชนิดประตู	ประตูบานเปิด+ กระจกติดตาย
วงกบ	อลูมิเนียมขนาด 2"x4" สีอบขาว
กรอบบาน	อลูมิเนียมขนาด 1 1/2"x3" สีอบขาว
บาน/ลูกฟัก	กระจกลามิเนตเทาใสตัดแสง บานเปิด หนา 4+4 มม.,บานติดตาย 4+4 มม
บานพับ/รางเลื่อน	อุปกรณ์โช๊คประตูแบบฝังพื้น แบบเปิดสองทาง
กุญแจ/ลูกบิด	ชุดตลับกุญแจสแตนเลสสตีล ระบบมอร์ทิสสำหรับบานอลูมิเนียมพร้อมไส้กุญแจ
มือจับ	ชุดจับมือดึงสแตนเลสสีด้านสำหรับบานอะลูมิเนียมและกระจกขนาดด้ามจับความยาวไม่น้อยกว่า ยาว 0.45 ม
ตำแหน่ง	SERVICE OFFICE ชั้น 3
หมายเหตุ	–

Da9.5 ประตูบานเปิด+ กระจกติดตาย

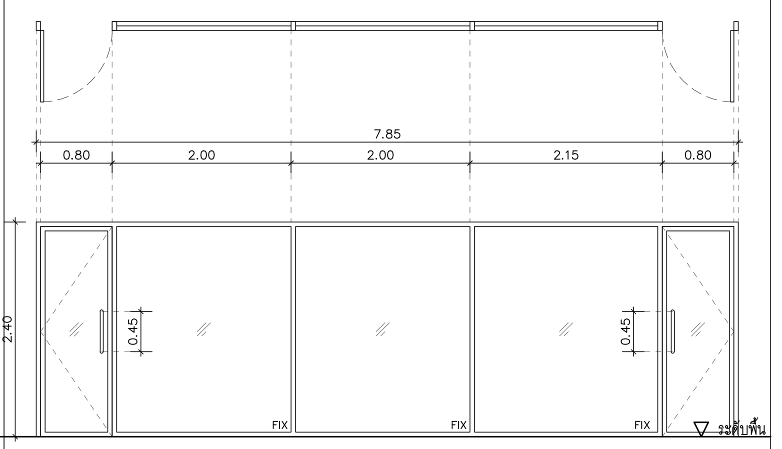

ชนิดประตู	ประตูบานเปิด+ กระจกติดตาย
วงกบ	อลูมิเนียมขนาด 2"x4" สีอบขาว
กรอบบาน	อลูมิเนียมขนาด 1 1/2"x3" สีอบขาว
บาน/ลูกฟัก	กระจกลามิเนตเทาใสตัดแสง บานเปิด หนา 4+4 มม.,บานติดตาย 4+4 มม
บานพับ/รางเลื่อน	อุปกรณ์โช๊คประตูแบบฝังพื้น แบบเปิดสองทาง
กุญแจ/ลูกบิด	ชุดตลับกุญแจสแตนเลสสตีล ระบบมอร์ทิสสำหรับบานอลูมิเนียมพร้อมไส้กุญแจ
มือจับ	ชุดจับมือดึงสแตนเลสสีด้านสำหรับบานอะลูมิเนียมและกระจกขนาดด้ามจับความยาวไม่น้อยกว่า ยาว 0.45 ม
ตำแหน่ง	SERVICE OFFICE ชั้น 3
หมายเหตุ	–

Da10 ประตูบานเปิด+ กระจกติดตาย

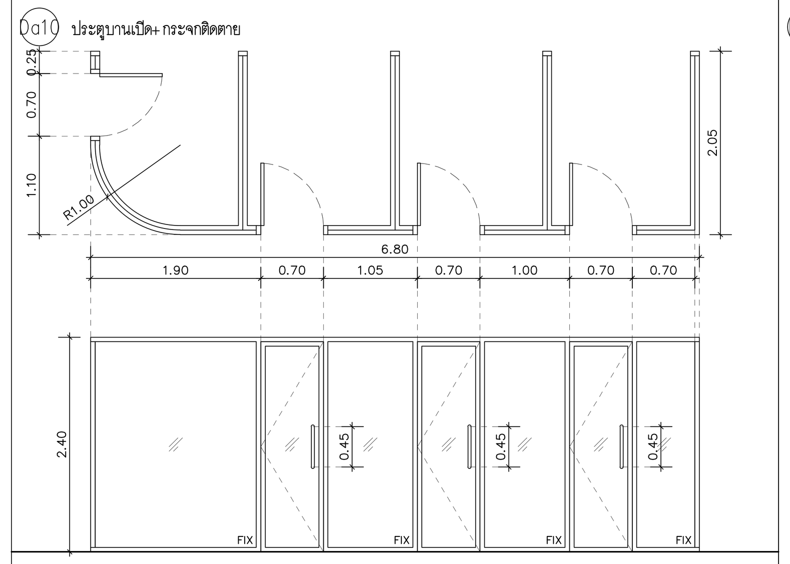

ชนิดประตู	ประตูบานเปิด+ กระจกติดตาย
วงกบ	อลูมิเนียมขนาด 2"x4" สีอบขาว
กรอบบาน	อลูมิเนียมขนาด 1 1/2"x3" สีอบขาว
บาน/ลูกฟัก	กระจกลามิเนตเทาใสตัดแสง บานเปิด หนา 4+4 มม.,บานติดตาย 4+4 มม.
บานพับ/รางเลื่อน	อุปกรณ์โช๊คประตูแบบฝังพื้น แบบเปิดสองทาง
กุญแจ/ลูกบิด	ชุดตลับกุญแจสแตนเลสสตีล ระบบมอร์ทิสสำหรับบานอลูมิเนียมพร้อมไส้กุญแจ
มือจับ	ชุดจับมือดึงสแตนเลสสีด้านสำหรับบานอะลูมิเนียมและกระจกขนาดด้ามจับความยาวไม่น้อยกว่า ยาว 0.45 ม.
ตำแหน่ง	SERVICE OFFICE ชั้น 3
หมายเหตุ	–

Da11 ประตูบานเปิด+ กระจกติดตาย

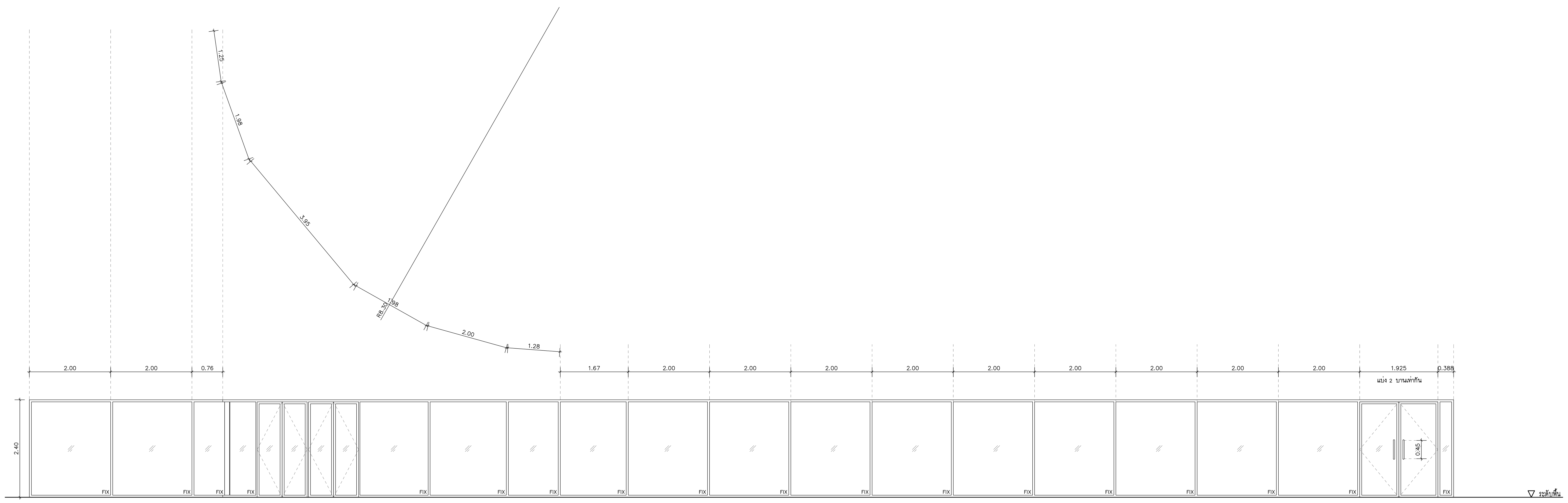

ชนิดประตู	ประตูบานเปิด+ กระจกติดตาย
วงกบ	อลูมิเนียมขนาด 2"x4" สีอบขาว
กรอบบาน	อลูมิเนียมขนาด 1 1/2"x3" สีอบขาว
บาน/ลูกฟัก	กระจกลามิเนตเทาใสตัดแสง บานเปิด หนา 4+4 มม.,บานติดตาย 4+4 มม.
บานพับ/รางเลื่อน	อุปกรณ์โช๊คประตูแบบฝังพื้น แบบเปิดสองทาง
กุญแจ/ลูกบิด	ชุดตลับกุญแจสแตนเลสสตีล ระบบมอร์ทิสสำหรับบานอลูมิเนียมพร้อมไส้กุญแจ
มือจับ	ชุดจับมือดึงสแตนเลสสีด้านสำหรับบานอะลูมิเนียมและกระจกขนาดด้ามจับความยาวไม่น้อยกว่า ยาว 0.45 ม.
ตำแหน่ง	ระเบียง ชั้น 3
หมายเหตุ	–

อุทยานวิทยาศาสตร์
และเทคโนโลยี
มหาวิทยาลัยเชียงใหม่

กิจการร่วมค้า พีดี อีส

inside out design

PACDE
PACDE COMPANY LIMITED

215 ถ.ศรีภูมิ ต.ศรีภูมิ อ.เมือง เชียงใหม่ 50200
Tel. 053 221 160 , 02-6453610

เจ้าของโครงการ
สำนักงานปลัดกระทรวงการอุดมศึกษา
วิทยาศาสตร์ วิจัยและนวัตกรรม

โครงการ
ก่อสร้างอาคารอุทยานวิทยาศาสตร์ภูมิภาค ภาคเหนือ
เพื่อเป็นศูนย์กลางขับเคลื่อนธุรกิจนวัตกรรม BCG
สำหรับระเบียงเศรษฐกิจพิเศษภาคเหนือ
(RSP North BCG Innovation Headquarter for NEC)

ที่ตั้งโครงการ
พื้นที่การศึกษามหาวิทยาลัยเชียงใหม่ ตำบลแม่เหียะ
อำเภอเมืองเชียงใหม่ จังหวัดเชียงใหม่

สถาปนิก
ปจิตพงษ์ พงษ์ศิวาภัย ว-ภส.11
จิรวุฒิ พลกล้า ส.สถ.2325
ชุติพงศ์ วงศ์ภูงา ว.สถ.636
ธีระวุฒิ อินทรมงคล ภ.สถ.8099
อิศรา อารีรอบ สสถ. 3600
สุทธิวัต ภานุโศภิษฐ์ ภ.สถ.11796
กวีวัธน์ มนูสุรสิทธิ์ ภ.สถ.18545
ศุภจิต สระมัจฉา ภ.สถ.18573

วิศวกรโครงสร้าง
พชร ภูวัฒนานุสรณ์ วย.1196
จักรินพันธ์ สกลภูวรักษ์ สย.10114
วงษ์เทพ ตั้งศิริกุล สย. 9453

วิศวกรระบบไฟฟ้าและสื่อสาร
กฤษณะ ยินดี วฟก.948
อรรถพล ปินไชย สฟก.6035

วิศวกรระบบสุขาภิบาล ระบบป้องกันอัคคีภัย
จรัสพล ตริยางกูลศรี วส.73
ชนวัฒน์ นิทัศน์วิจิตร สส.338

วิศวกรระบบเครื่องกลและระบบปรับอากาศ
สมศักย์ อัตประชา วก.933

มัณฑนากร

ภูมิสถาปัตยกรรม

BIM. MODELER
ธนพงษ์ หาญศิริวัฒนกิจ ส.สถ.3765

รายการแก้ไขแบบ

เลขที่	วันที่	รายละเอียด

เขียนโดย	ตรวจสอบโดย
–	–

วันที่ 02 พฤศจิกายน 2568

มาตราส่วน A0 1 : 50

ชื่อแบบ
แบบขยาย ประตู

รหัสแบบ A-52

รหัสโครงการ

จำนวนแผ่นรวม 87

CAD FILE :

แบบก่อสร้าง
(Construction Drawing)

ไม่อนุญาตให้วัดระยะจากแบบ ทุกระยะให้
ตรวจสอบจากสถานที่ก่อสร้างจริง