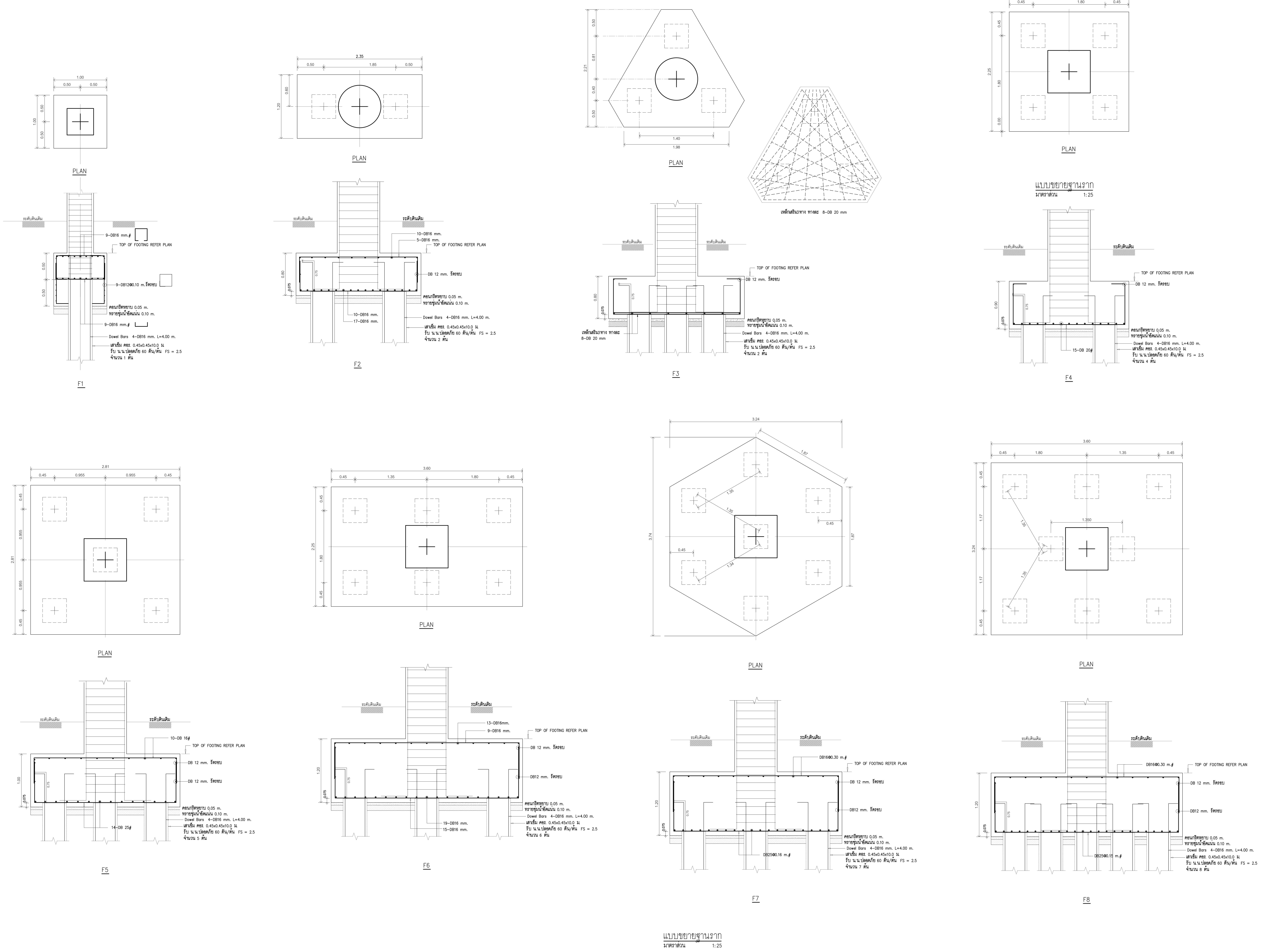

อุทยานวิทยาศาสตร์
และเทคโนโลยี
มหาวิทยาลัยเชียงใหม่

กิจการร่วมค้า พีดี อีส

inside out design

PACDE
PACDE COMPANY LIMITED
215 ถ.ศรีภูมิ ต.ศรีภูมิ อ.เมือง เชียงใหม่ 50200
Tel. 053 221 160 , 02-6453610

เจ้าของโครงการ
สำนักงานปลัดกระทรวงการอุดมศึกษา
วิทยาศาสตร์ วิจัยและนวัตกรรม

โครงการ
ก่อสร้างอาคารอุทยานวิทยาศาสตร์ภูมิภาค ภาคเหนือ
เพื่อเป็นศูนย์กลางขับเคลื่อนธุรกิจนวัตกรรม BCG
สำหรับระเบียงเศรษฐกิจพิเศษภาคเหนือ
(RSP North BCG Innovation Headquarter for NEC)

ที่ตั้งโครงการ
พื้นที่การศึกษามหาวิทยาลัยเชียงใหม่ ตำบลแม่เหียะ
อำเภอเมืองเชียงใหม่ จังหวัดเชียงใหม่

สถาปนิก
ปจิตพงษ์ พงษ์ศิวาภัย ว-ภส.11
จิรวุฒิ พลกล้า ส.สถ.2325
ชุติพงศ์ วงศ์ภูงา ว.สถ.636
ธีระวุฒิ อินทรมงคล ภ.สถ.8099
อิศรา อารีรอบ สสถ. 3600
สุทธิวัต ภานุโศภิษฐ์ ภ.สถ.11796
กวีวัธน์ มนูสุรสิทธิ์ ภ.สถ.18545
ศุภจิต สระมัจฉา ภ.สถ.18573

วิศวกรโครงสร้าง
พชร ภูวัฒนานุสรณ์ วย.1196
จักรินพันธ์ สกลภูวรักษ์ สย.10114
วงษ์เทพ ตั้งศิริกุล สย. 9453

วิศวกรระบบไฟฟ้าและสื่อสาร
กฤษณะ ยินดี วฟก.948
อรรถพล ปินไชย สฟก.6035

วิศวกรระบบสุขาภิบาล ระบบป้องกันอัคคีภัย
จรัสพล ตริยางกูลศรี วส.73
ชนวัฒน์ นิทัศน์วิจิตร สส.338

วิศวกรระบบเครื่องกลและระบบปรับอากาศ
สมศักย์ อัตประชา วก.933

มัณฑนากร

ภูมิสถาปัตยกรรม
ธนพงษ์ หาญศิริวัฒนกิจ ส.สถ.3765

รายการแก้ไขแบบ

เลขที่	วันที่	รายละเอียด

เขียนโดย	ตรวจสอบโดย
-	-

วันที่ 02 พฤศจิกายน 2568

มาตราส่วน A0 1 : 25

ชื่อแบบ
แบบขยายฐานราก 1/9

รหัสแบบ S-30

รหัสโครงการ

จำนวนแผ่นรวม

CAD FILE :

แบบก่อสร้าง
(Construction Drawing)

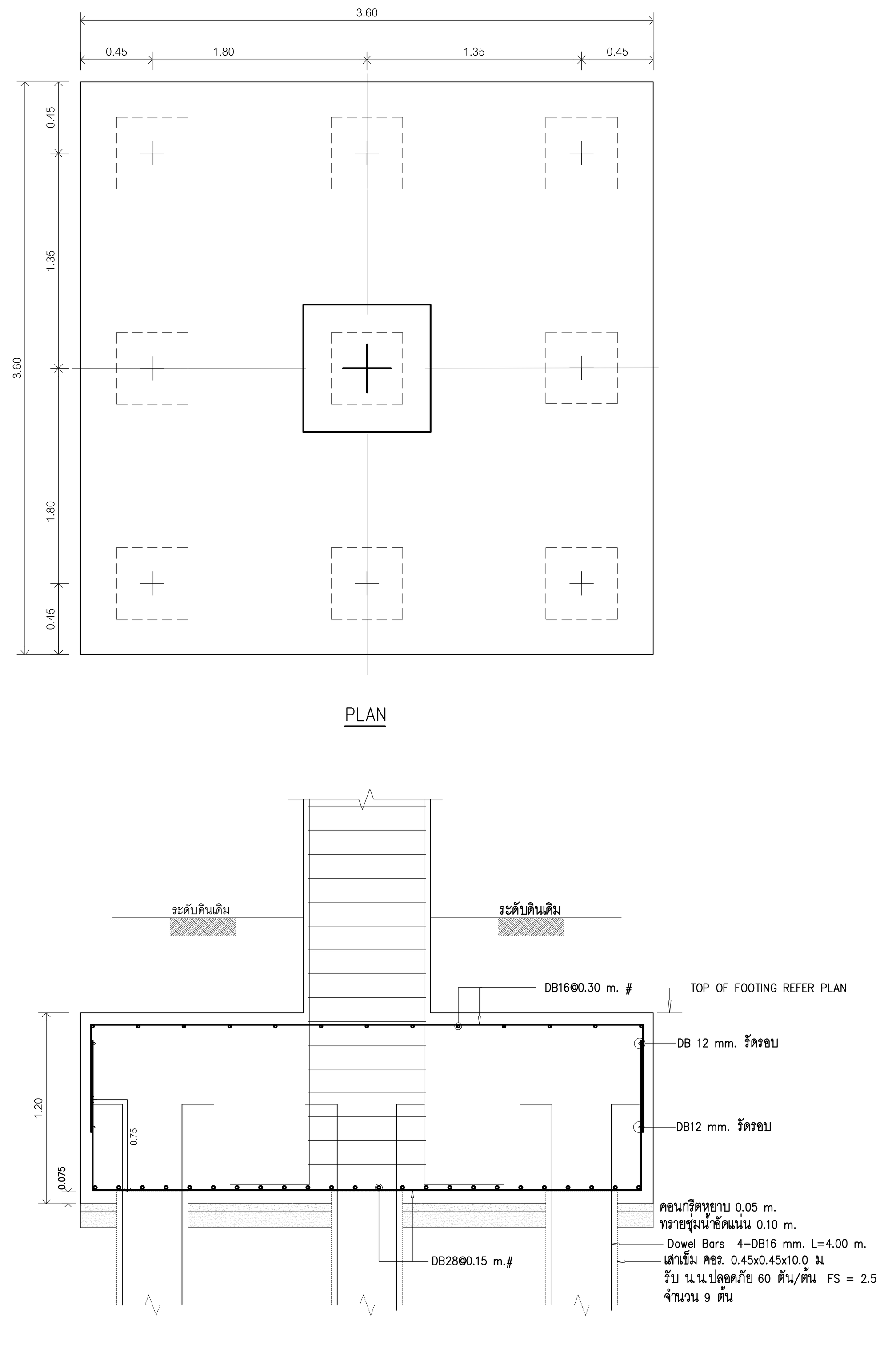

F9

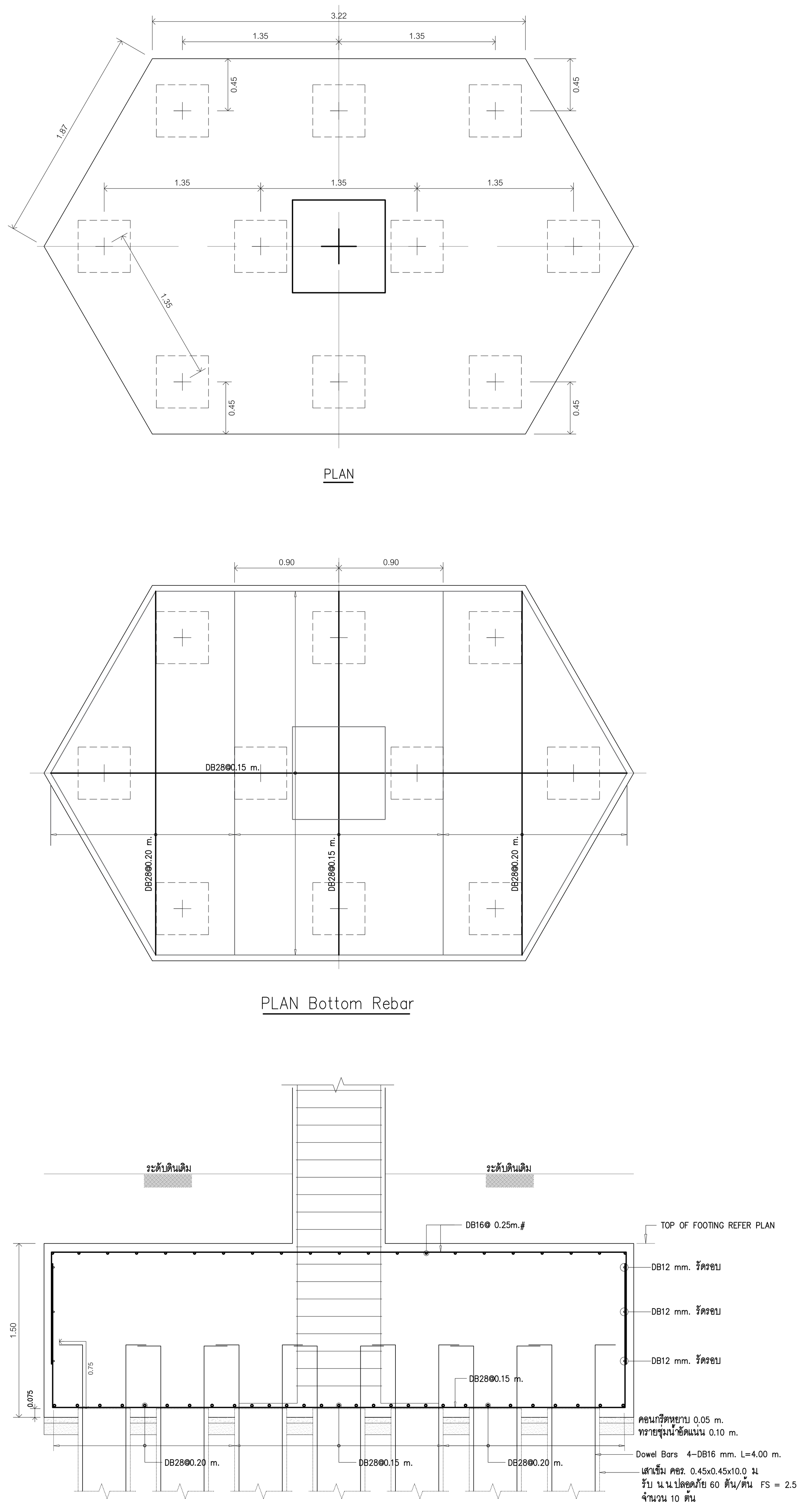

F10

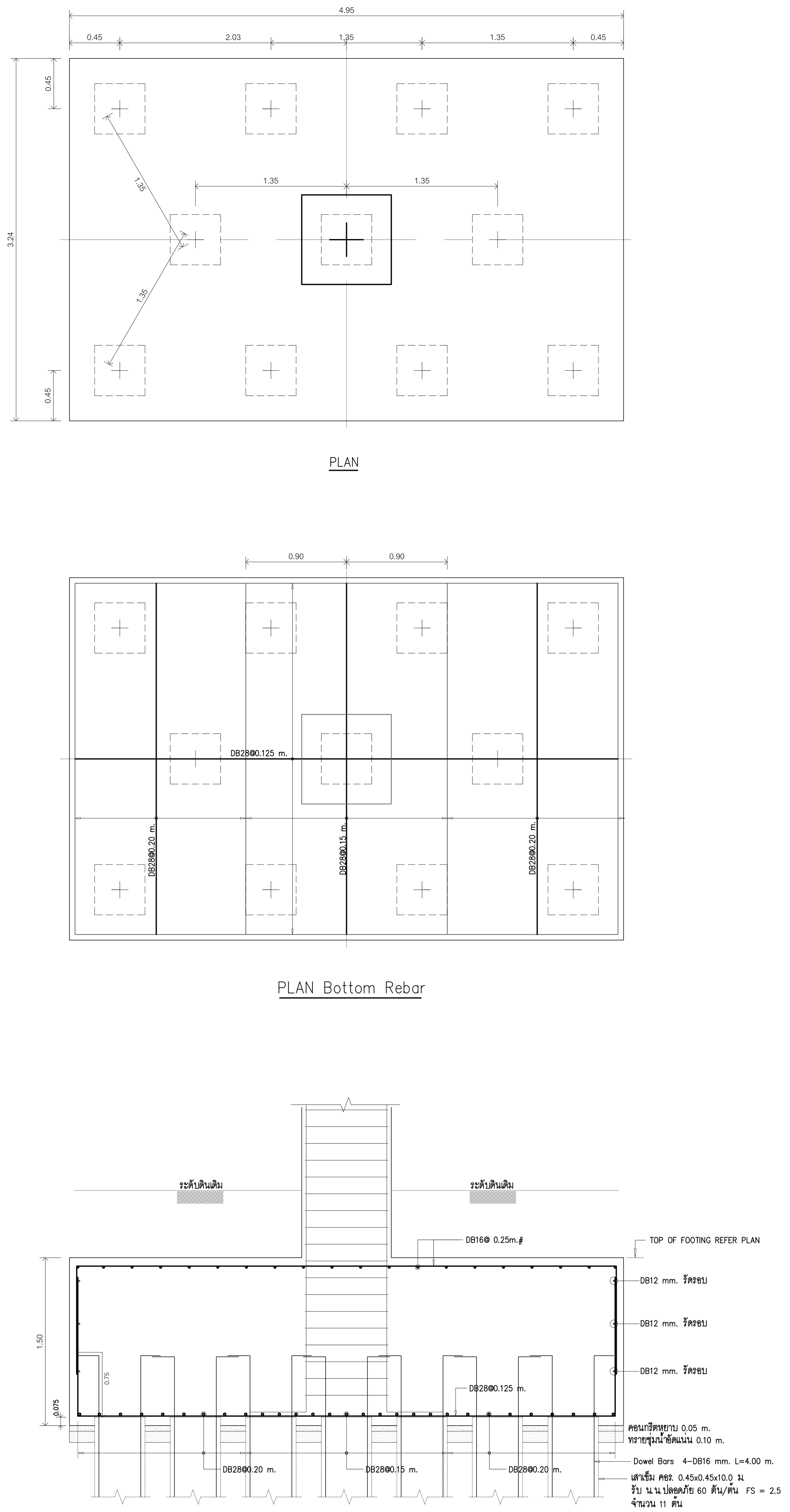

F11

แบบขยายฐานราก
มาตราส่วน 1:25

อุทยานวิทยาศาสตร์
และเทคโนโลยี
มหาวิทยาลัยเชียงใหม่

กิจการร่วมค้า พีดี อีส

inside out design

PACDE
PACDE COMPANY LIMITED
215 ถ.ศรีภูมิ ต.ศรีภูมิ อ.เมือง เชียงใหม่ 50200
Tel. 053 221 160 , 02-6453610

เจ้าของโครงการ
สำนักงานปลัดกระทรวงการอุดมศึกษา
วิทยาศาสตร์ วิจัยและนวัตกรรม

โครงการ
ก่อสร้างอาคารอุทยานวิทยาศาสตร์ภูมิภาค ภาคเหนือ
เพื่อเป็นศูนย์กลางขับเคลื่อนธุรกิจนวัตกรรม BCG
สำหรับระเบียงเศรษฐกิจพิเศษภาคเหนือ
(RSP North BCG Innovation Headquarter for NEC)

ที่ตั้งโครงการ
พื้นที่การศึกษามหาวิทยาลัยเชียงใหม่ ตำบลแม่เหียะ
อำเภอเมืองเชียงใหม่ จังหวัดเชียงใหม่

สถาปนิก
ปจิตพงษ์ พงษ์ศิวาภัย ว-ภส.11
จิรวุฒิ พลกล้า ส.สถ.2325
ชุติพงศ์ วงศ์ภูงา ว.สถ.636
ธีระวุฒิ อินทรมงคล ภ.สถ.8099
อิศรา อารีรอบ สสถ. 3600
สุทธิวัต ภานุโศภิษฐ์ ภ.สถ.11796
กวีวัธน์ มนูสุรสิทธิ์ ภ.สถ.18545
ศุภจิต สระมัจฉา ภ.สถ.18573

วิศวกรโครงสร้าง
พชร ภูวัฒนานุสรณ์ วย.1196
จักรินพันธ์ สกลภูวรักษ์ สย.10114
วงษ์เทพ ตั้งศิริกุล สย. 9453

วิศวกรระบบไฟฟ้าและสื่อสาร
กฤษณะ ยินดี วฟก.948
อรรถพล ปินไชย สฟก.6035

วิศวกรระบบสุขาภิบาล ระบบป้องกันอัคคีภัย
จรัสพล ตริยางกูลศรี วส.73
ชนวัฒน์ นิทัศน์วิจิตร สส.338

วิศวกรระบบเครื่องกลและระบบปรับอากาศ
สมศักย์ อัตประชา วก.933

มัณฑนากร

ภูมิสถาปัตยกรรม
ธนพงษ์ หาญศิริวัฒนกิจ ส.สถ.3765

รายการแก้ไขแบบ

เลขที่	วันที่	รายละเอียด

เขียนโดย	ตรวจสอบโดย
-	-
วันที่ 02 พฤศจิกายน 2568	**มาตราส่วน** A0 1 : 25

ชื่อแบบ
แบบขยายฐานราก 2/9

รหัสแบบ S-31

รหัสโครงการ | **จำนวนแผ่นรวม**

CAD FILE :

แบบก่อสร้าง
(Construction Drawing)

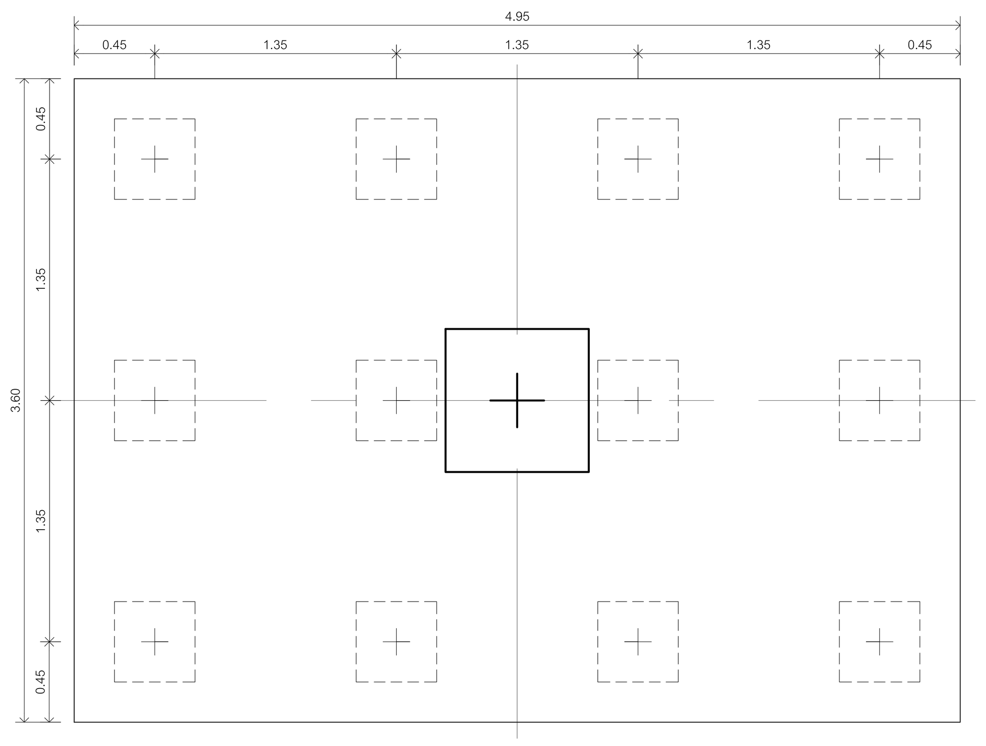

PLAN

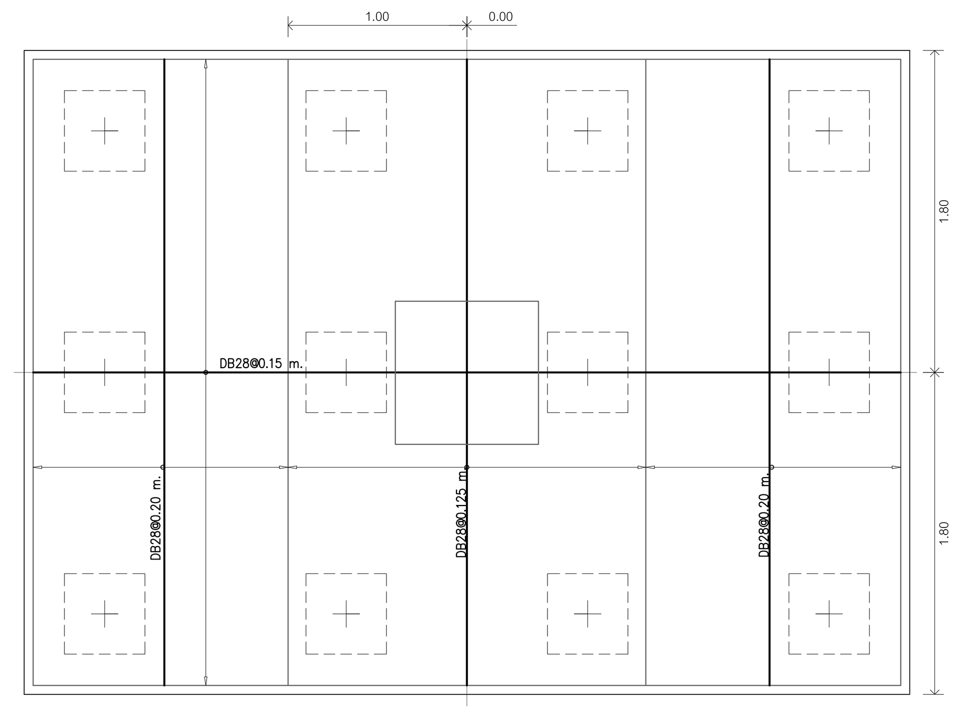

PLAN Bottom Rebar

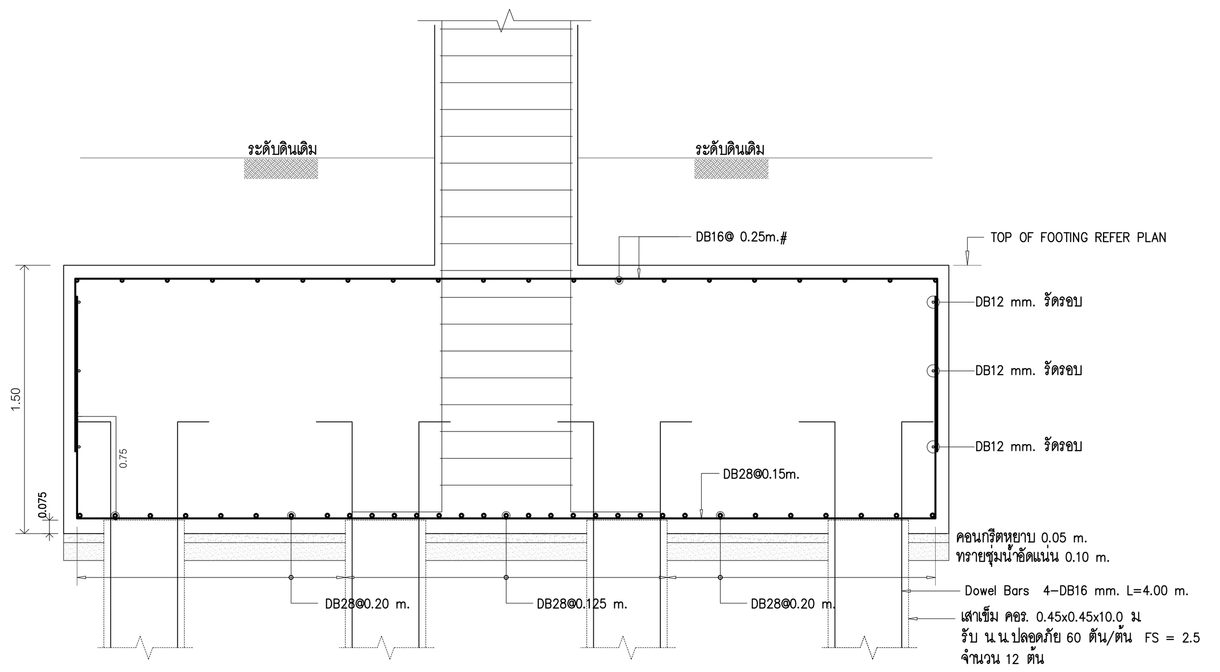

F12

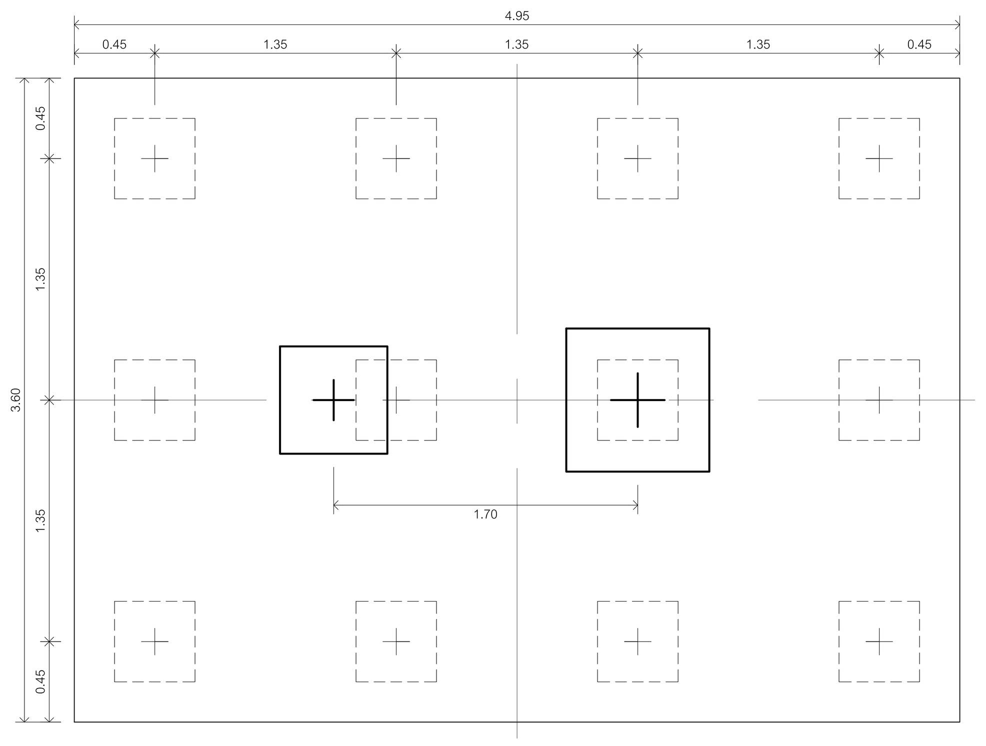

PLAN

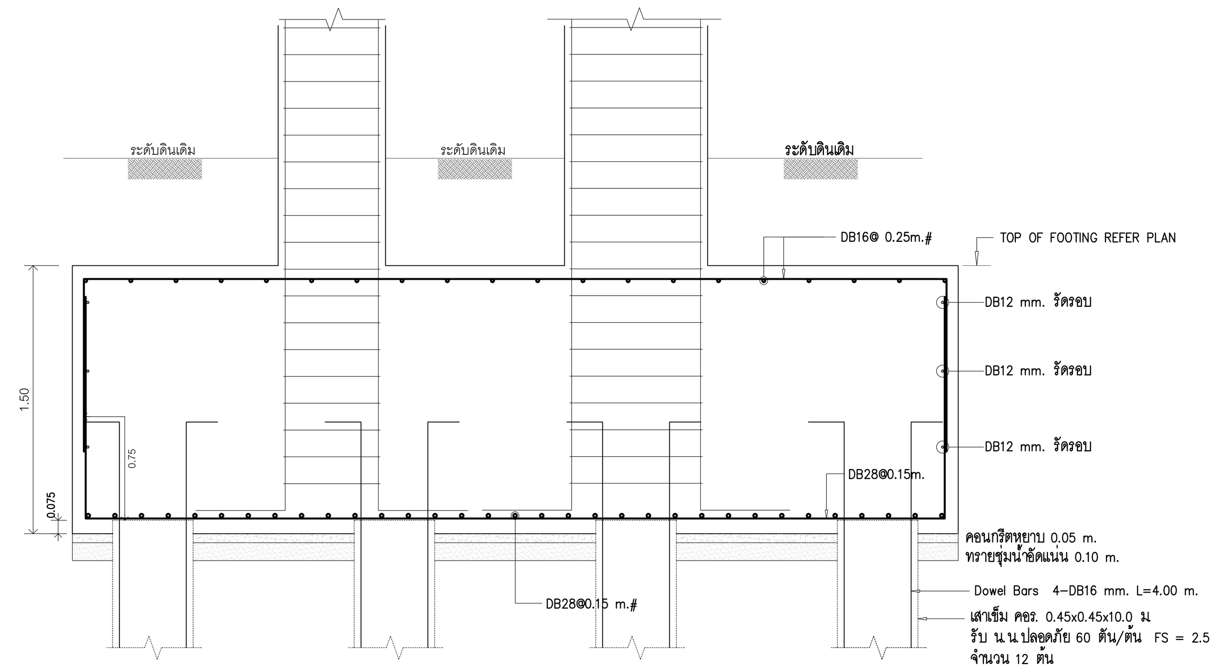

F12A

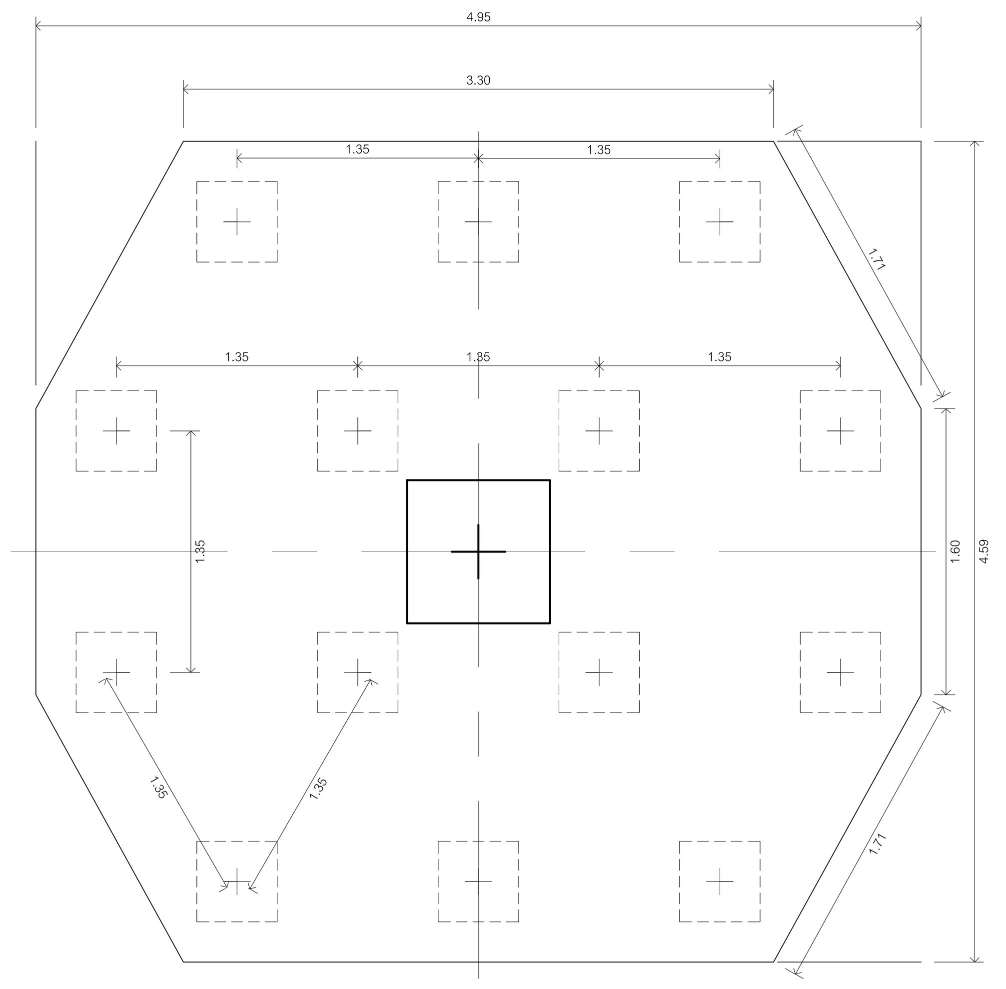

PLAN

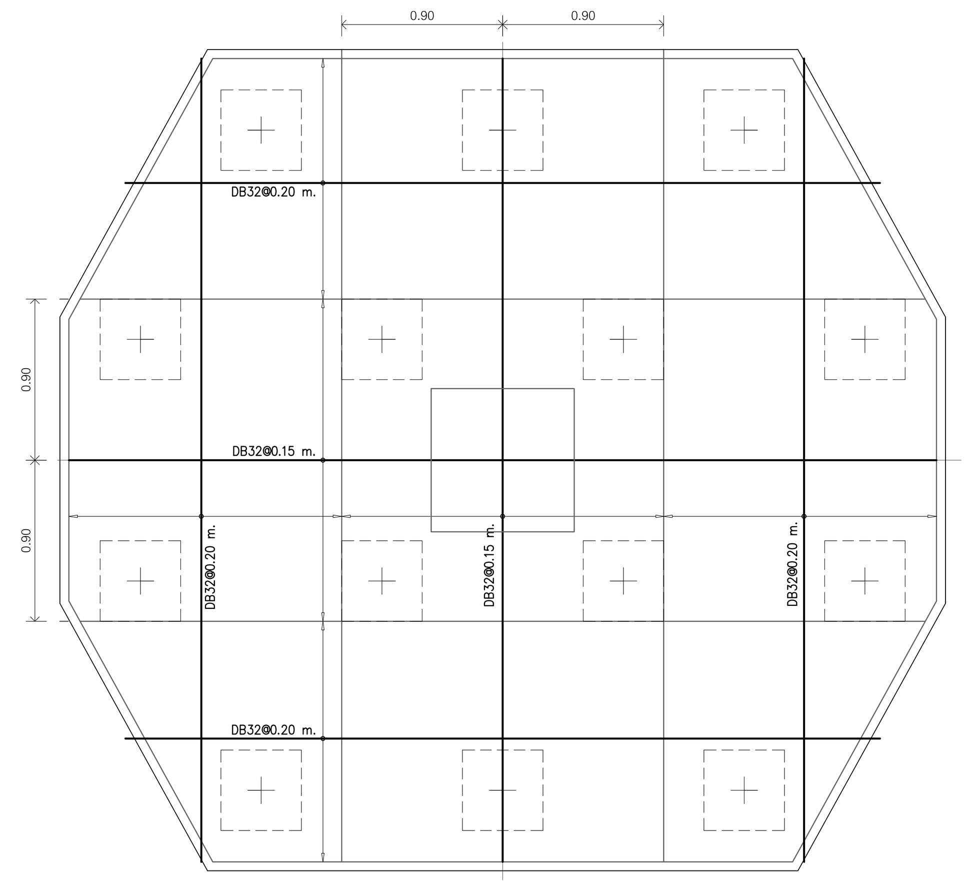

PLAN Bottom Rebar

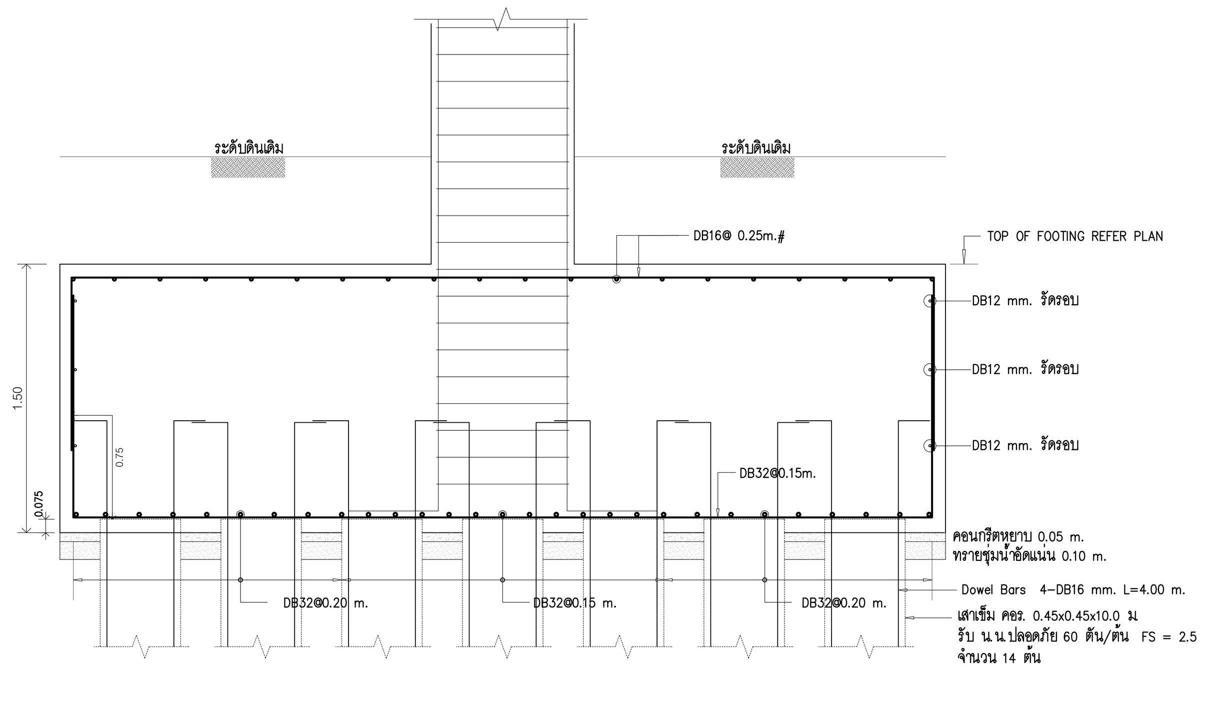

F14

แบบขยายฐานราก
มาตราส่วน 1:25

อุทยานวิทยาศาสตร์
และเทคโนโลยี
มหาวิทยาลัยเชียงใหม่

กิจการร่วมค้า พีดี อีส

inside out design

PACDE
PACDE COMPANY LIMITED
215 ถ.ศรีภูมิ ต.ศรีภูมิ อ.เมือง เชียงใหม่ 50200
Tel. 053 221 160 , 02-6453610

เจ้าของโครงการ
สำนักงานปลัดกระทรวงการอุดมศึกษา
วิทยาศาสตร์ วิจัยและนวัตกรรม

โครงการ
ก่อสร้างอาคารอุทยานวิทยาศาสตร์ภูมิภาค ภาคเหนือ
เพื่อเป็นศูนย์กลางขับเคลื่อนธุรกิจนวัตกรรม BCG
สำหรับระเบียงเศรษฐกิจพิเศษภาคเหนือ
(RSP North BCG Innovation Headquarter for NEC)

ที่ตั้งโครงการ
พื้นที่การศึกษามหาวิทยาลัยเชียงใหม่ ตำบลแม่เหียะ
อำเภอเมืองเชียงใหม่ จังหวัดเชียงใหม่

สถาปนิก
ปจิตพงษ์ พงษ์ศิวาภัย ว-ภส.11
จิรวุฒิ พลกล้า ส.สถ.2325
ชุติพงศ์ วงศ์ภูงา ว.สถ.636
ธีระวุฒิ อินทรมงคล ภ.สถ.8099
อิศรา อารีรอบ สสถ. 3600
สุทธิวัต ภานุโศภิษฐ์ ภ.สถ.11796
กวีวัธน์ มนูสุรสิทธิ์ ภ.สถ.18545
ศุภจิต สระมัจฉา ภ.สถ.18573

วิศวกรโครงสร้าง
พชร ภูวัฒนานุสรณ์ วย.1196
จักรินพันธ์ สกลภูวรักษ์ สย.10114
วงษ์เทพ ตั้งศิริกุล สย. 9453

วิศวกรระบบไฟฟ้าและสื่อสาร
กฤษณะ ยินดี วฟก.948
อรรถพล ปินไชย สฟก.6035

วิศวกรระบบสุขาภิบาล ระบบป้องกันอัคคีภัย
จรัสพล ตริยางกูลศรี วส.73
ชนวัฒน์ นิทัศน์วิจิตร สส.338

วิศวกรระบบเครื่องกลและระบบปรับอากาศ
สมศักย์ อัตประชา วภ.933

มัณฑนากร

ภูมิสถาปัตยกรรม
ธนพงษ์ หาญศิริวัฒนกิจ ส.สถ.3765

รายการแก้ไขแบบ

เลขที่	วันที่	รายละเอียด

เขียนโดย	ตรวจสอบโดย
-	-

วันที่ 02 พฤศจิกายน 2568

มาตราส่วน A0 1 : 25

ชื่อแบบ
แบบขยายฐานราก 3/9

รหัสแบบ S-32

รหัสโครงการ **จำนวนแผ่นรวม**

CAD FILE :

แบบก่อสร้าง
(Construction Drawing)

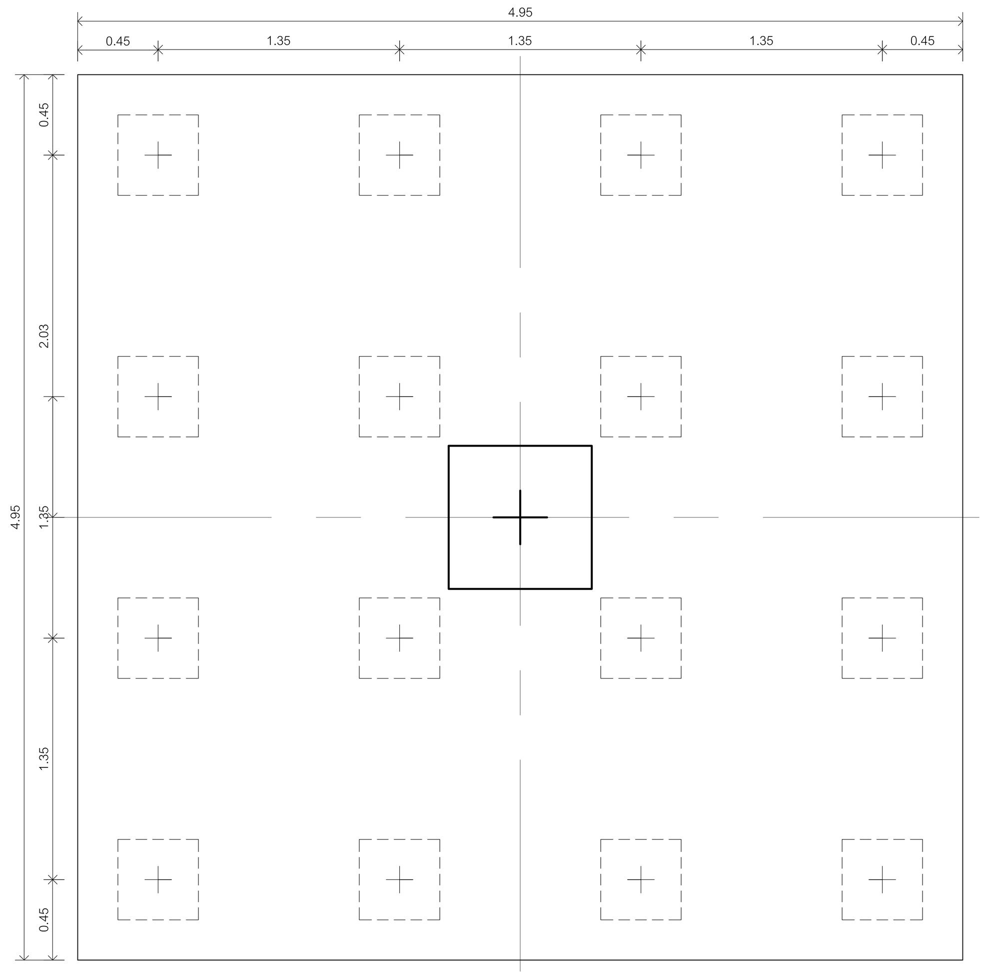

PLAN

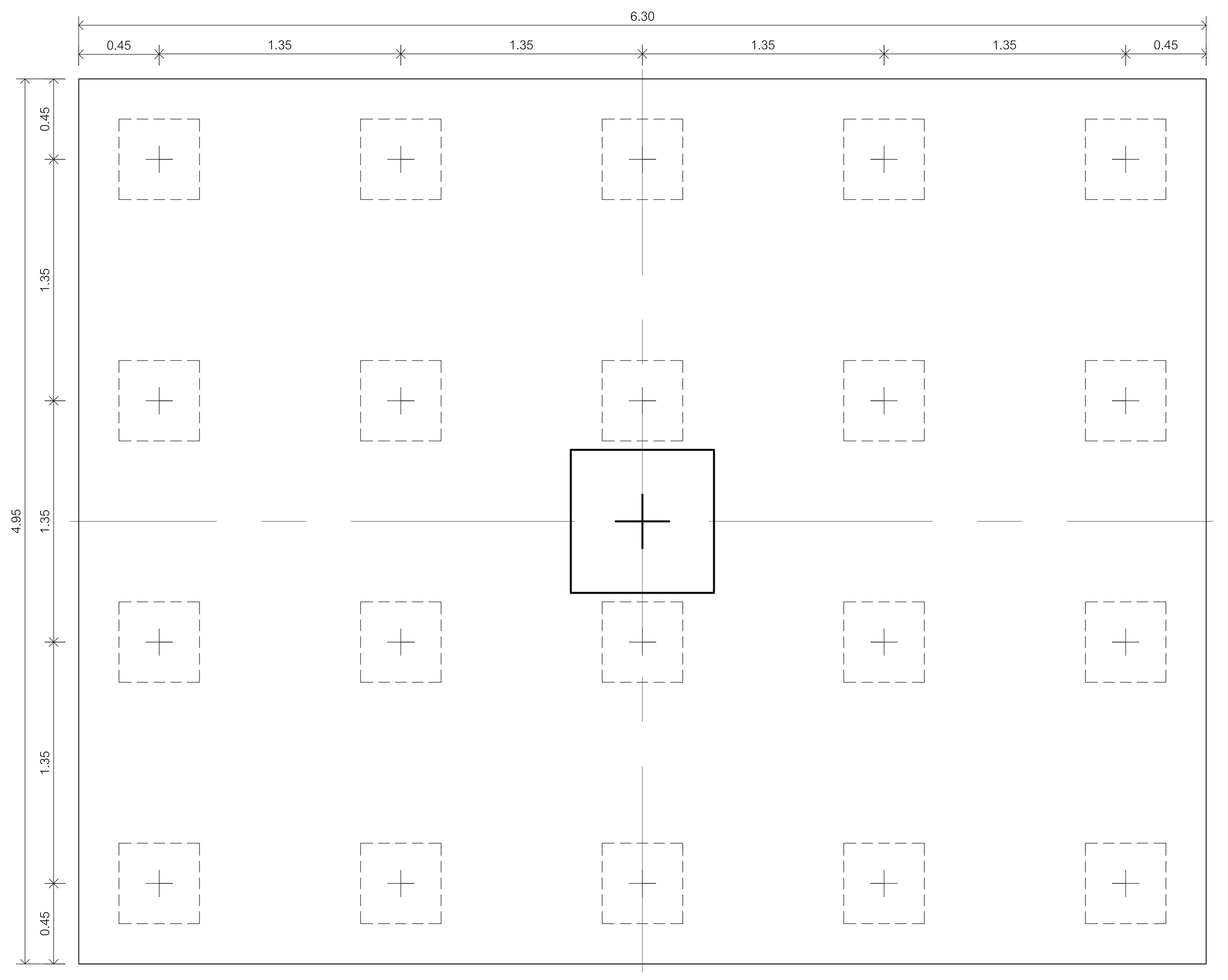

PLAN

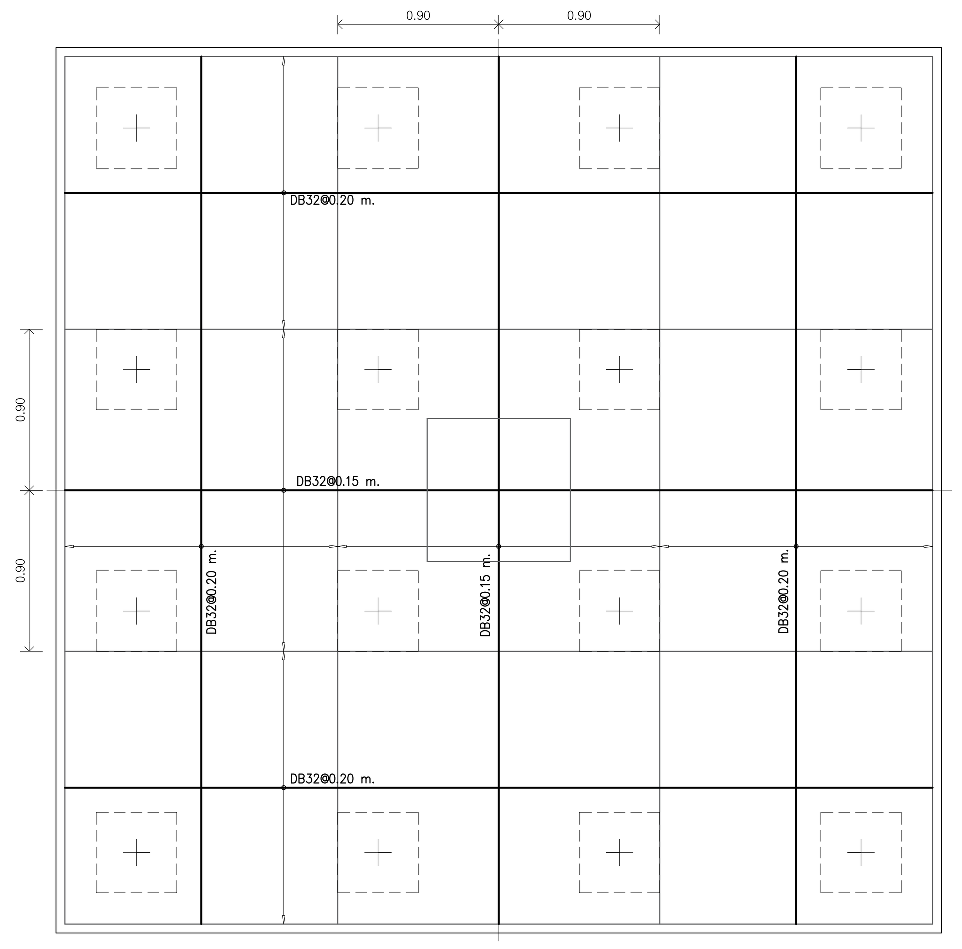

PLAN Bottom Rebar

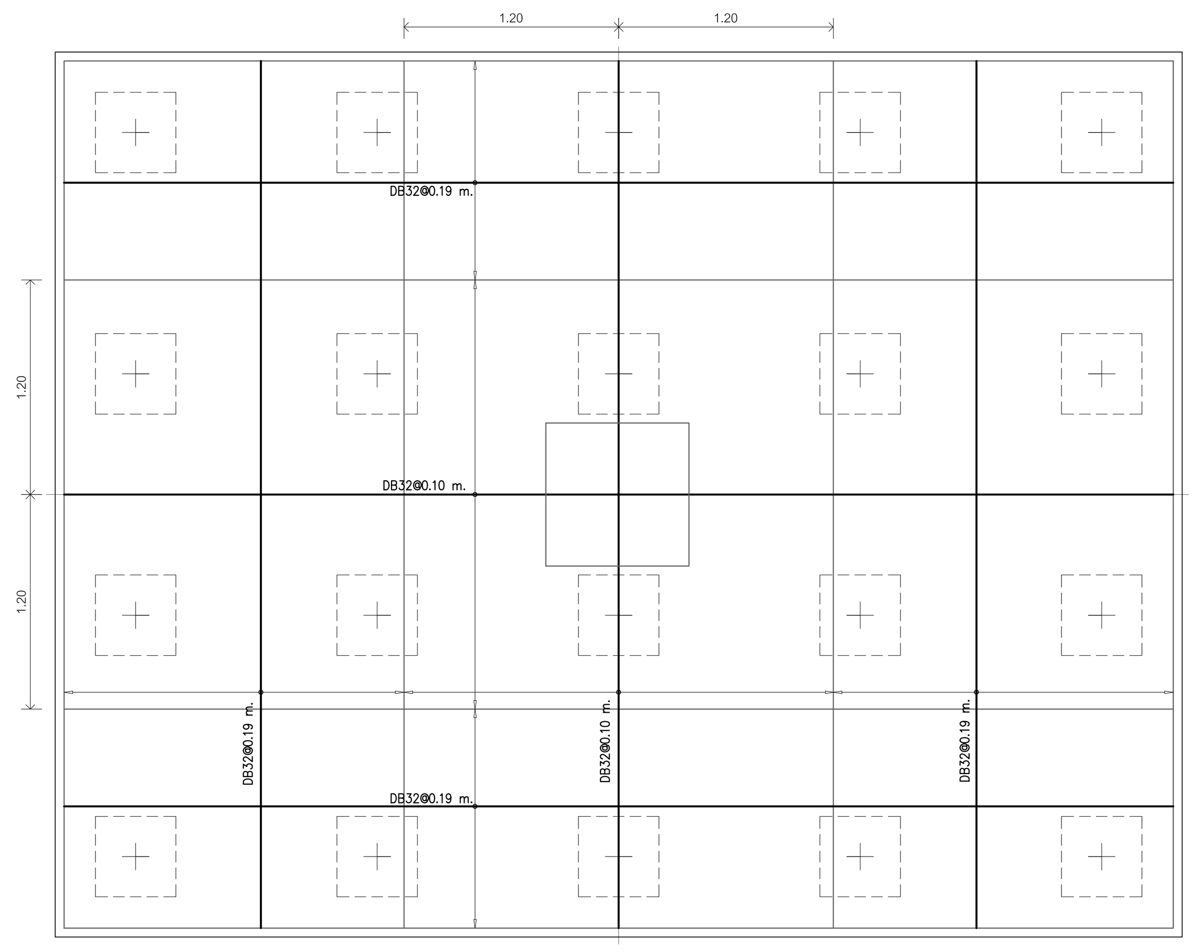

PLAN Bottom Rebar

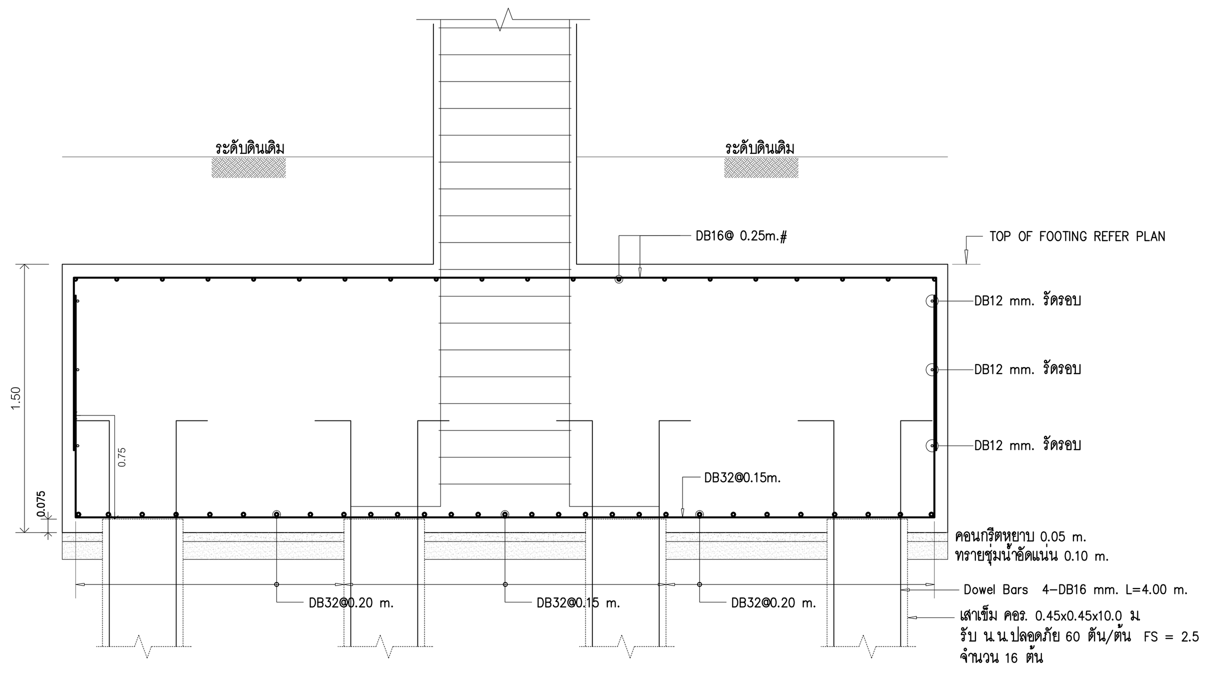

F16

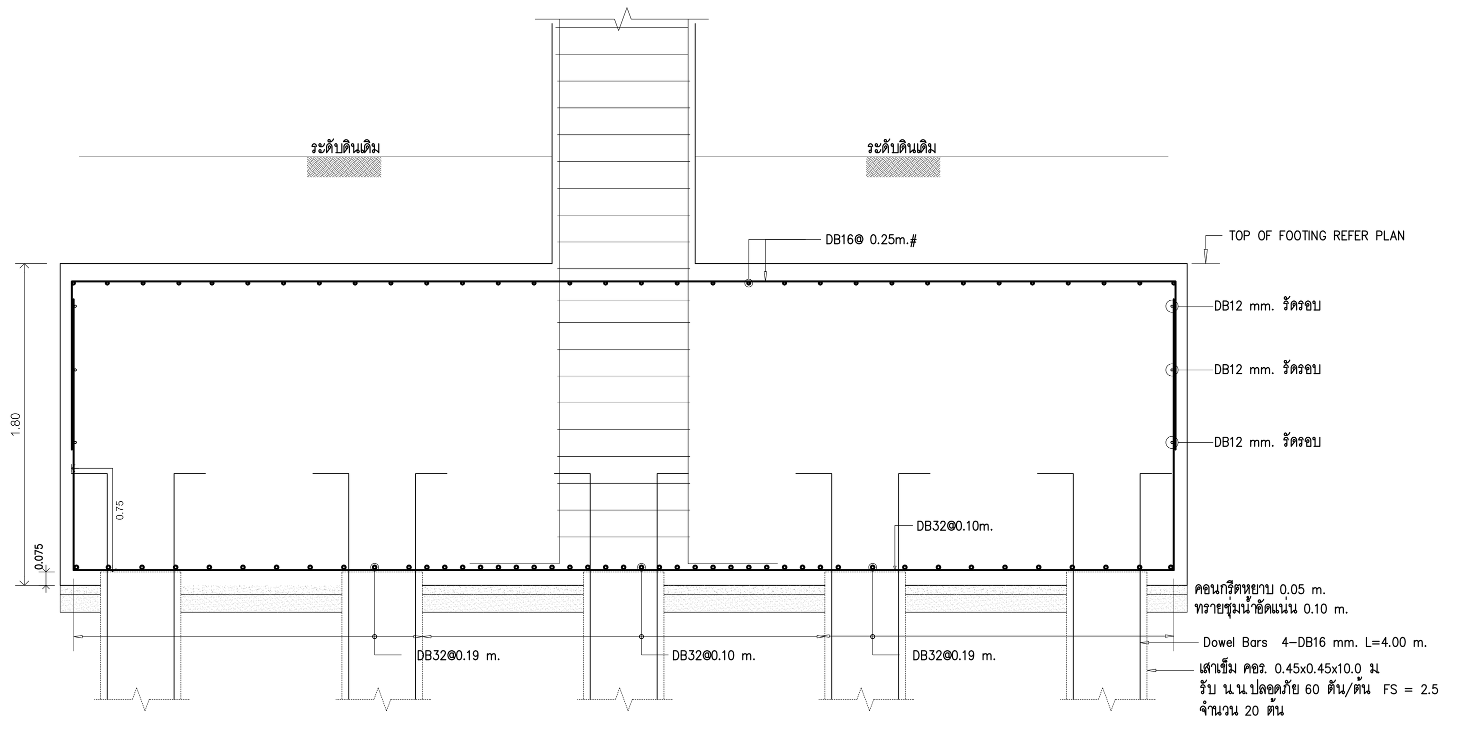

F20

แบบขยายฐานราก

มาตราส่วน 1:25

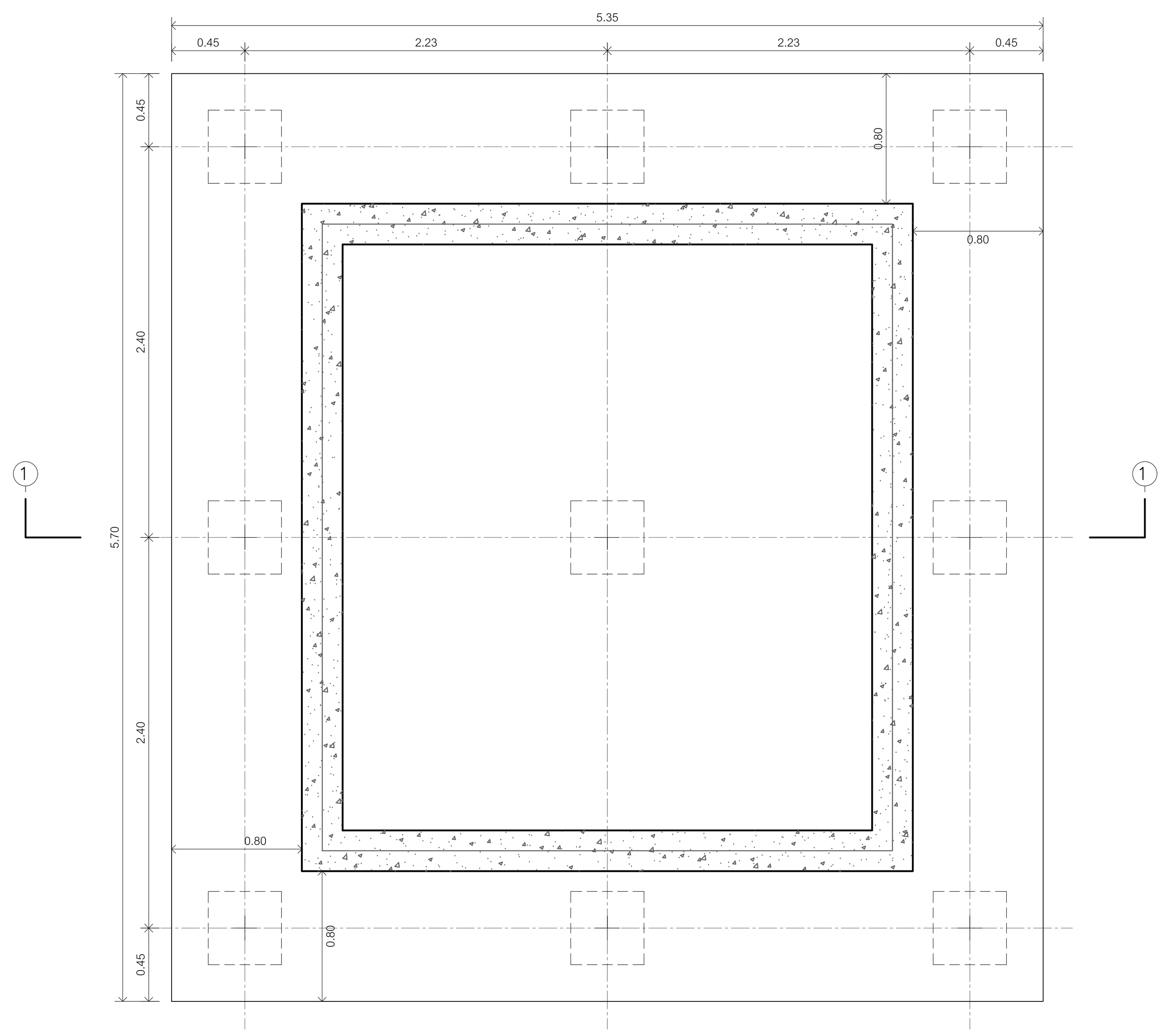

PLAN

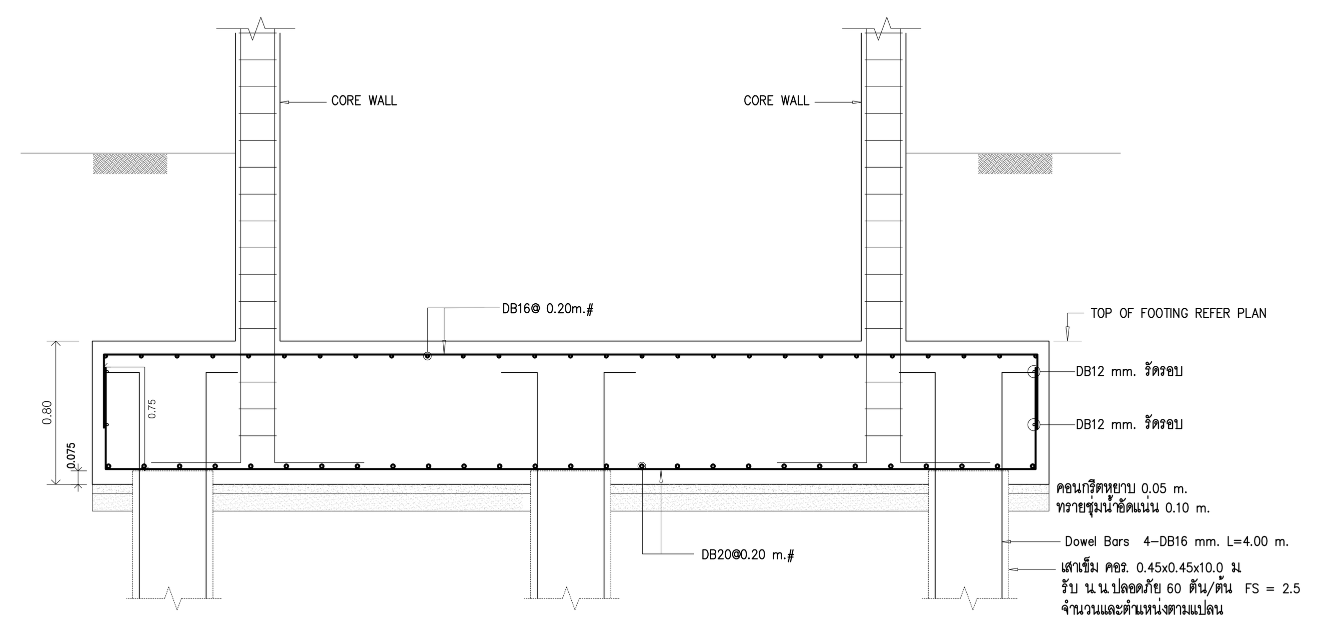

SECTION 1-1

แบบขยาย CORE WALL 1

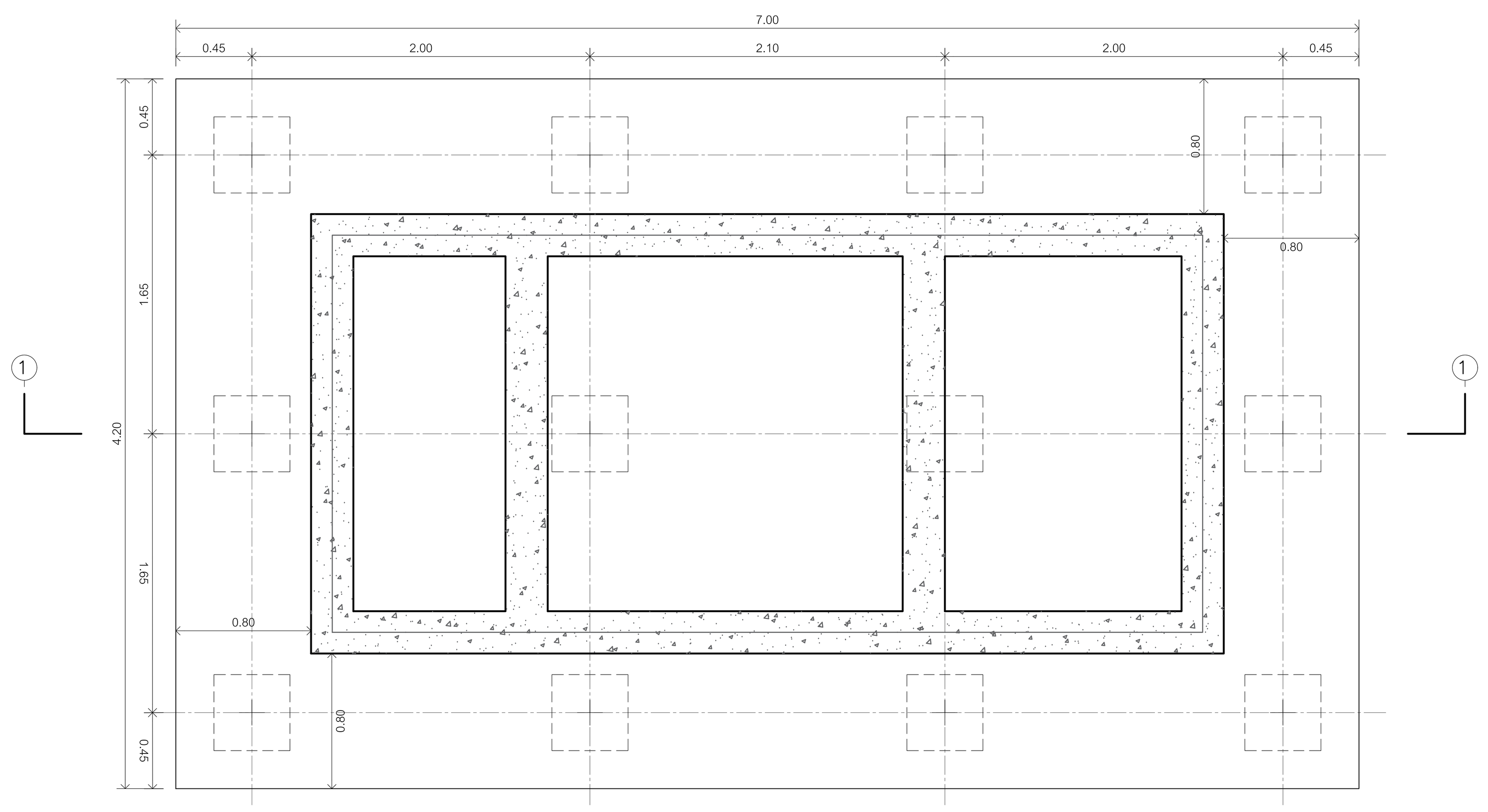

PLAN

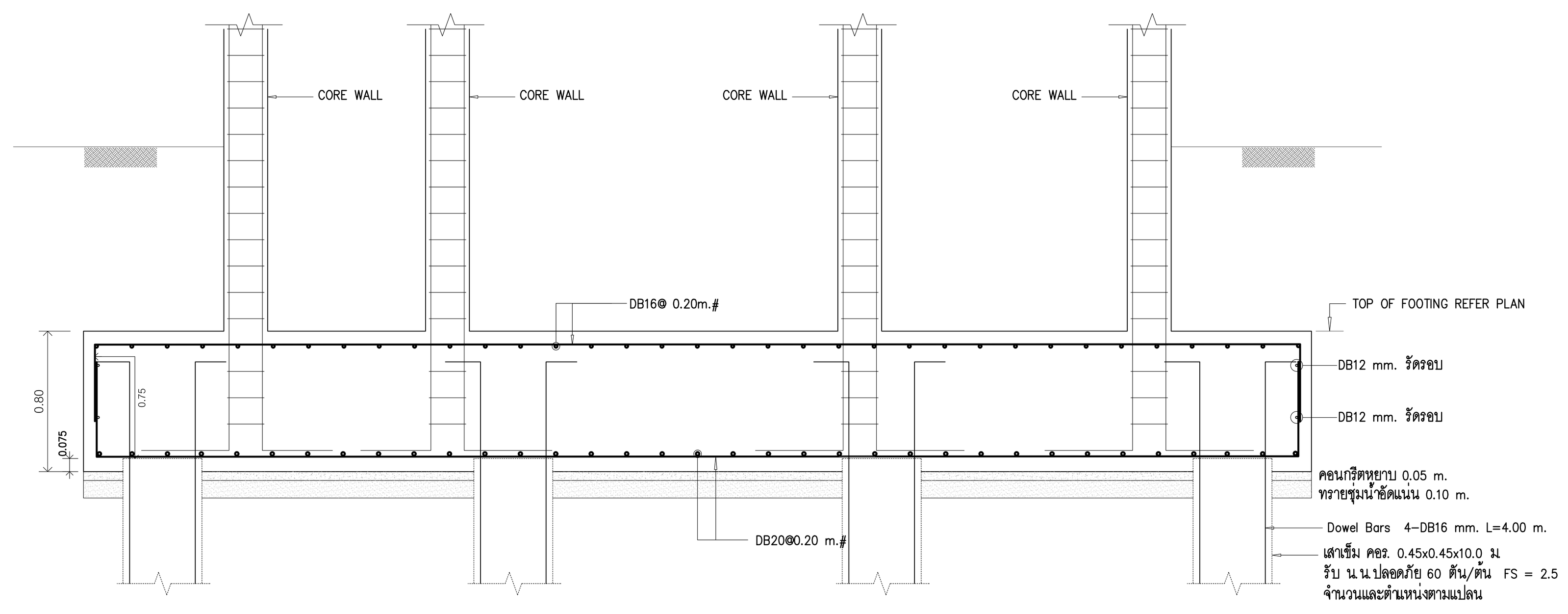

SECTION 1-1

แบบขยาย CORE WALL 2

แบบขยายฐานราก

มาตราส่วน 1:25

อุทยานวิทยาศาสตร์
และเทคโนโลยี
มหาวิทยาลัยเชียงใหม่

กิจการร่วมค้า พีดี อีส

inside out design

PACDE

PACDE COMPANY LIMITED

215 ถ.ศรีภูมิ ต.ศรีภูมิ อ.เมือง เชียงใหม่ 50200
Tel. 053 221 160 , 02-6453610

เจ้าของโครงการ

สำนักงานปลัดกระทรวงการอุดมศึกษา
วิทยาศาสตร์ วิจัยและนวัตกรรม

โครงการ

ก่อสร้างอาคารอุทยานวิทยาศาสตร์ภูมิภาค ภาคเหนือ
เพื่อเป็นศูนย์กลางขับเคลื่อนธุรกิจนวัตกรรม BCG
สำหรับระเบียงเศรษฐกิจพิเศษภาคเหนือ
(RSP North BCG Innovation Headquarter for NEC)

ที่ตั้งโครงการ

พื้นที่การศึกษามหาวิทยาลัยเชียงใหม่ ตำบลแม่เหียะ
อำเภอเมืองเชียงใหม่ จังหวัดเชียงใหม่

สถาปนิก

ปจิตพงษ์ พงษ์ศิวาภัย ว-ภส.11
จิรวุฒิ พลกล้า ส.สถ.2325
ชุติพงศ์ วงศ์ภูงา ว.สถ.636
ธีระวุฒิ อินทรมงคล ภ.สถ.8099
อิศรา อารีรอบ สสถ. 3600
สุทธิวัต ภานุโศภิษฐ์ ภ.สถ.11796
กวีวัธน์ มนูสุรสิทธิ์ ภ.สถ.18545
ศุภจิต สระมัจฉา ภ.สถ.18573

วิศวกรโครงสร้าง

พชร ภูวัฒนานุสรณ์ วย.1196
จักรินพันธ์ สกลภูวรักษ์ สย.10114
วงษ์เทพ ตั้งศิริกุล สย. 9453

วิศวกรระบบไฟฟ้าและสื่อสาร

กฤษณะ ยินดี วฟก.948
อรรถพล ปินไชย สฟก.6035

วิศวกรระบบสุขาภิบาล ระบบป้องกันอัคคีภัย

จรัสพล ตริยางกูลศรี วส.73
ชนวัฒน์ นิทัศน์วิจิตร สส.338

วิศวกรระบบเครื่องกลและระบบปรับอากาศ

สมศักย์ อัตประชา วก.933

มัณฑนากร

ภูมิสถาปัตยกรรม

ธนพงษ์ หาญศิริวัฒนกิจ ส.สถ.3765

รายการแก้ไขแบบ

เลขที่	วันที่	รายละเอียด

เขียนโดย	ตรวจสอบโดย
-	-
วันที่ 02 พฤศจิกายน 2568	มาตราส่วน A0 1 : 25

ชื่อแบบ

แบบขยายฐานราก 5/9

รหัสแบบ S-34

รหัสโครงการ | **จำนวนแผ่นรวม**

CAD FILE :

แบบก่อสร้าง
(Construction Drawing)

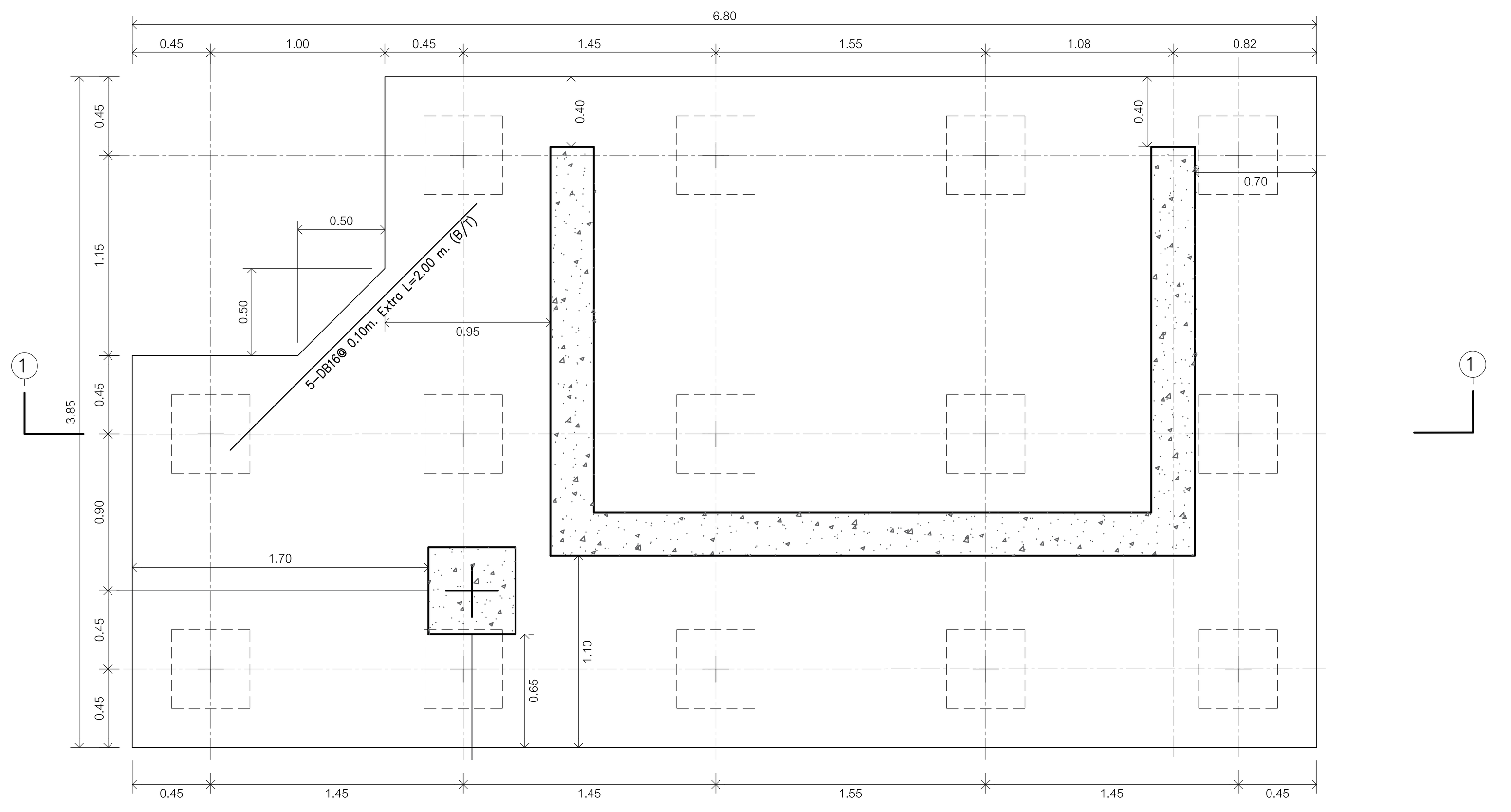

PLAN

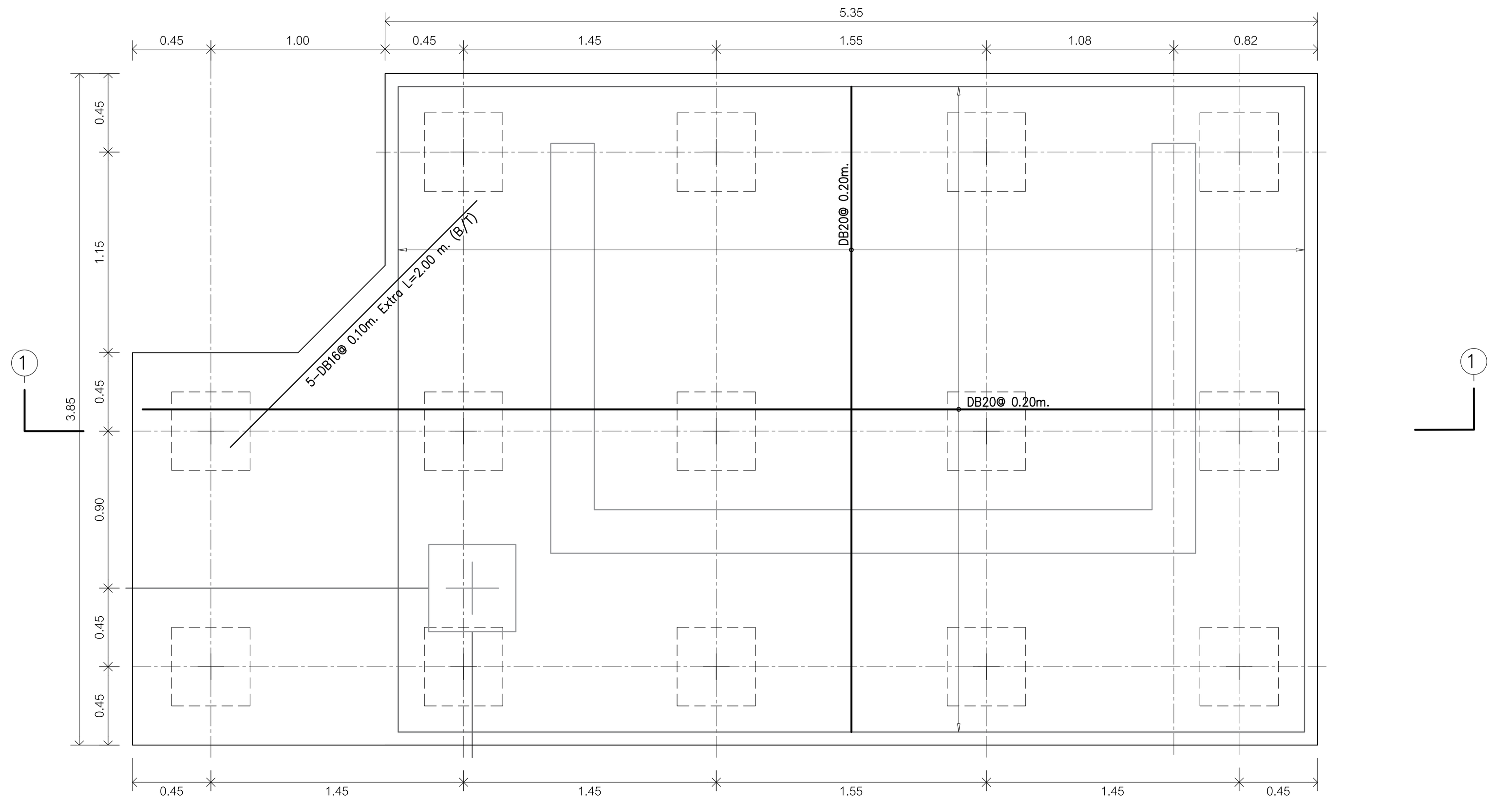

PLAN BOTTOM REBAR

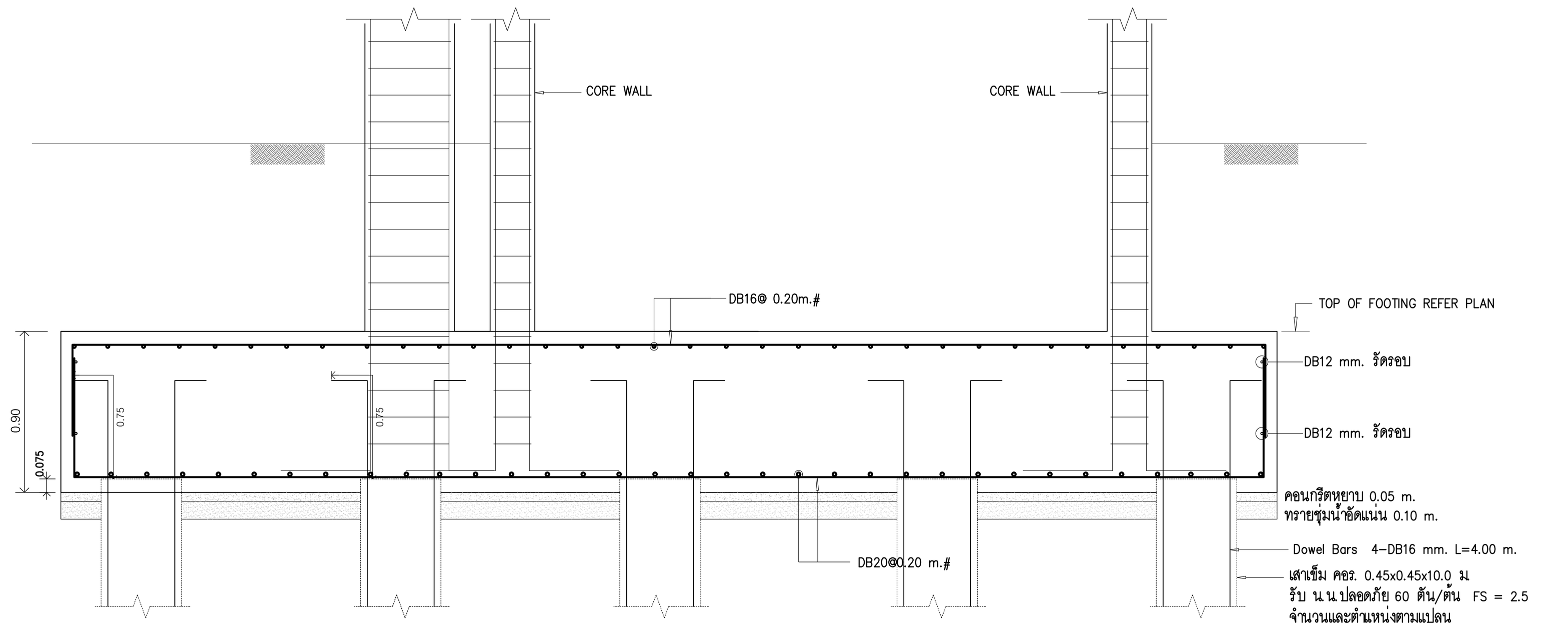

SECTION 1-1

แบบขยาย CORE WALL 3

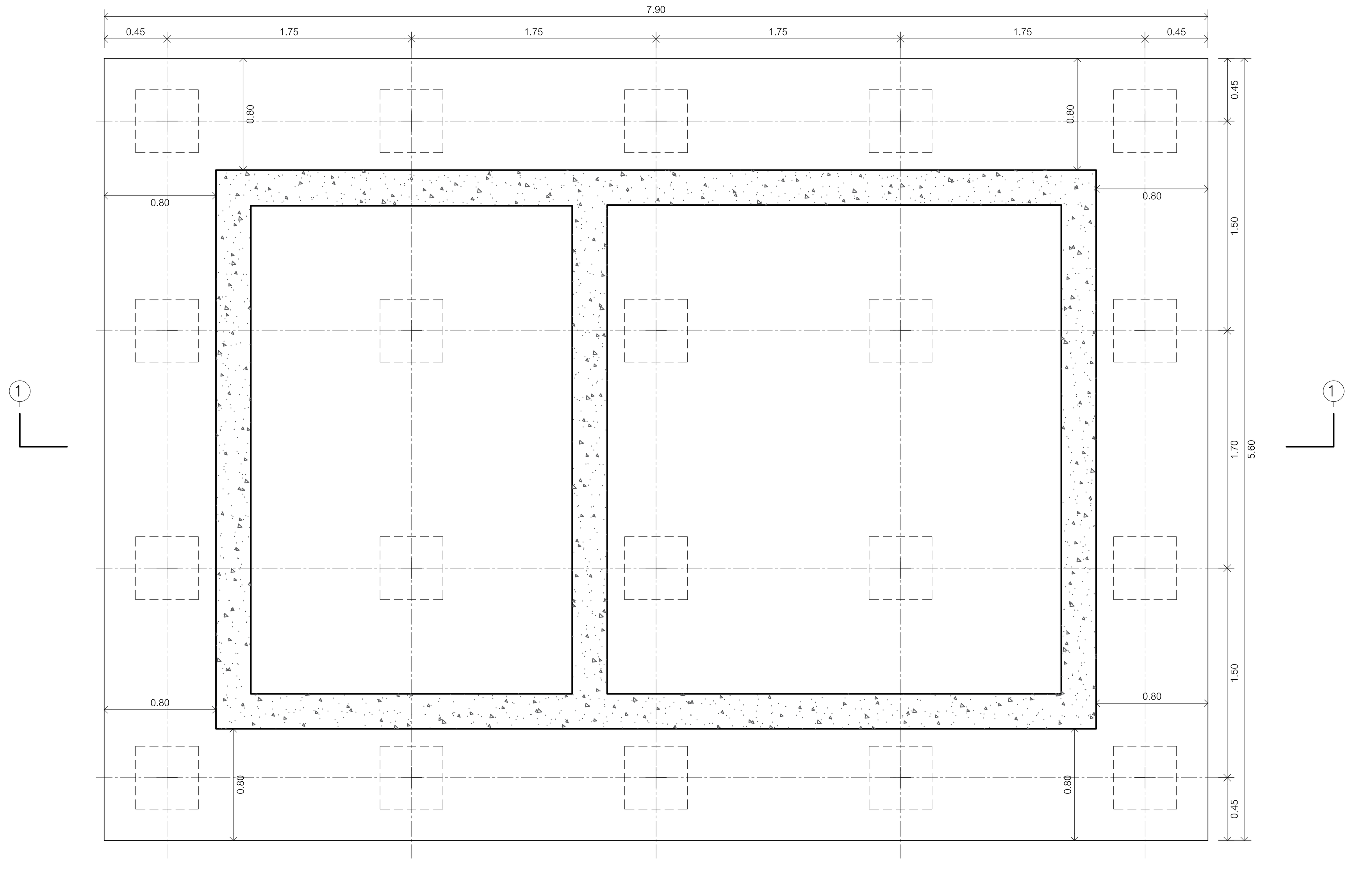

PLAN

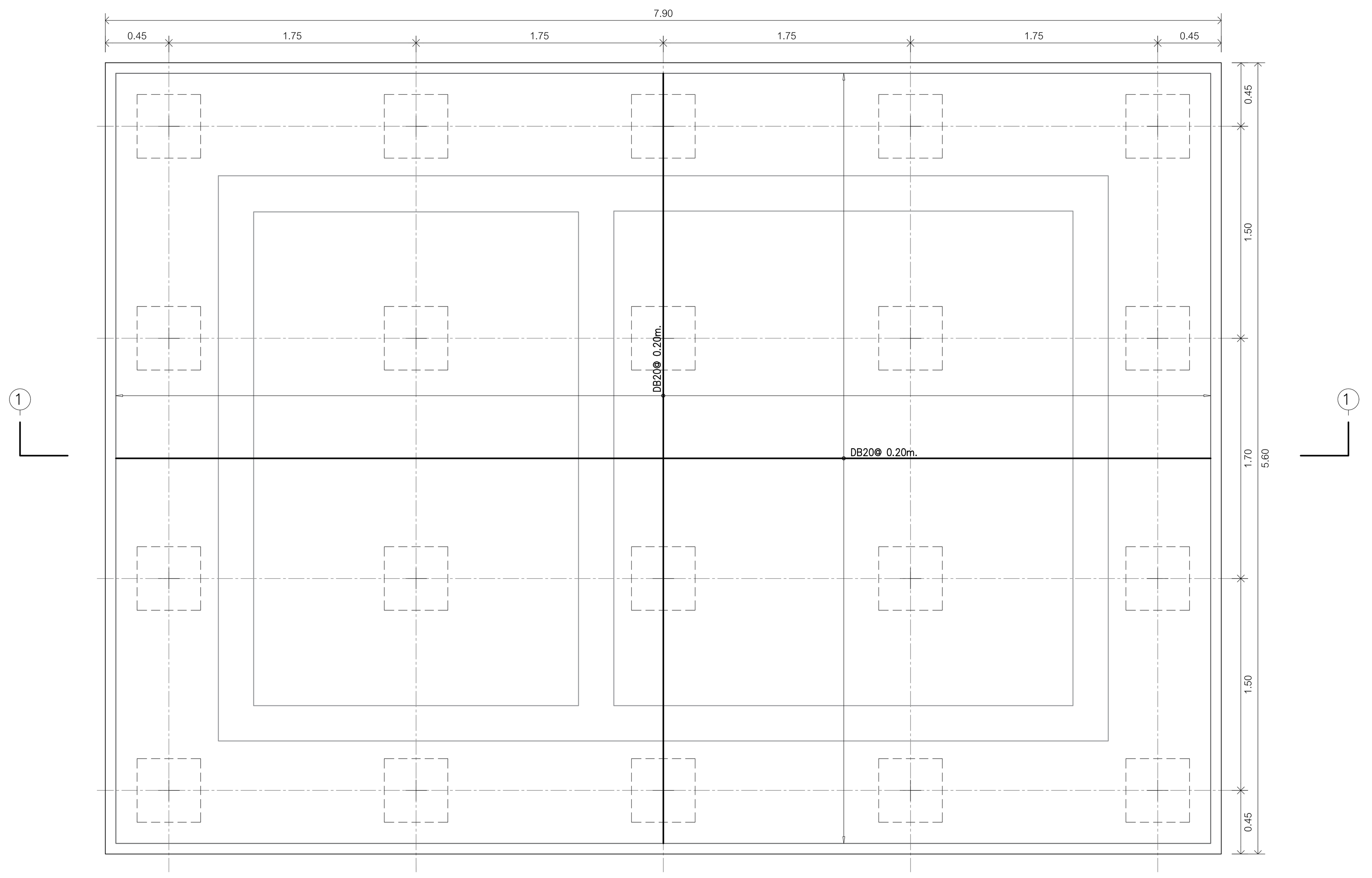

PLAN BOTTOM REBAR

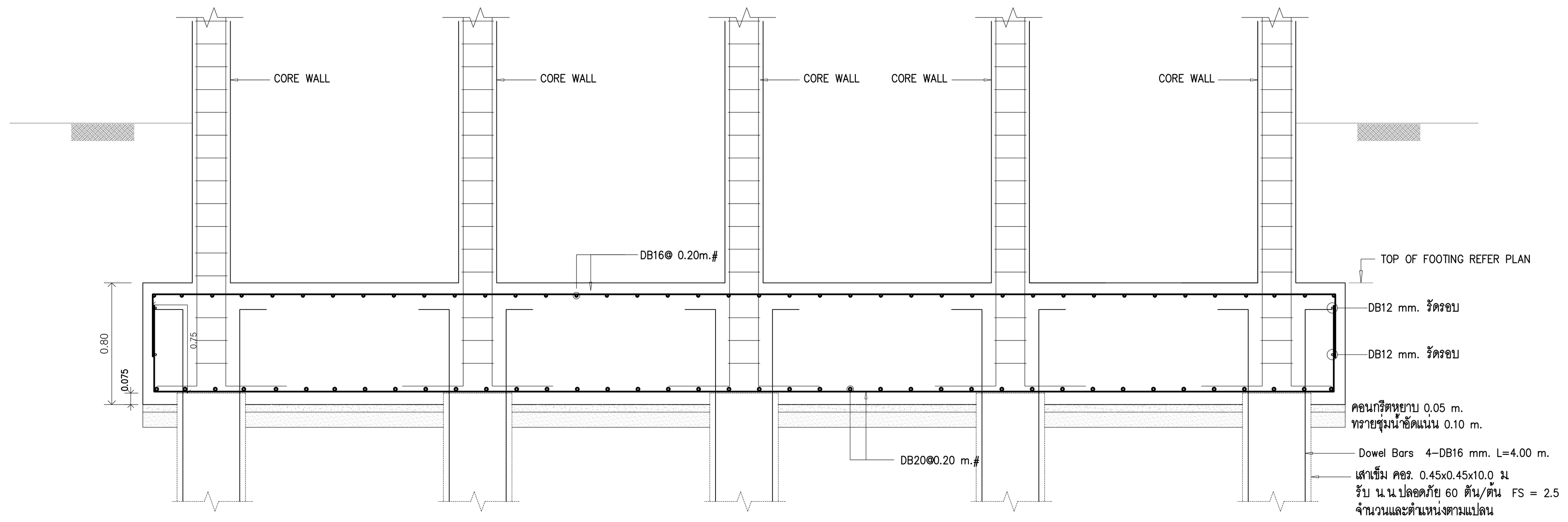

SECTION 1-1

แบบขยาย CORE WALL 4

แบบขยายฐานราก
มาตราส่วน 1:25

อุทยานวิทยาศาสตร์
และเทคโนโลยี
มหาวิทยาลัยเชียงใหม่

กิจการร่วมค้า พีดี ซีส

inside out design

PACDE
PACDE COMPANY LIMITED
215 ถ.ศรีภูมิ ต.ศรีภูมิ อ.เมือง เชียงใหม่ 50200
Tel. 053 221 160 , 02-6453610

เจ้าของโครงการ
สำนักงานปลัดกระทรวงการอุดมศึกษา
วิทยาศาสตร์ วิจัยและนวัตกรรม

โครงการ
ก่อสร้างอาคารอุทยานวิทยาศาสตร์ภูมิภาค ภาคเหนือ
เพื่อเป็นศูนย์กลางขับเคลื่อนธุรกิจนวัตกรรม BCG
สำหรับระเบียงเศรษฐกิจพิเศษภาคเหนือ
(RSP North BCG Innovation Headquarter for NEC)

ที่ตั้งโครงการ
พื้นที่การศึกษามหาวิทยาลัยเชียงใหม่ ตำบลแม่เหียะ
อำเภอเมืองเชียงใหม่ จังหวัดเชียงใหม่

สถาปนิก
ปจิตพงษ์ พงษ์ศิวาภัย ว-ภส.11
จิรวุฒิ พลกล้า ส.สถ.2325
ชุติพงศ์ วงศ์ภูงา ว.สถ.636
ธีระวุฒิ อินทรมงคล ภ.สถ.8099
อิศรา อารีรอบ สสถ. 3600
สุทธิวัต ภานุโศภิษฐ์ ภ.สถ.11796
กวีวัธน์ มนูสุรสิทธิ์ ภ.สถ.18545
ศุภจิต สระมัจฉา ภ.สถ.18573

วิศวกรโครงสร้าง
พชร ภูวัฒนานุสรณ์ วย.1196
จักรินพันธ์ สกลภูวรักษ์ สย.10114
วงษ์เทพ ตั้งศิริกุล สย. 9453

วิศวกรระบบไฟฟ้าและสื่อสาร
กฤษณะ ยินดี วฟก.948
อรรถพล ปินไชย สฟก.6035

วิศวกรระบบสุขาภิบาล ระบบป้องกันอัคคีภัย
จรัสพล ตริยางกูลศรี วส.73
ชนวัฒน์ นิทัศน์วิจิตร สส.338

วิศวกรระบบเครื่องกลและระบบปรับอากาศ
สมศักย์ อัตประชา วก.933

มัณฑนากร

ภูมิสถาปัตยกรรม
ธนพงษ์ หาญศิริวัฒนกิจ ส.สถ.3765

รายการแก้ไขแบบ

เลขที่	วันที่	รายละเอียด

เขียนโดย	ตรวจสอบโดย
-	-
วันที่ 02 พฤศจิกายน 2568	มาตราส่วน A0 1 : 25

ชื่อแบบ
แบบขยายฐานราก 6/9

รหัสแบบ S-35

รหัสโครงการ | **จำนวนแผ่นรวม**

CAD FILE :

แบบก่อสร้าง
(Construction Drawing)

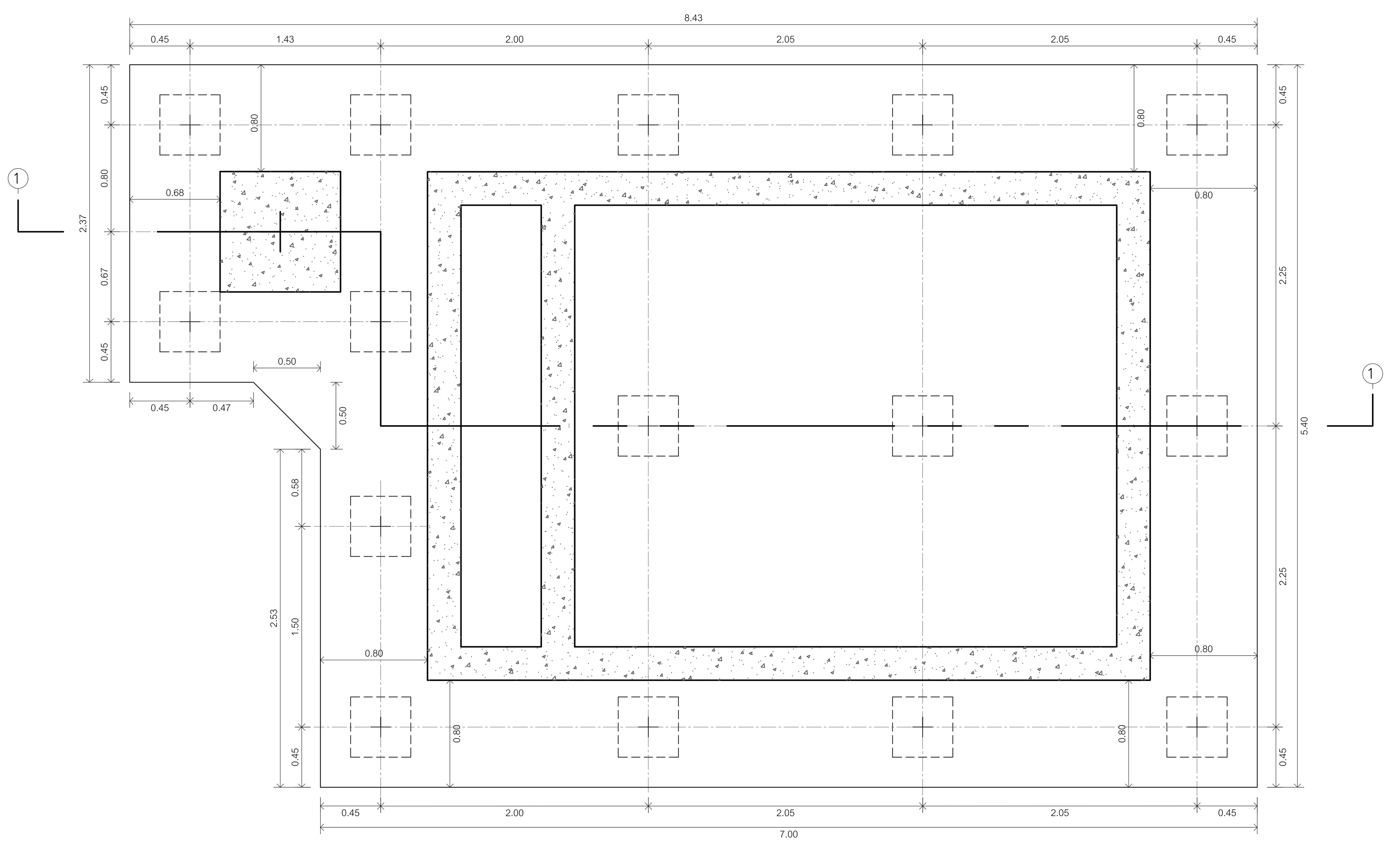

PLAN

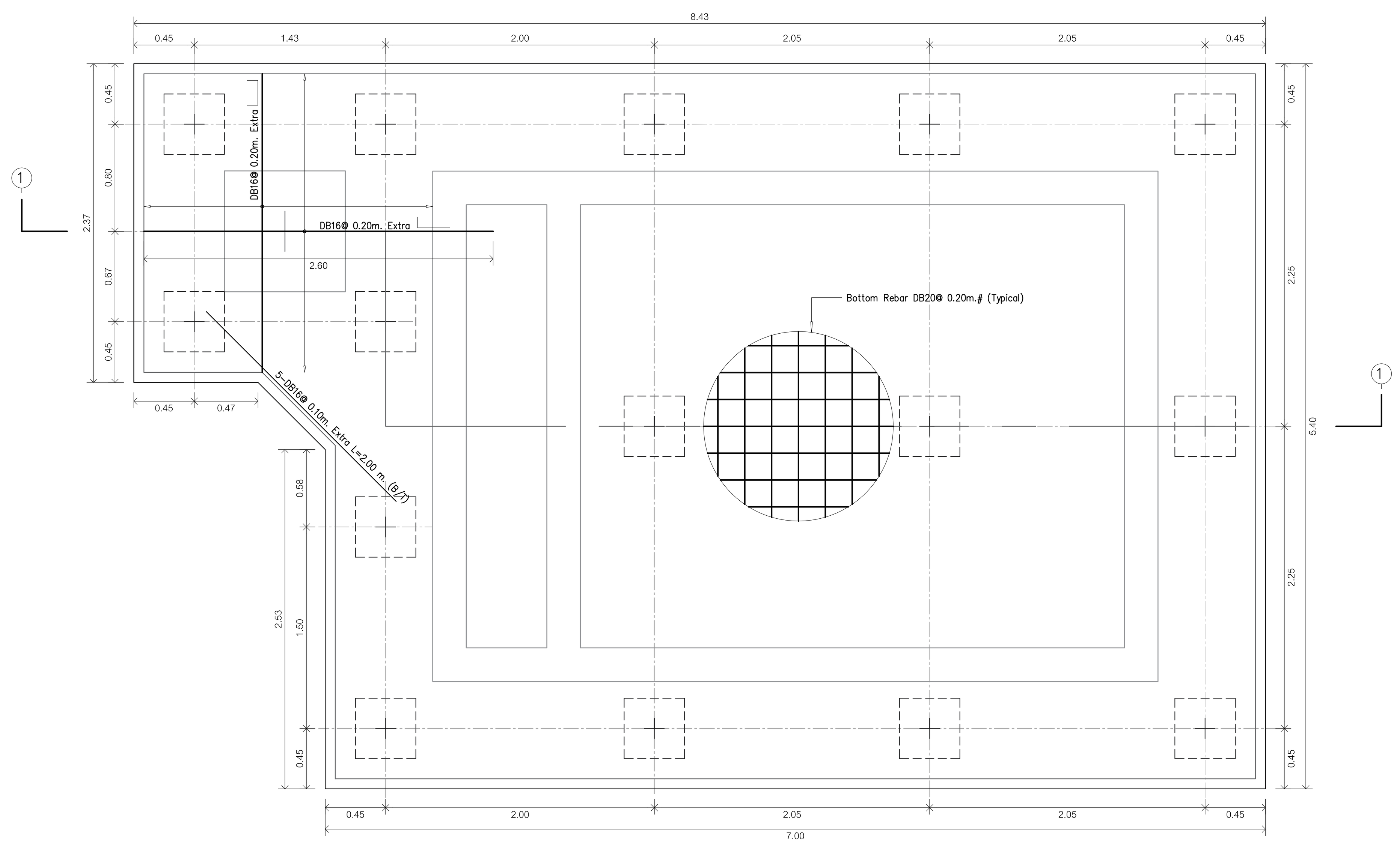

PLAN BOTTOM REBAR

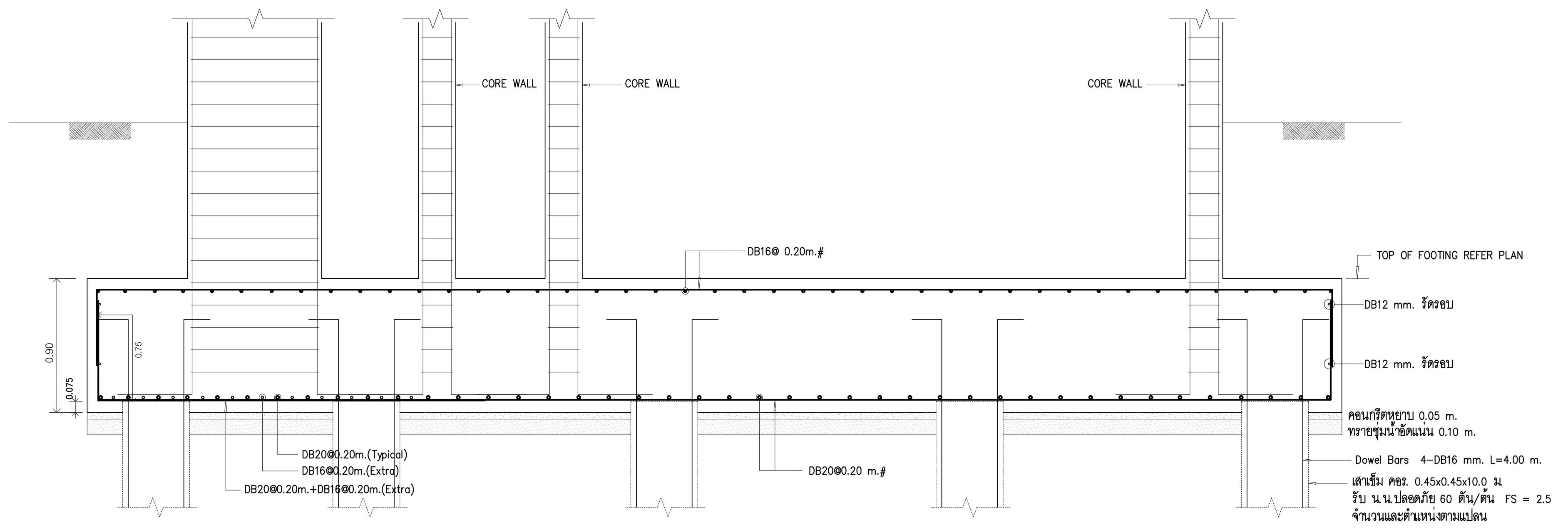

SECTION 1-1

แบบขยาย CORE WALL 5

แบบขยายฐานราก
มาตราส่วน 1:25

อุทยานวิทยาศาสตร์
และเทคโนโลยี
มหาวิทยาลัยเชียงใหม่

กิจการร่วมค้า พีดี อีส

inside out design

PACDE
PACDE COMPANY LIMITED
215 ถ.ศรีภูมิ ต.ศรีภูมิ อ.เมือง เชียงใหม่ 50200
Tel. 053 221 160 , 02-6453610

เจ้าของโครงการ
สำนักงานปลัดกระทรวงการอุดมศึกษา
วิทยาศาสตร์ วิจัยและนวัตกรรม

โครงการ
ก่อสร้างอาคารอุทยานวิทยาศาสตร์ภูมิภาค ภาคเหนือ
เพื่อเป็นศูนย์กลางขับเคลื่อนธุรกิจนวัตกรรม BCG
สำหรับระเบียงเศรษฐกิจพิเศษภาคเหนือ
(RSP North BCG Innovation Headquarter for NEC)

ที่ตั้งโครงการ
พื้นที่การศึกษามหาวิทยาลัยเชียงใหม่ ตำบลแม่เหียะ
อำเภอเมืองเชียงใหม่ จังหวัดเชียงใหม่

สถาปนิก
ปจิตพงษ์ พงษ์ศิวาภัย ว-ภส.11
จิรวุฒิ พลกล้า ส.สถ.2325
ชุติพงศ์ วงศ์ภูงา ว.สถ.636
ธีระวุฒิ อินทรมงคล ภ.สถ.8099
อิศรา อารีรอบ สสถ. 3600
สุทธิวัต ภานุโศภิษฐ์ ภ.สถ.11796
กวีวัธน์ มนูสุรสิทธิ์ ภ.สถ.18545
ศุภจิต สระมัจฉา ภ.สถ.18573

วิศวกรโครงสร้าง
พชร ภูวัฒนานุสรณ์ วย.1196
จักรินพันธ์ สกลภูวรักษ์ สย.10114
วงษ์เทพ ตั้งศิริกุล สย. 9453

วิศวกรระบบไฟฟ้าและสื่อสาร
กฤษณะ ยินดี วฟก.948
อรรถพล ปินไชย สฟก.6035

วิศวกรระบบสุขาภิบาล ระบบป้องกันอัคคีภัย
จรัสพล ตริยางกูลศรี วส.73
ชนวัฒน์ นิทัศน์วิจิตร สส.338

วิศวกรระบบเครื่องกลและระบบปรับอากาศ
สมศักย์ อัตประชา วก.933

มัณฑนากร

ภูมิสถาปัตยกรรม
ธนพงษ์ หาญศิริวัฒนกิจ ส.สถ.3765

รายการแก้ไขแบบ

เลขที่	วันที่	รายละเอียด

เขียนโดย	ตรวจสอบโดย
-	-
วันที่ 02 พฤศจิกายน 2568	มาตราส่วน A0 1 : 25

ชื่อแบบ
แบบขยายฐานราก 7/9

รหัสแบบ S-36

รหัสโครงการ | **จำนวนแผ่นรวม**

CAD FILE :

แบบก่อสร้าง
(Construction Drawing)

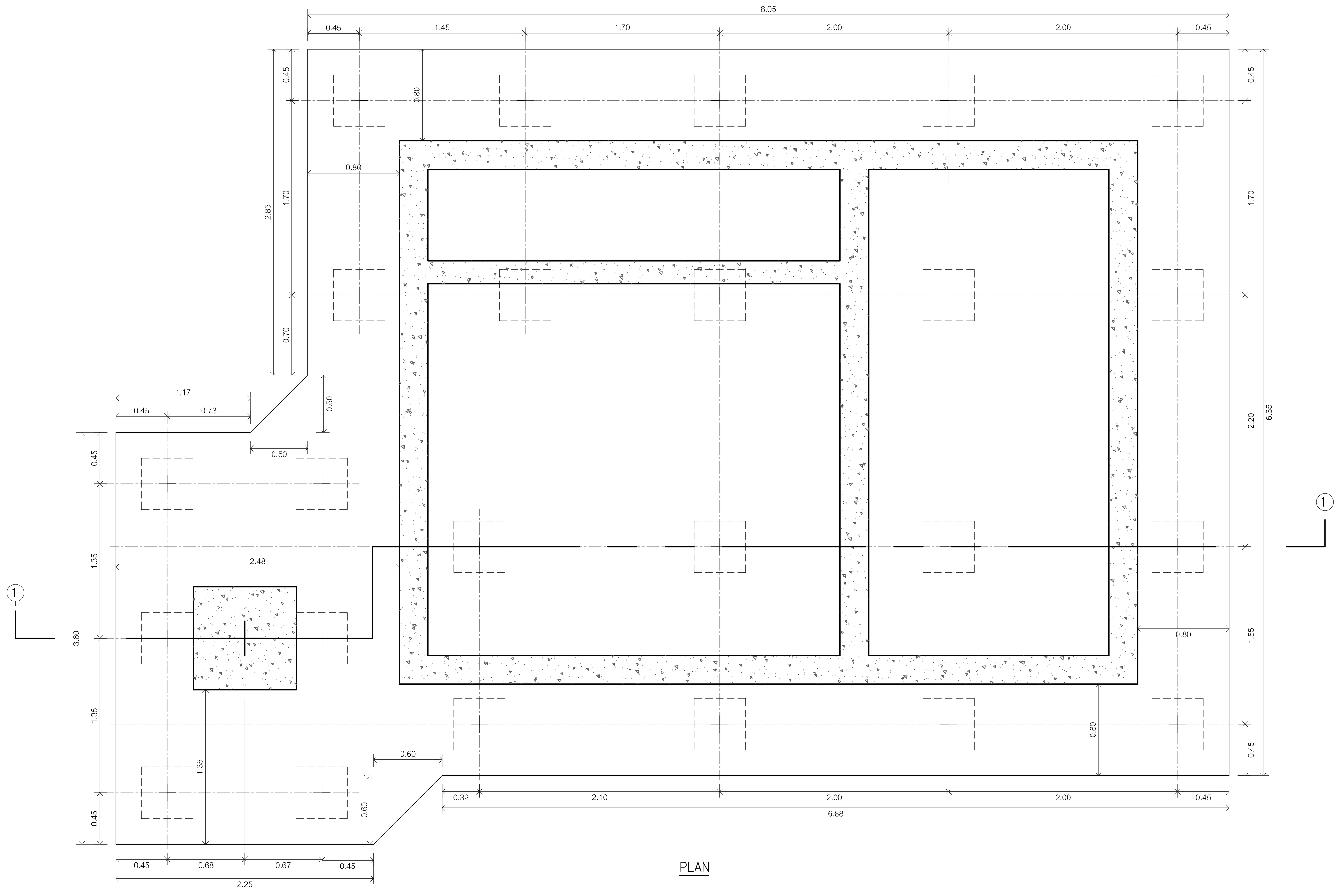

PLAN

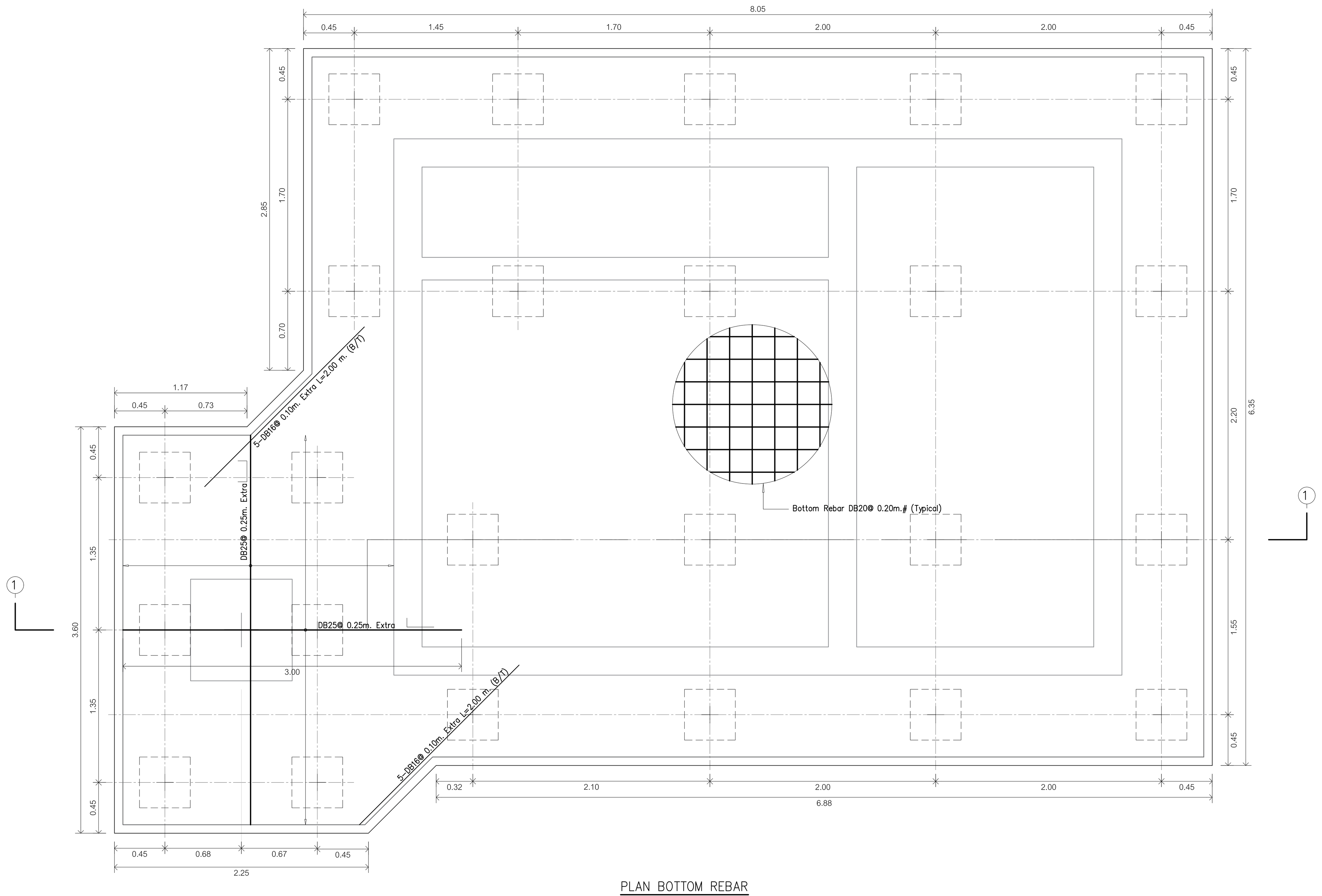

PLAN BOTTOM REBAR

แบบขยาย CORE WALL 6

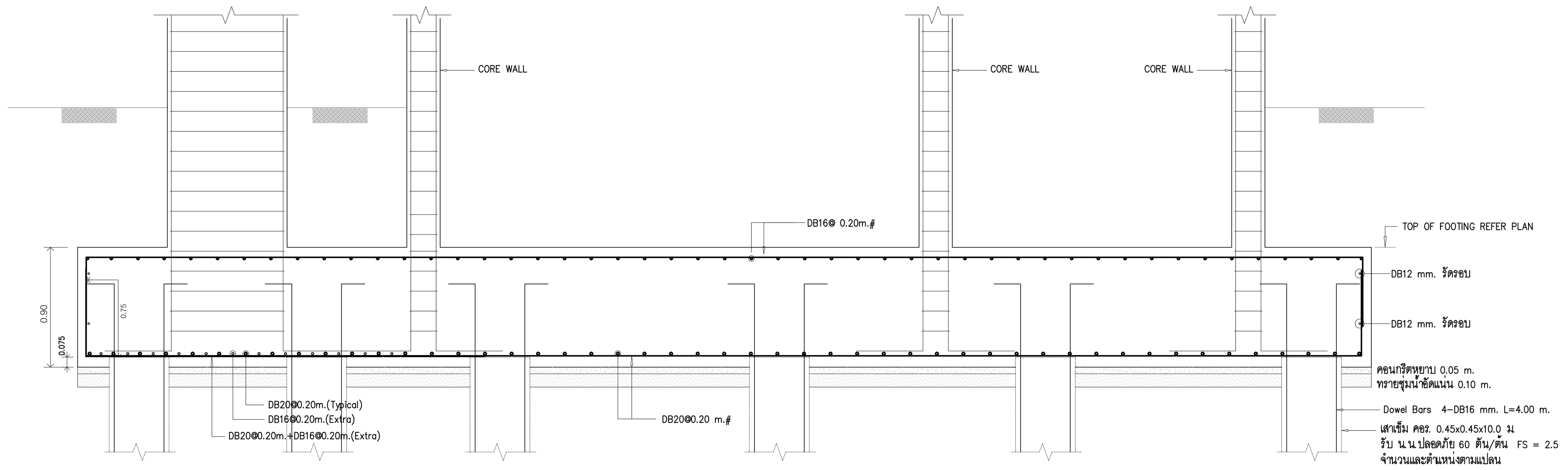

SECTION 1-1

แบบขยาย CORE WALL 6

แบบขยายฐานราก
มาตราส่วน 1:25

อุทยานวิทยาศาสตร์
และเทคโนโลยี
มหาวิทยาลัยเชียงใหม่

กิจการร่วมค้า พีดี อีส

inside out design

PACDE
PACDE COMPANY LIMITED
215 ถ.ศรีภูมิ ต.ศรีภูมิ อ.เมือง เชียงใหม่ 50200
Tel. 053 221 160 , 02-6453610

เจ้าของโครงการ
สำนักงานปลัดกระทรวงการอุดมศึกษา
วิทยาศาสตร์ วิจัยและนวัตกรรม

โครงการ
ก่อสร้างอาคารอุทยานวิทยาศาสตร์ภูมิภาค ภาคเหนือ
เพื่อเป็นศูนย์กลางขับเคลื่อนธุรกิจนวัตกรรม BCG
สำหรับระเบียงเศรษฐกิจพิเศษภาคเหนือ
(RSP North BCG Innovation Headquarter for NEC)

ที่ตั้งโครงการ
พื้นที่การศึกษามหาวิทยาลัยเชียงใหม่ ตำบลแม่เหียะ
อำเภอเมืองเชียงใหม่ จังหวัดเชียงใหม่

สถาปนิก
ปจิตพงษ์ พงษ์ศิวาภัย ว-ภส.11
จิรวุฒิ พลกล้า ส.สถ.2325
ชุติพงศ์ วงศ์ภูงา ว.สถ.636
ธีระวุฒิ อินทรมงคล ภ.สถ.8099
อิศรา อารีรอบ สสถ. 3600
สุทธิวัต ภานุโศภิษฐ์ ภ.สถ.11796
กวีวัธน์ มนูสุรสิทธิ์ ภ.สถ.18545
ศุภจิต สระมัจฉา ภ.สถ.18573

วิศวกรโครงสร้าง
พชร ภูวัฒนานุสรณ์ วย.1196
จักรินพันธ์ สกลภูวรักษ์ สย.10114 จักรินพันธ์ สกลภูวรักษ์
วงษ์เทพ ตั้งศิริกุล สย. 9453

วิศวกรระบบไฟฟ้าและสื่อสาร
กฤษณะ ยินดี วฟก.948
อรรถพล ปินไชย สฟก.6035

วิศวกรระบบสุขาภิบาล ระบบป้องกันอัคคีภัย
จรัสพล ตริยางกูลศรี วส.73
ชนวัฒน์ นิทัศน์วิจิตร สส.338

วิศวกรระบบเครื่องกลและระบบปรับอากาศ
สมศักย์ อัตประชา วก.933

มัณฑนากร

ภูมิสถาปัตยกรรม
ธนพงษ์ หาญศิริวัฒนกิจ ส.สถ.3765

รายการแก้ไขแบบ

เลขที่	วันที่	รายละเอียด

เขียนโดย	**ตรวจสอบโดย**
-	-
วันที่	**มาตราส่วน**
02 พฤศจิกายน 2568	A0 1 : 25

ชื่อแบบ
แบบขยายฐานราก 8/9

รหัสแบบ S-37

รหัสโครงการ **จำนวนแผ่นรวม**

CAD FILE :

แบบก่อสร้าง
(Construction Drawing)

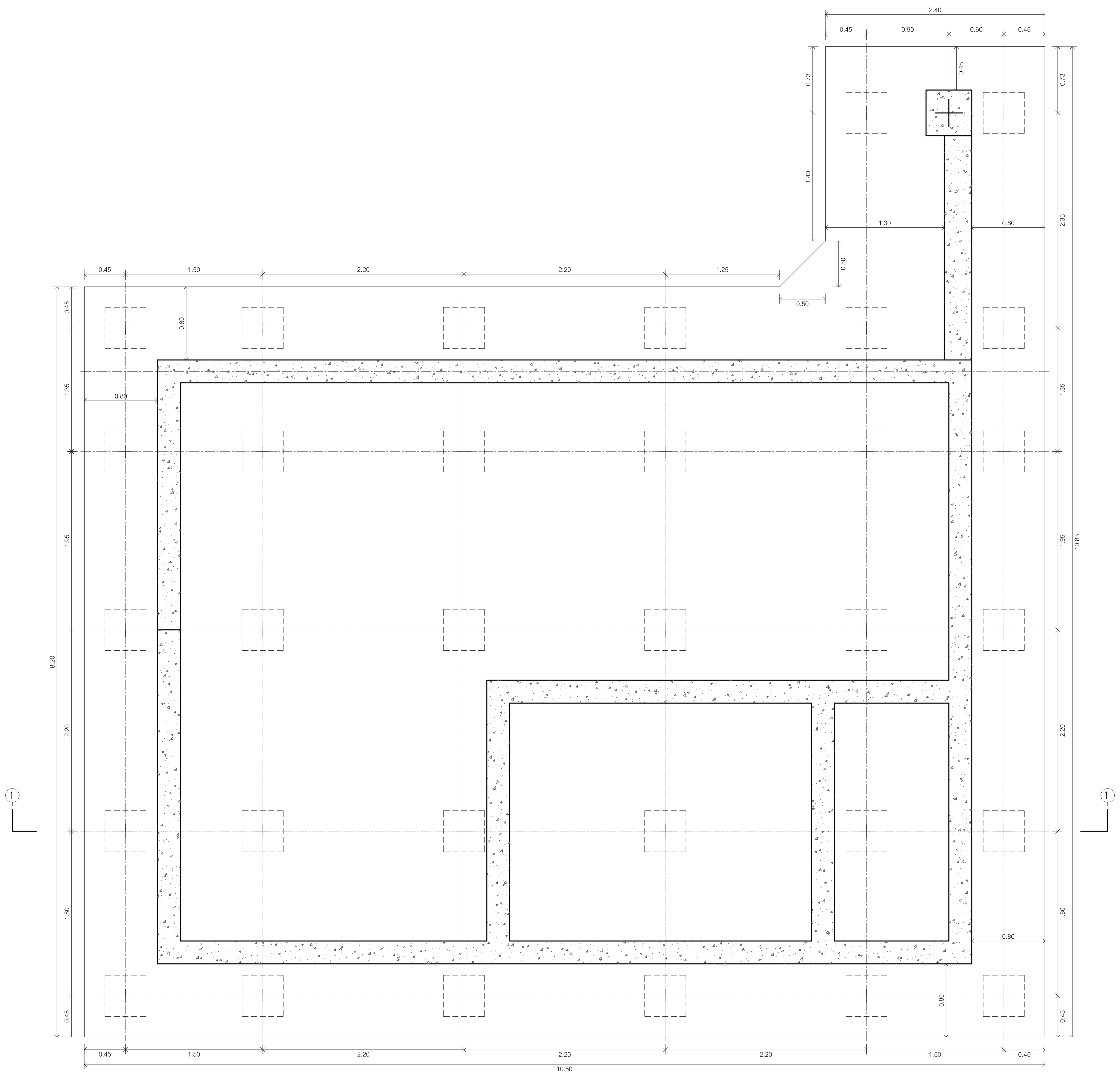

PLAN

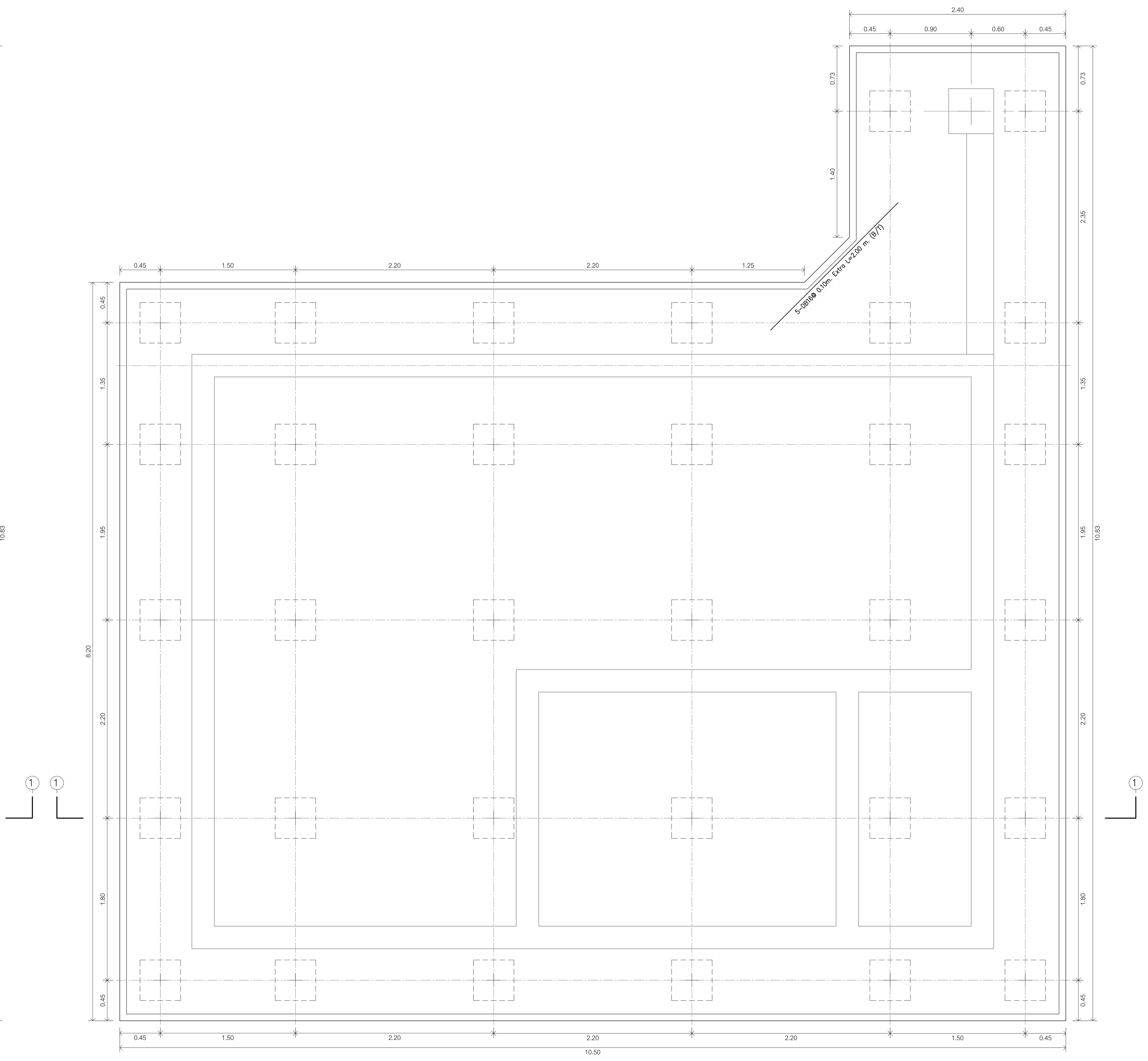

PLAN BOTTOM REBAR

แบบขยาย CORE WALL 7

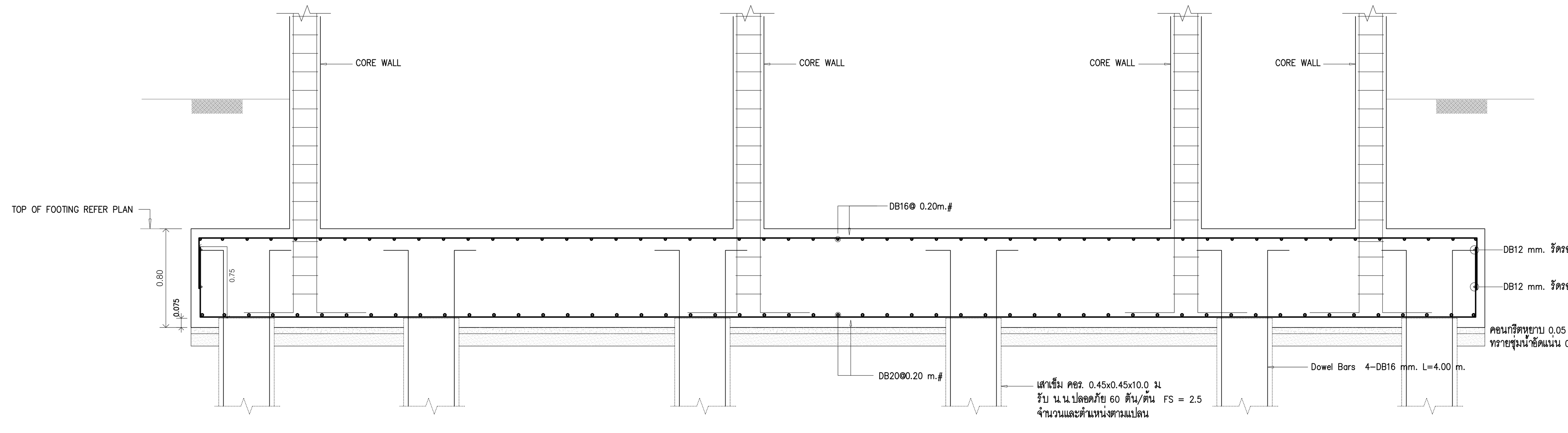

SECTION 1-1

แบบขยายฐานราก
มาตราส่วน 1:25

แบบขยาย CORE WALL 7

อุทยานวิทยาศาสตร์
และเทคโนโลยี
มหาวิทยาลัยเชียงใหม่

กิจการร่วมค้า พีดี อีส

inside out design

PACDE
PACDE COMPANY LIMITED

215 ถ.ศรีภูมิ ต.ศรีภูมิ อ.เมือง เชียงใหม่ 50200
Tel. 053 221 160 , 02-6453610

เจ้าของโครงการ
สำนักงานปลัดกระทรวงการอุดมศึกษา
วิทยาศาสตร์ วิจัยและนวัตกรรม

โครงการ
ก่อสร้างอาคารอุทยานวิทยาศาสตร์ภูมิภาค ภาคเหนือ
เพื่อเป็นศูนย์กลางขับเคลื่อนธุรกิจนวัตกรรม BCG
สำหรับระเบียงเศรษฐกิจพิเศษภาคเหนือ
(RSP North BCG Innovation Headquarter for NEC)

ที่ตั้งโครงการ
พื้นที่การศึกษามหาวิทยาลัยเชียงใหม่ ตำบลแม่เหียะ
อำเภอเมืองเชียงใหม่ จังหวัดเชียงใหม่

สถาปนิก
ปจิตพงษ์ พงษ์ศิวาภัย ว-ภส.11
จิรวุฒิ พลกล้า ส.สถ.2325
ชุติพงศ์ วงศ์ภูงา ว.สถ.636
ธีระวุฒิ อินทรมงคล ภ.สถ.8099
อิศรา อารีรอบ สสถ. 3600
สุทธิวัต ภานุโศภิษฐ์ ภ.สถ.11796
กวีวัธน์ มนูสุรสิทธิ์ ภ.สถ.18545
ศุภจิต สระมัจฉา ภ.สถ.18573

วิศวกรโครงสร้าง
พชร ภูวัฒนานุสรณ์ วย.1196
จักรินพันธ์ สกลภูวรักษ์ สย.10114
วงษ์เทพ ตั้งศิริกุล สย. 9453

วิศวกรระบบไฟฟ้าและสื่อสาร
กฤษณะ ยินดี วฟก.948
อรรถพล ปินไชย สฟก.6035

วิศวกรระบบสุขาภิบาล ระบบป้องกันอัคคีภัย
จรัสพล ตริยางกูลศรี วส.73
ชนวัฒน์ นิทัศน์วิจิตร สส.338

วิศวกรระบบเครื่องกลและระบบปรับอากาศ
สมศักย์ อัตประชา วก.933

มัณฑนากร

ภูมิสถาปัตยกรรม
ธนพงษ์ หาญศิริวัฒนกิจ ส.สถ.3765

รายการแก้ไขแบบ

เลขที่	วันที่	รายละเอียด

เขียนโดย -
ตรวจสอบโดย -
วันที่ 02 พฤศจิกายน 2568
มาตราส่วน A0 1 : 25
ชื่อแบบ แบบขยายฐานราก 9/9
รหัสแบบ S-38
รหัสโครงการ
จำนวนแผ่นรวม
CAD FILE :

แบบก่อสร้าง
(Construction Drawing)

จุทยานวิทยาศาสตร์
และเทคโนโลยี
มหาวิทยาลัยเชียงใหม่

กิจการร่วมค้า พีดี ซีส

inside out design

PACDE
PACDE COMPANY LIMITED

215 ถ.ศรีภูมิ ต.ศรีภูมิ อ.เมือง เชียงใหม่ 50200
Tel. 053 221 160 , 02-6453610

เจ้าของโครงการ
สำนักงานปลัดกระทรวงการอุดมศึกษา
วิทยาศาสตร์ วิจัยและนวัตกรรม

โครงการ
ก่อสร้างอาคารอุทยานวิทยาศาสตร์ภูมิภาค ภาคเหนือ
เพื่อเป็นศูนย์กลางขับเคลื่อนธุรกิจนวัตกรรม BCG
สำหรับระเบียงเศรษฐกิจพิเศษภาคเหนือ
(RSP North BCG Innovation Headquarter for NEC)

ที่ตั้งโครงการ
พื้นที่การศึกษามหาวิทยาลัยเชียงใหม่ ตำบลแม่เหียะ
อำเภอเมืองเชียงใหม่ จังหวัดเชียงใหม่

สถาปนิก
ปจิตพงษ์ พงษ์ศิวาภัย ว-ภส.11
จิรวุฒิ พลกล้า ส.สถ.2325
ชุติพงศ์ วงศ์ภูงา ว.สถ.636
ธีระวุฒิ อินทรมงคล ภ.สถ.8099
อิศรา อารีรอบ สสถ. 3600
สุทธิวัต ภานุโศภิษฐ์ ภ.สถ.11796
กวีวัธน์ มนูสุรสิทธิ์ ภ.สถ.18545
ศุภจิต สระมัจฉา ภ.สถ.18573

วิศวกรโครงสร้าง
พชร ภูวัฒนานุสรณ์ วย.1196
จักรินพันธ์ สกลภูวรักษ์ สย.10114
วงษ์เทพ ตั้งศิริกุล สย. 9453

วิศวกรระบบไฟฟ้าและสื่อสาร
กฤษณะ ยินดี วฟก.948
อรรถพล ปินไชย สฟก.6035

วิศวกรระบบสุขาภิบาล ระบบป้องกันอัคคีภัย
จรัสพล ตริยางกูลศรี วส.73
ชนวัฒน์ นิทัศน์วิจิตร สส.338

วิศวกรระบบเครื่องกลและระบบปรับอากาศ
สมศักย์ อัตประชา วก.933

มัณฑนากร

ภูมิสถาปัตยกรรม
ธนพงษ์ หาญศิริวัฒนกิจ ส.สถ.3765

รายการแก้ไขแบบ

เลขที่	วันที่	รายละเอียด

เขียนโดย	ตรวจสอบโดย	
-	-	
วันที่	**มาตราส่วน**	
02 พฤศจิกายน 2568	A0	1 : 25

ชื่อแบบ
แบบขยายการเสริมเหล็กเสา

รหัสแบบ S-39

รหัสโครงการ	จำนวนแผ่นรวม

CAD FILE :

แบบก่อสร้าง
(Construction Drawing)

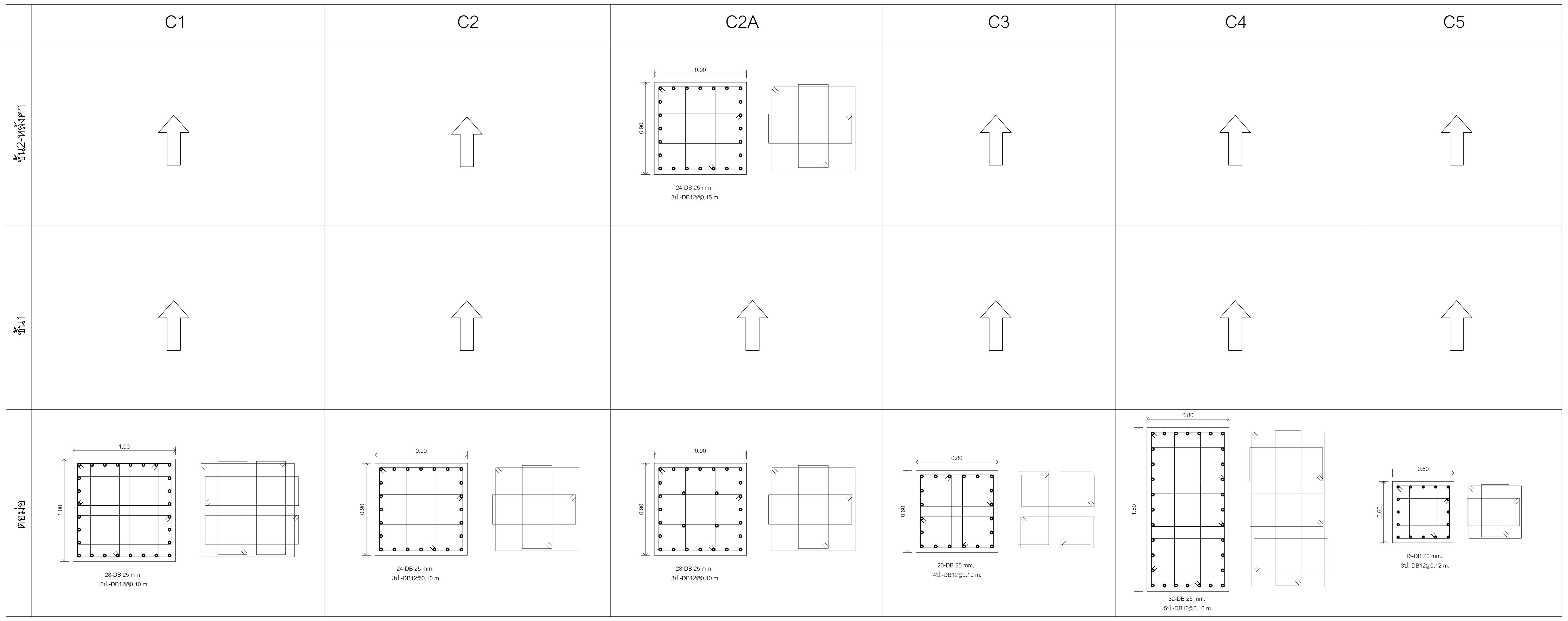

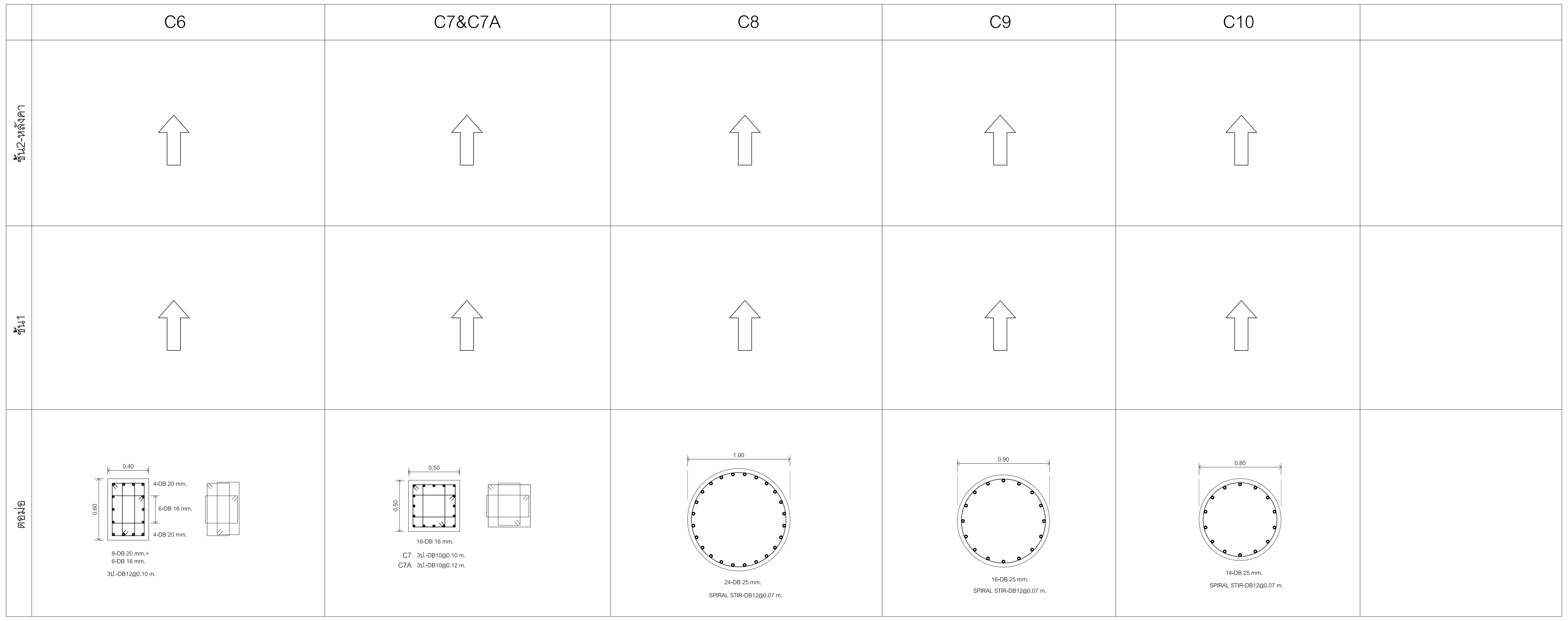

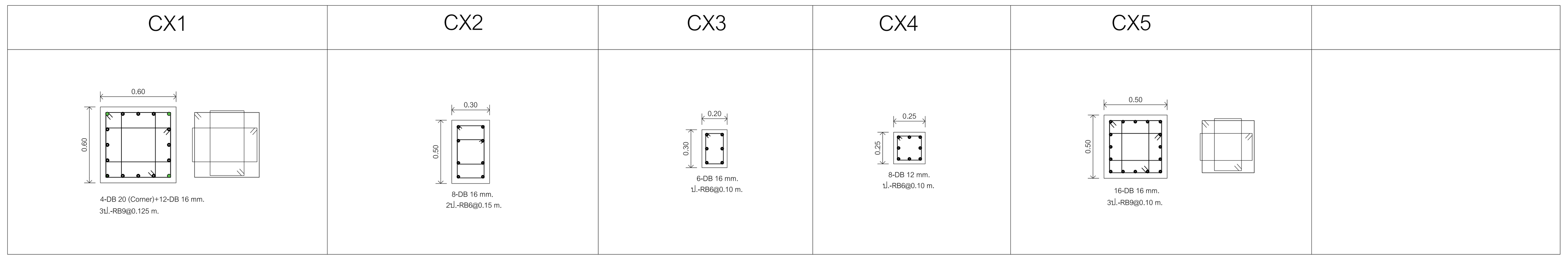

การเสริมเหล็กปลอกจุดต่อเสา-คาน

จุดต่อคาน-เสา C-	เหล็กปลอก
C1,C2,C2A,C3	3ป.-DB10@0.20 m.
C4	5ป.-DB10@0.20 m.
C5	3ป.-DB10@0.20 m.
C6	2ป.-DB10@0.20 m.
C7,C7A	3ป.-DB10@0.20 m.
C8,C9	ป.-DB10@0.15 m.
C10	ป.-DB10@0.15 m.

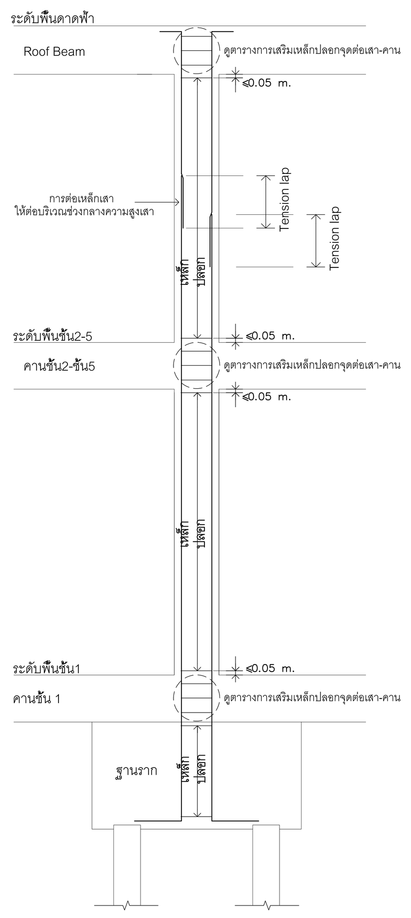

รูปแบบการเสริมเหล็กปลอกเสา

แบบขยายการเสริมเหล็กเสา
มาตราส่วน 1:25

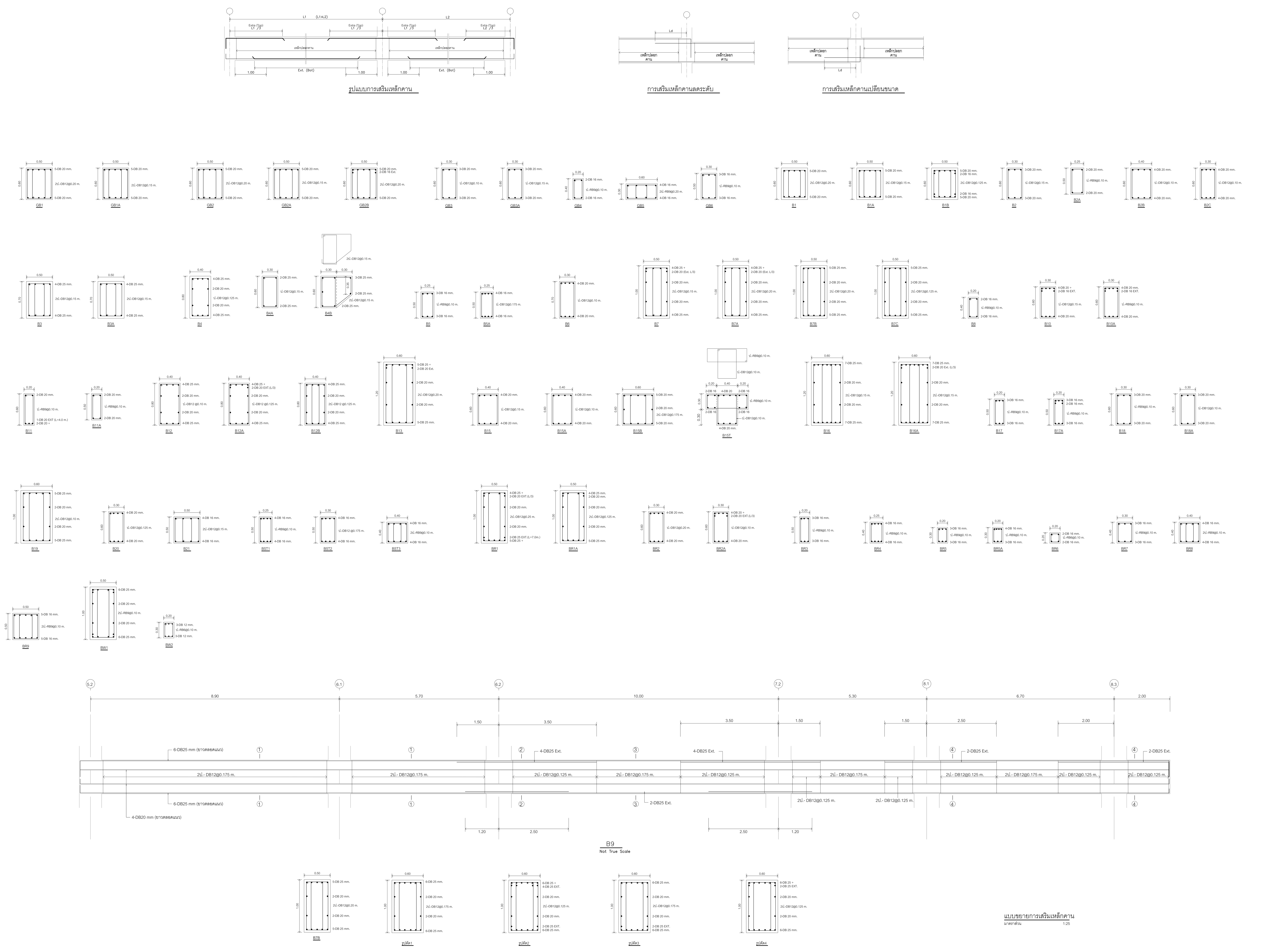

อุทยานวิทยาศาสตร์
และเทคโนโลยี
มหาวิทยาลัยเชียงใหม่

กิจการร่วมค้า พีดี อีส

PACDE
PACDE COMPANY LIMITED
215 ถ.ศรีภูมิ ต.ศรีภูมิ อ.เมือง เชียงใหม่ 50200
Tel. 053 221 160 , 02-6453610

เจ้าของโครงการ
สำนักงานปลัดกระทรวงการอุดมศึกษา
วิทยาศาสตร์ วิจัยและนวัตกรรม

โครงการ
ก่อสร้างอาคารอุทยานวิทยาศาสตร์ภูมิภาค ภาคเหนือ
เพื่อเป็นศูนย์กลางขับเคลื่อนธุรกิจนวัตกรรม BCG
สำหรับระเบียงเศรษฐกิจพิเศษภาคเหนือ
(RSP North BCG Innovation Headquarter for NEC)

ที่ตั้งโครงการ
พื้นที่การศึกษามหาวิทยาลัยเชียงใหม่ ตำบลแม่เหียะ
อำเภอเมืองเชียงใหม่ จังหวัดเชียงใหม่

สถาปนิก
ปจิตพงษ์ พงษ์ศิวาภัย ว-ภส.11
จิรวุฒิ พลกล้า ส.สถ.2325
ชุติพงศ์ วงศ์ภูงา ว.สถ.636
ธีระวุฒิ อินทรมงคล ภ.สถ.8099
อิศรา อารีรอบ สสถ. 3600
สุทธิวัต ภานุโศภิษฐ์ ภ.สถ.11796
กวีวัธน์ มนูสุรสิทธิ์ ภ.สถ.18545
ศุภจิต สระมัจฉา ภ.สถ.18573

วิศวกรโครงสร้าง
พชร ภูวัฒนานุสรณ์ วย.1196
จักรินพันธ์ สกลภูวรักษ์ สย.10114
วงษ์เทพ ตั้งศิริกุล สย. 9453

วิศวกรระบบไฟฟ้าและสื่อสาร
กฤษณะ ยินดี วฟก.948
อรรถพล ปินไชย สฟก.6035

วิศวกรระบบสุขาภิบาล ระบบป้องกันอัคคีภัย
จรัสพล ตริยางกูลศรี วส.73
ชนวัฒน์ นิทัศน์วิจิตร สส.338

วิศวกรระบบเครื่องกลและระบบปรับอากาศ
สมศักย์ อัตประชา วก.933

มัณฑนากร

ภูมิสถาปัตยกรรม
ธนพงษ์ หาญศิริวัฒนกิจ ส.สถ.3765

รายการแก้ไขแบบ

เลขที่	วันที่	รายละเอียด

เขียนโดย	ตรวจสอบโดย
-	-

วันที่ 02 พฤศจิกายน 2568

มาตราส่วน A0 1 : 25

ชื่อแบบ
แบบขยายการเสริมเหล็กคาน

รหัสแบบ S-40

รหัสโครงการ

จำนวนแผ่นรวม

CAD FILE :

แบบก่อสร้าง
(Construction Drawing)

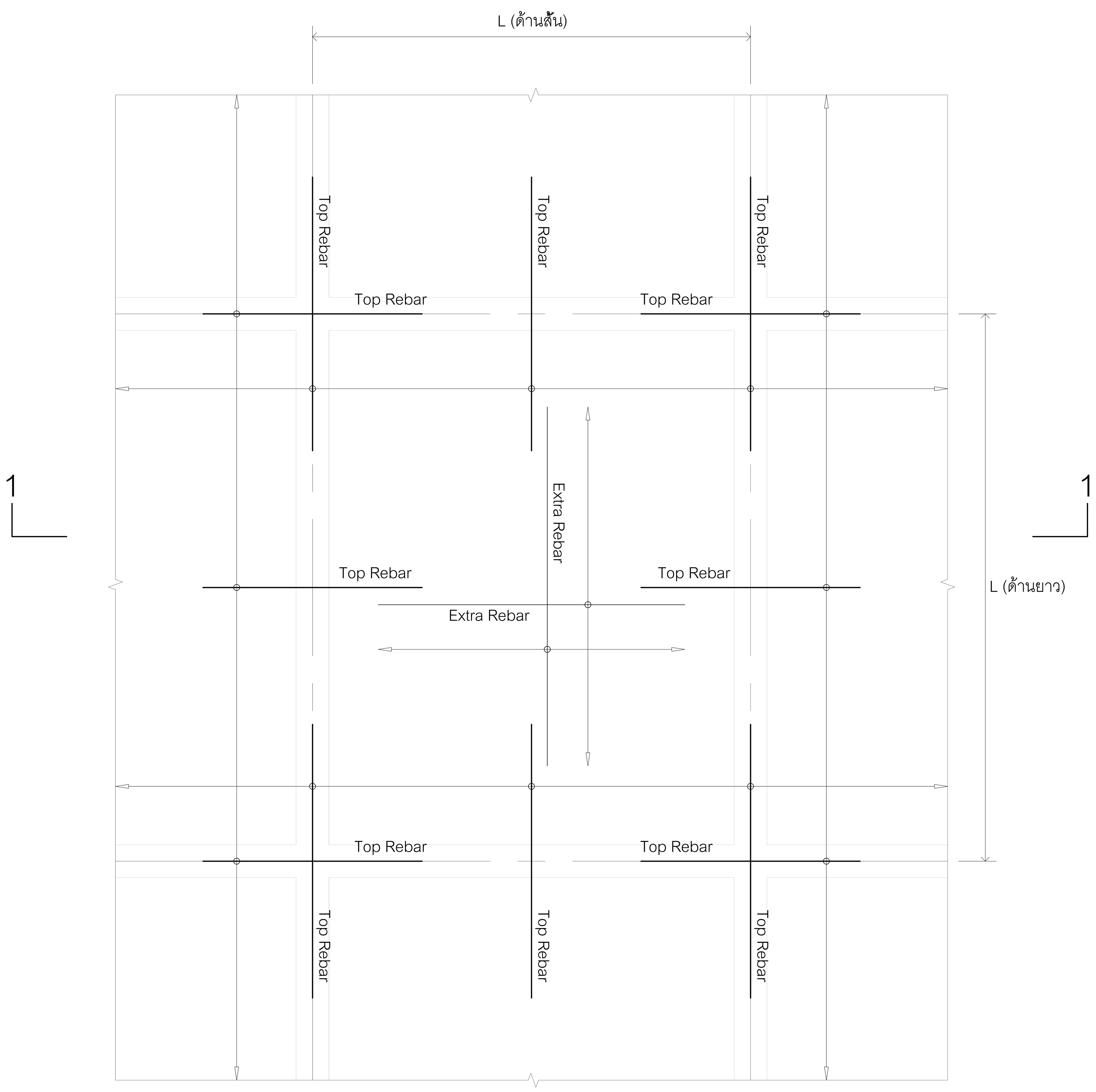

รูปแบบการเสริมเหล็กบน
มาตราส่วน 1:20

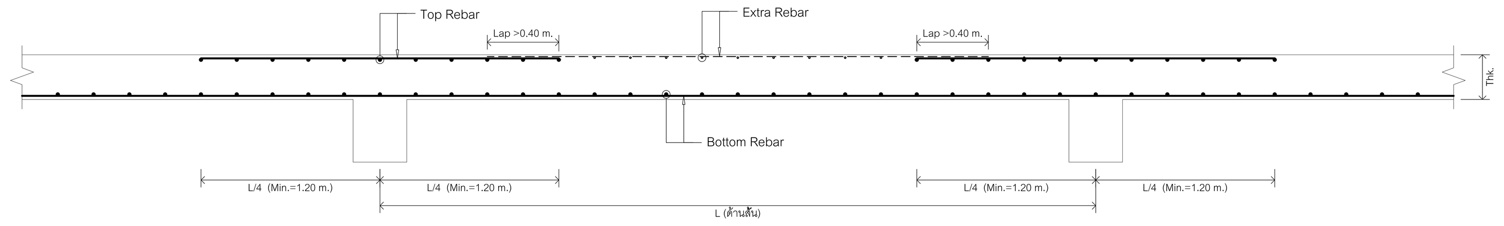

รูปตัด 1-1

รูปแบบการเสริมเหล็ก S1,S1A,S2,S6,S8,SR1,S12
มาตราส่วน 1:20

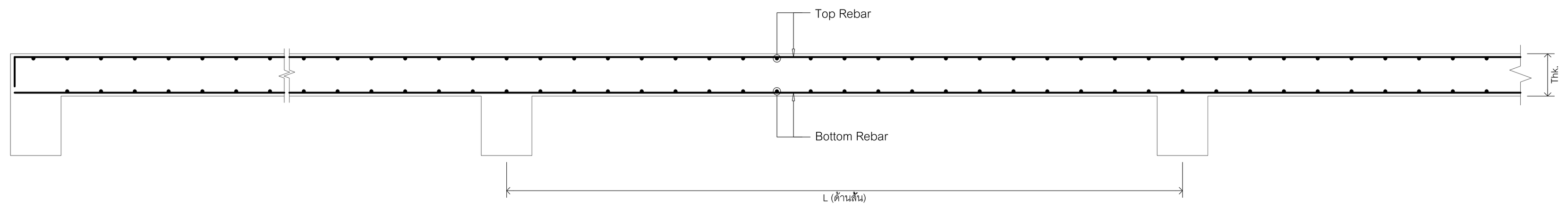

รูปแบบการเสริมเหล็ก S3,S4,S5,S7,S9,S10,SR2,SR3,SR4,S11,S12A
มาตราส่วน 1:20

SLAB	Thickness (m.)	Bottom Rebar	Top Rebar	Extra Rebar
S1	0.20	DB12@0.20 m. #	DB16@0.20 m. # (Col. Strip)	-
S1A	0.20	DB12@0.20 m. #	DB16@0.20 m. # (Col. Strip)	RB9@0.20 m. # (T)
S2	0.25	DB16@0.20 m. #	DB16@0.175 m. # (Col. Strip)	-
S3	0.25	DB16@0.20 m. #	DB16@0.20 m. #	-
S4	0.20	DB12@0.20 m. #	DB16@0.20 m. #	-
S5	0.25	DB12@0.15 m. #	DB16@0.20 m. #	-
S6	0.20	DB12@0.15 m. #	DB16@0.20 m. # (Col. Strip)	-
S7	0.30	DB16@0.125 m. #	DB16@0.125 m. #	-
S8	0.25	DB12@0.20 m. #	DB16@0.175 m. # (Col. Strip)	-
S9	0.25	DB12@0.10 m. #	DB16@0.175 m. #	-
S10	0.25	DB12@0.20 m. #	DB16@0.175 m. #	-
S11	0.25	DB12@0.20 m. #	DB12@0.20 m. #	-
S12	0.25	DB12@0.20 m. #	DB12@0.10 m. # (Col. Strip)	-
S12A	0.25	DB12@0.10 m. #	DB12@0.10 m. #	-
SR1	0.20	DB12@0.20 m. #	DB16@0.20 m. # (Col. Strip)	RB9@0.20 m. # (T)
SR2	0.10	RB9@0.20 m. #	RB9@0.20 m. #	-
SR3	0.30	DB16@0.15 m. #	DB16@0.15 m. #	-
SR4	0.15	DB12@0.20 m. #	DB12@0.20 m. #	-

หมายเหตุ คอนกรีตสำหรับโครงสร้างพื้นดาดฟ้าหรือหลังคาให้ผสมน้ำยากันซึม

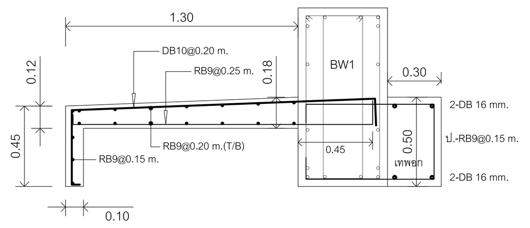

แบบขยายกันสาดชั้นหลังคา

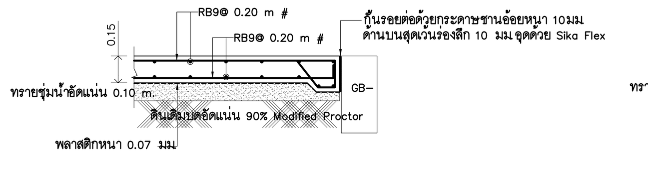

GS2

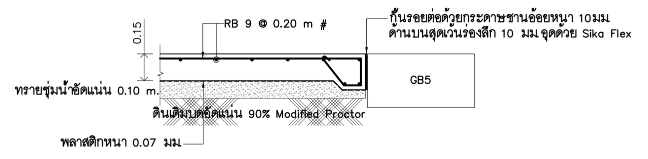

GS3

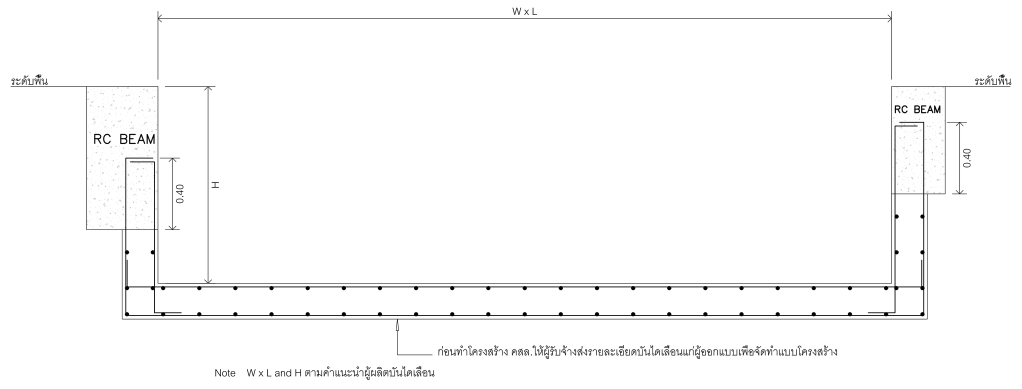

Escalator Pit
มาตราส่วน 1:20

แบบขยายการเสริมเหล็กพื้น (RC SLAB)
มาตราส่วน 1:25

อุทยานวิทยาศาสตร์
และเทคโนโลยี
มหาวิทยาลัยเชียงใหม่

กิจการร่วมค้า พีดี อีส

inside out design

PACDE
PACDE COMPANY LIMITED

215 ถ.ศรีภูมิ ต.ศรีภูมิ อ.เมือง เชียงใหม่ 50200
Tel. 053 221 160 , 02-6453610

เจ้าของโครงการ
สำนักงานปลัดกระทรวงการอุดมศึกษา
วิทยาศาสตร์ วิจัยและนวัตกรรม

โครงการ
ก่อสร้างอาคารอุทยานวิทยาศาสตร์ภูมิภาค ภาคเหนือ
เพื่อเป็นศูนย์กลางขับเคลื่อนธุรกิจนวัตกรรม BCG
สำหรับระเบียงเศรษฐกิจพิเศษภาคเหนือ
(RSP North BCG Innovation Headquarter for NEC)

ที่ตั้งโครงการ
พื้นที่การศึกษามหาวิทยาลัยเชียงใหม่ ตำบลแม่เหียะ
อำเภอเมืองเชียงใหม่ จังหวัดเชียงใหม่

สถาปนิก
ปจิตพงษ์ พงษ์ศิวาภัย ว-ภส.11
จิรวุฒิ พลกล้า ส.สถ.2325
ชุติพงศ์ วงศ์ภูงา ว.สถ.636
ธีระวุฒิ อินทรมงคล ภ.สถ.8099
อิศรา อารีรอบ สสถ. 3600
สุทธิวัต ภานุโศภิษฐ์ ภ.สถ.11796
กวีวัธน์ มนูสุรสิทธิ์ ภ.สถ.18545
ศุภจิต สระมัจฉา ภ.สถ.18573

วิศวกรโครงสร้าง
พชร ภูวัฒนานุสรณ์ วย.1196
จักรินพันธ์ สกลภูวรักษ์ สย.10114
วงษ์เทพ ตั้งศิริกุล สย. 9453

วิศวกรระบบไฟฟ้าและสื่อสาร
กฤษณะ ยินดี วฟก.948
อรรถพล ปินไชย สฟก.6035

วิศวกรระบบสุขาภิบาล ระบบป้องกันอัคคีภัย
จรัสพล ตริยางกูลศรี วส.73
ชนวัฒน์ นิทัศน์วิจิตร สส.338

วิศวกรระบบเครื่องกลและระบบปรับอากาศ
สมศักย์ อัตประชา วก.933

มัณฑนากร

ภูมิสถาปัตยกรรม
ธนพงษ์ หาญศิริวัฒนกิจ ส.สถ.3765

รายการแก้ไขแบบ

เลขที่	วันที่	รายละเอียด

เขียนโดย –
ตรวจสอบโดย –

วันที่ 02 พฤศจิกายน 2568
มาตราส่วน A0 1 : 25

ชื่อแบบ
แบบขยายการเสริมเหล็กพื้น (RC SLAB)

รหัสแบบ S-41

รหัสโครงการ
จำนวนแผ่นรวม

CAD FILE :

แบบก่อสร้าง
(Construction Drawing)

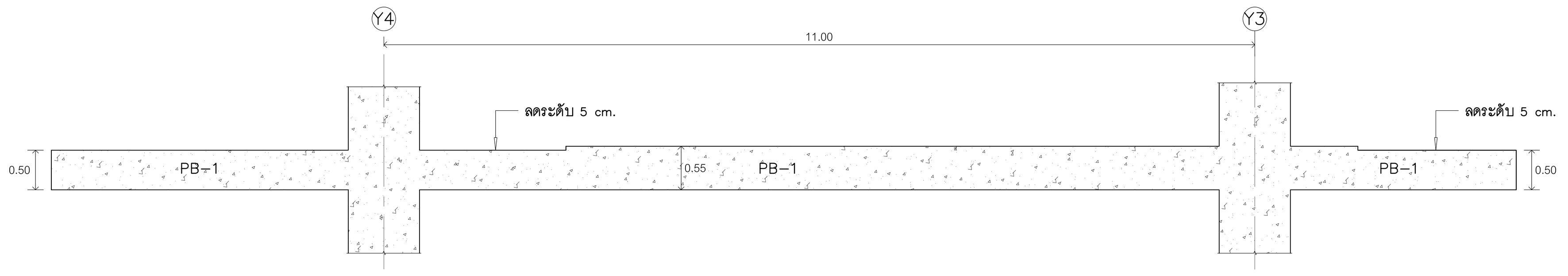

SECTION 1-1

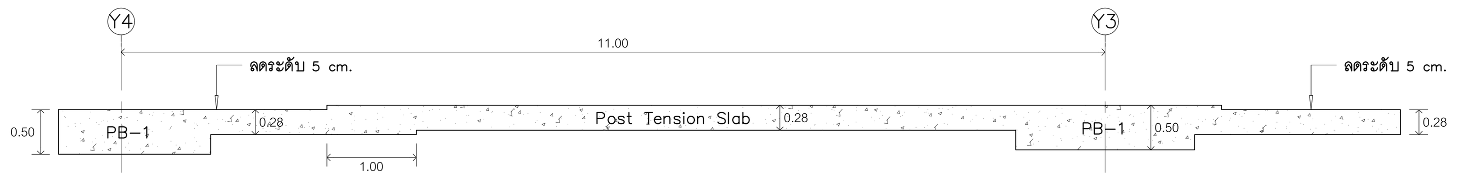

SECTION 2-2

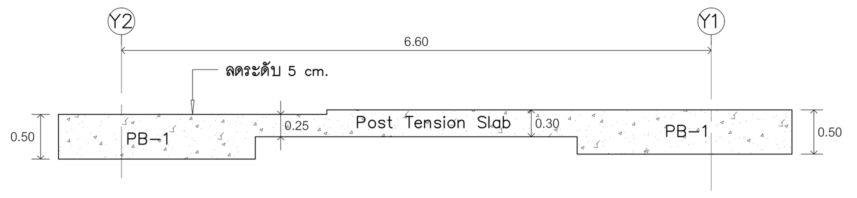

SECTION 3-3

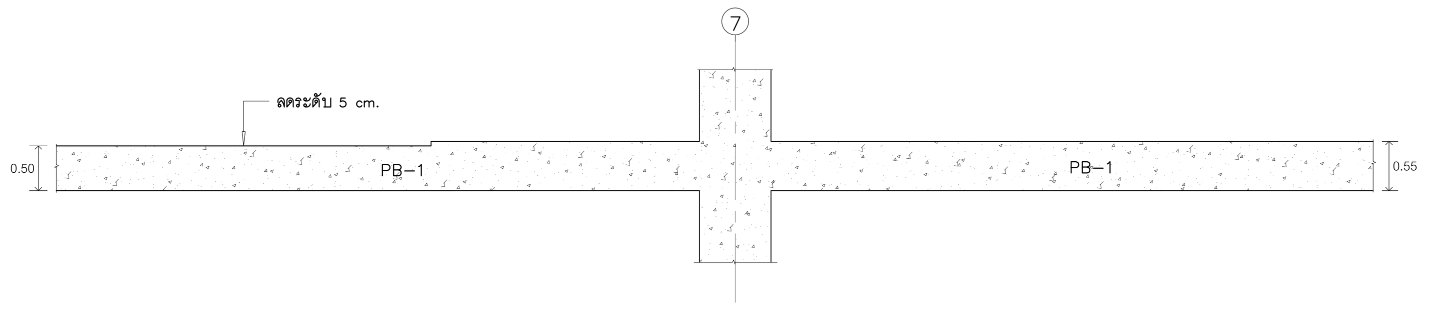

SECTION 4-4

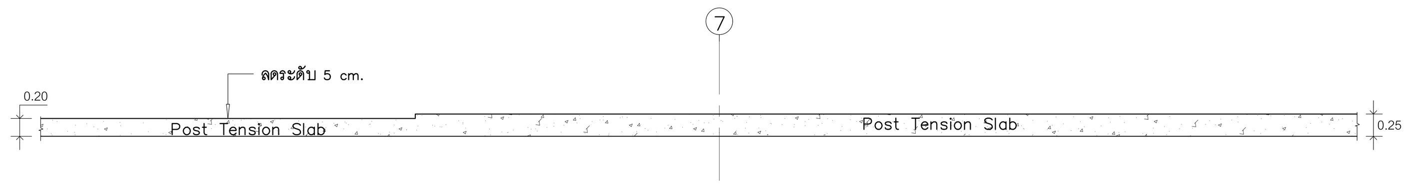

SECTION 5-5

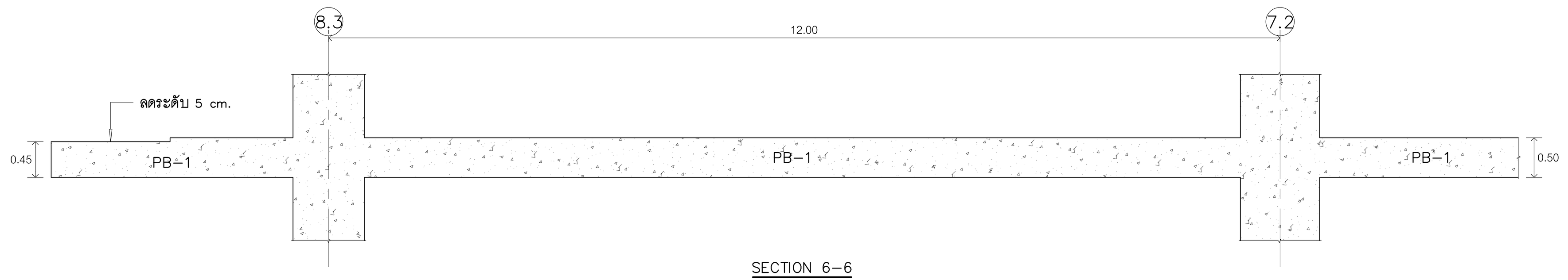

SECTION 6-6

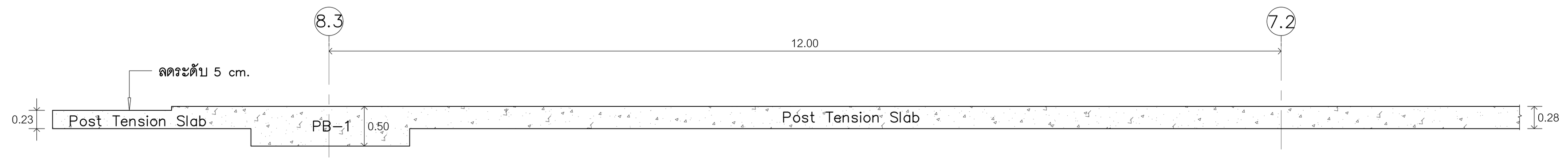

SECTION 7-7

รูปแบบพื้นลดระดับ (ห้องน้ำ ,ทางเดินและกันสาด)

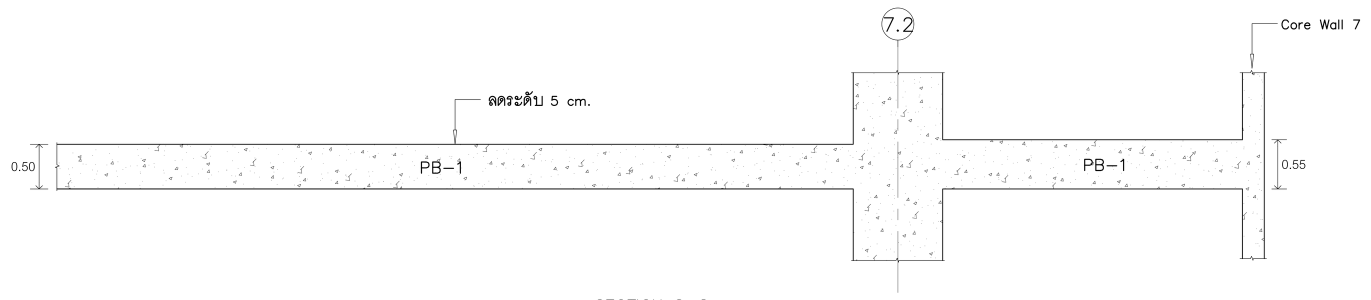

SECTION 8-8

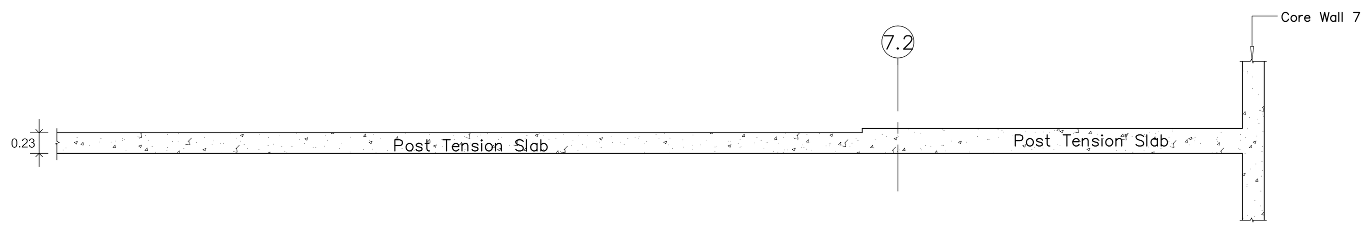

SECTION 9-9

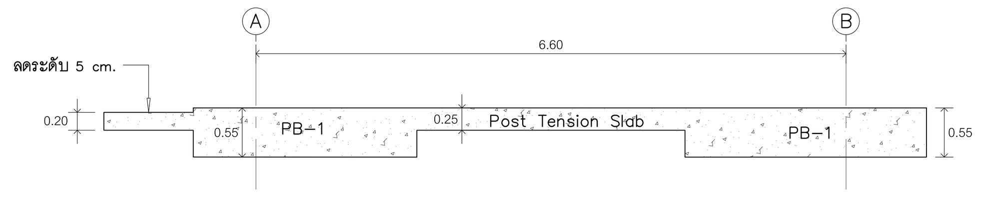

SECTION 10-10

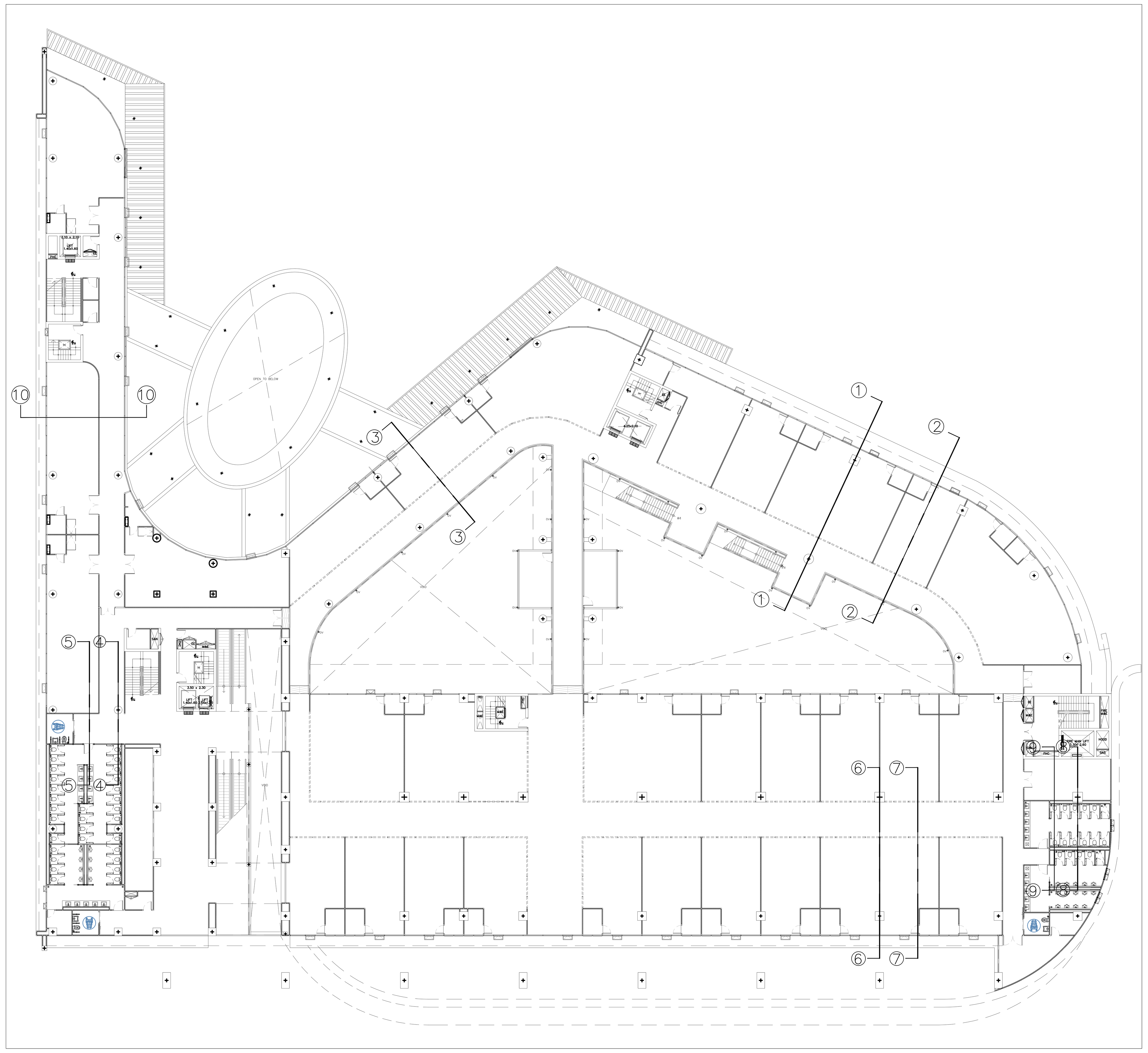

Section of Post Tension Slab

มาตราส่วน 1:50

อุทยานวิทยาศาสตร์
และเทคโนโลยี
มหาวิทยาลัยเชียงใหม่

กิจการร่วมค้า พีดี อีส

inside out design

PACDE
PACDE COMPANY LIMITED
215 ถ.ศรีภูมิ ต.ศรีภูมิ อ.เมือง เชียงใหม่ 50200
Tel. 053 221 160 , 02-6453610

เจ้าของโครงการ
สำนักงานปลัดกระทรวงการอุดมศึกษา
วิทยาศาสตร์ วิจัยและนวัตกรรม

โครงการ
ก่อสร้างอาคารอุทยานวิทยาศาสตร์ภูมิภาค ภาคเหนือ
เพื่อเป็นศูนย์กลางขับเคลื่อนธุรกิจนวัตกรรม BCG
สำหรับระเบียงเศรษฐกิจพิเศษภาคเหนือ
(RSP North BCG Innovation Headquarter for NEC)

ที่ตั้งโครงการ
พื้นที่การศึกษามหาวิทยาลัยเชียงใหม่ ตำบลแม่เหียะ
อำเภอเมืองเชียงใหม่ จังหวัดเชียงใหม่

สถาปนิก
ปจิตพงษ์ พงษ์ศิวาภัย ว-ภส.11
จิรวุฒิ พลกล้า ส.สถ.2325
ชุติพงศ์ วงศ์ภูงา ว.สถ.636
ธีระวุฒิ อินทรมงคล ภ.สถ.8099
อิศรา อารีรอบ สสถ. 3600
สุทธิวัต ภานุโศภิษฐ์ ภ.สถ.11796
กวีวัธน์ มนูสุรสิทธิ์ ภ.สถ.18545
ศุภจิต สระมัจฉา ภ.สถ.18573

วิศวกรโครงสร้าง
พชร ภูวัฒนานุสรณ์ วย.1196
จักรินพันธ์ สกลภูวรักษ์ สย.10114
วงษ์เทพ ตั้งศิริกุล สย. 9453

วิศวกรระบบไฟฟ้าและสื่อสาร
กฤษณะ ยินดี วฟก.948
อรรถพล ปินไชย สฟก.6035

วิศวกรระบบสุขาภิบาล ระบบป้องกันอัคคีภัย
จรัสพล ตริยางกูลศรี วส.73
ชนวัฒน์ นิทัศน์วิจิตร สส.338

วิศวกรระบบเครื่องกลและระบบปรับอากาศ
สมศักย์ อัตประชา วก.933

มัณฑนากร

ภูมิสถาปัตยกรรม
ธนพงษ์ หาญศิริวัฒนกิจ ส.สถ.3765

รายการแก้ไขแบบ

เลขที่	วันที่	รายละเอียด

เขียนโดย	ตรวจสอบโดย
-	-
วันที่ 02 พฤศจิกายน 2568	**มาตราส่วน** A0 1 : 50

ชื่อแบบ
Section of Post Tension Slab

รหัสแบบ S-42

รหัสโครงการ | **จำนวนแผ่นรวม**

CAD FILE :

แบบก่อสร้าง
(Construction Drawing)

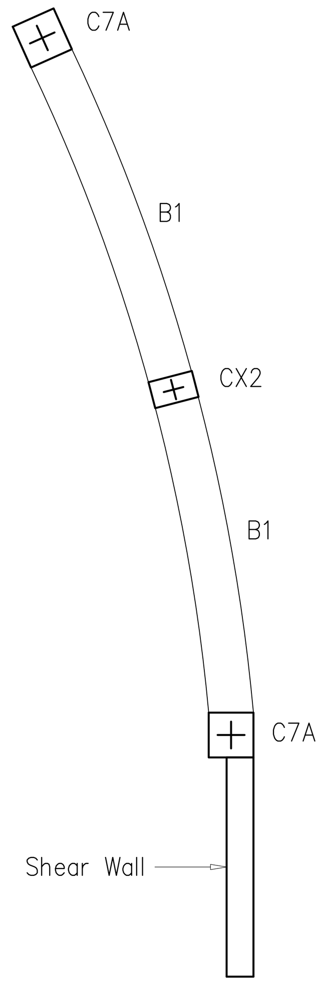

PLAN

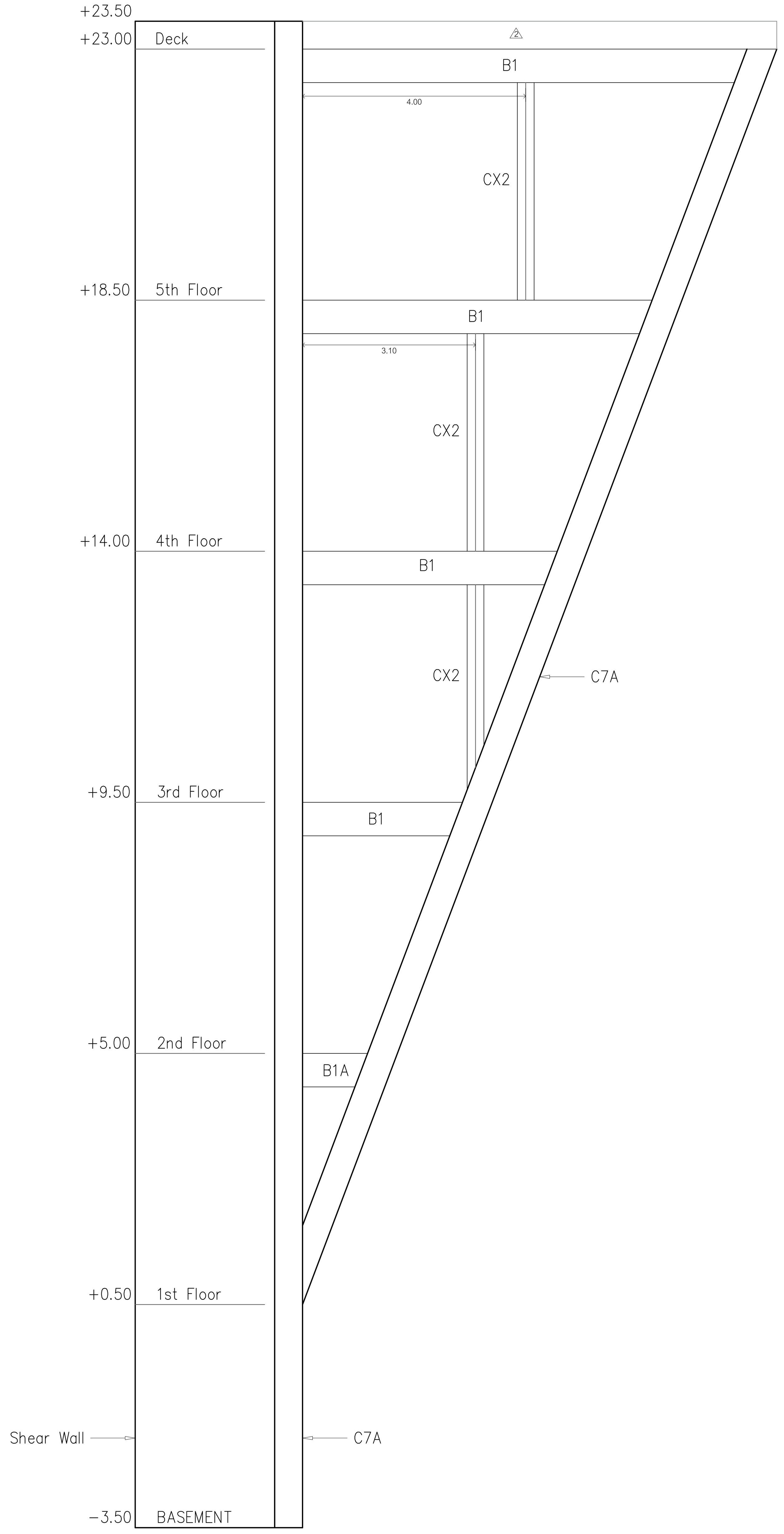

SIDE VIEW

แบบขยายโครงสร้างรับผนังโค้ง
มาตราส่วน 1:50

อุทยานวิทยาศาสตร์
และเทคโนโลยี
มหาวิทยาลัยเชียงใหม่

กิจการร่วมค้า พีดี อีส

PACDE
PACDE COMPANY LIMITED
215 ถ.ศรีภูมิ ต.ศรีภูมิ อ.เมือง เชียงใหม่ 50200
Tel. 053 221 160 , 02-6453610

เจ้าของโครงการ
สำนักงานปลัดกระทรวงการอุดมศึกษา
วิทยาศาสตร์ วิจัยและนวัตกรรม

โครงการ
ก่อสร้างอาคารอุทยานวิทยาศาสตร์ภูมิภาค ภาคเหนือ
เพื่อเป็นศูนย์กลางขับเคลื่อนธุรกิจนวัตกรรม BCG
สำหรับระเบียงเศรษฐกิจพิเศษภาคเหนือ
(RSP North BCG Innovation Headquarter for NEC)

ที่ตั้งโครงการ
พื้นที่การศึกษามหาวิทยาลัยเชียงใหม่ ตำบลแม่เหียะ
อำเภอเมืองเชียงใหม่ จังหวัดเชียงใหม่

สถาปนิก
ปจิตพงษ์ พงษ์ศิวาภัย ว-ภส.11
จิรวุฒิ พลกล้า ส.สถ.2325
ชุติพงศ์ วงศ์ภูงา ว.สถ.636
ธีระวุฒิ อินทรมงคล ภ.สถ.8099
อิศรา อารีรอบ สสถ. 3600
สุทธิวัต ภานุโศภิษฐ์ ภ.สถ.11796
กวีวัธน์ มนูสุรสิทธิ์ ภ.สถ.18545
ศุภจิต สระมัจฉา ภ.สถ.18573

วิศวกรโครงสร้าง
พชร ภูวัฒนานุสรณ์ วย.1196
จักรินพันธ์ สกลภูวรักษ์ สย.10114
วงษ์เทพ ตั้งศิริกุล สย. 9453

วิศวกรระบบไฟฟ้าและสื่อสาร
กฤษณะ ยินดี วฟก.948
อรรถพล ปินไชย สฟก.6035

วิศวกรระบบสุขาภิบาล ระบบป้องกันอัคคีภัย
จรัสพล ตริยางกูลศรี วส.73
ชนวัฒน์ นิทัศน์วิจิตร สส.338

วิศวกรระบบเครื่องกลและระบบปรับอากาศ
สมศักย์ อัตประชา วก.933

มัณฑนากร

ภูมิสถาปัตยกรรม
ธนพงษ์ หาญศิริวัฒนกิจ ส.สถ.3765

รายการแก้ไขแบบ

เลขที่	วันที่	รายละเอียด

เขียนโดย	ตรวจสอบโดย
-	-
วันที่ 02 พฤศจิกายน 2568	มาตราส่วน A0 1 : 50

ชื่อแบบ
แบบขยายโครงสร้างรับผนังโค้ง

รหัสแบบ S-43

รหัสโครงการ **จำนวนแผ่นรวม**

CAD FILE :

แบบก่อสร้าง
(Construction Drawing)

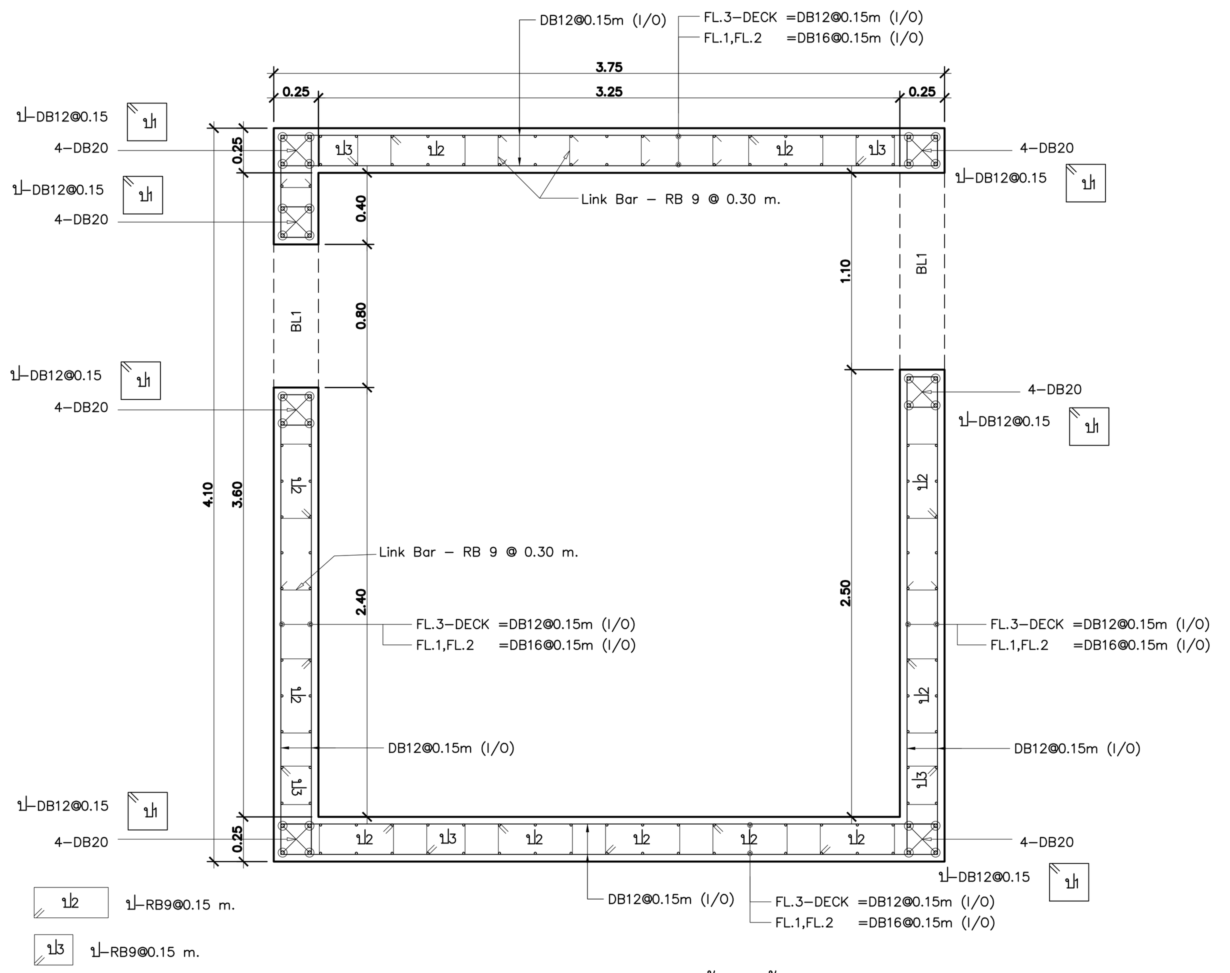

CORE WALL1 ชั้น2-ชั้น5

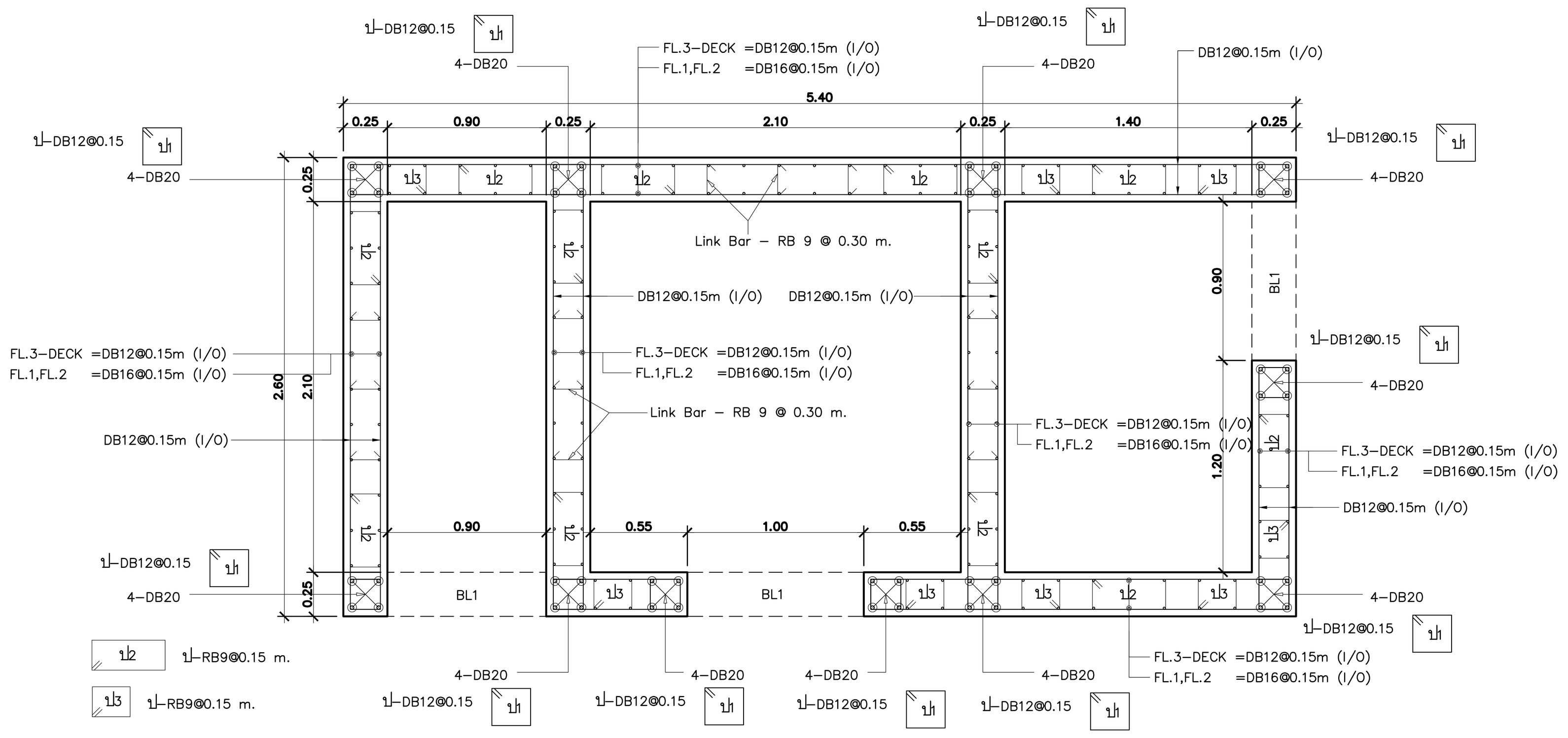

CORE WALL2 ชั้น2-ชั้น5

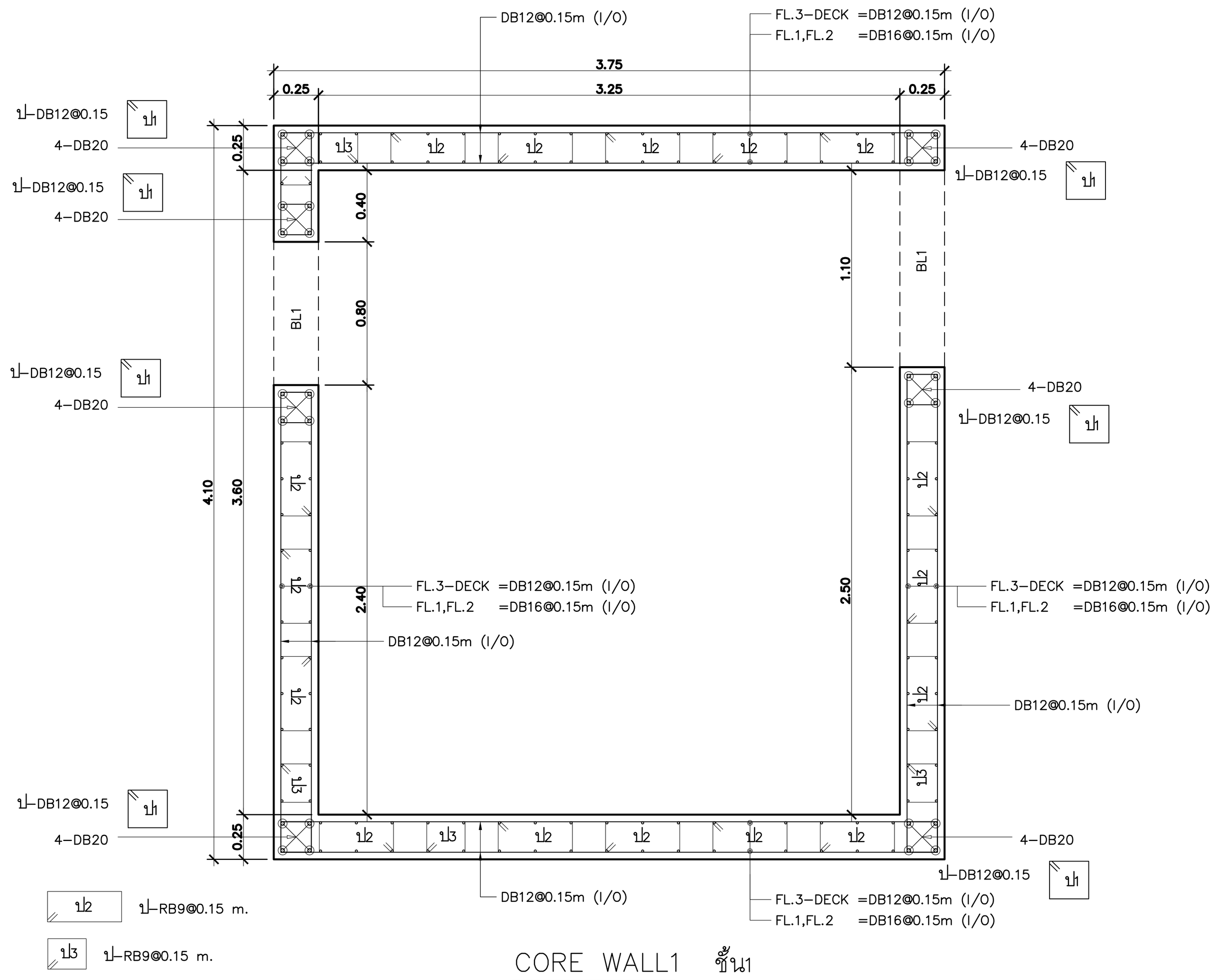

CORE WALL1 ชั้น1

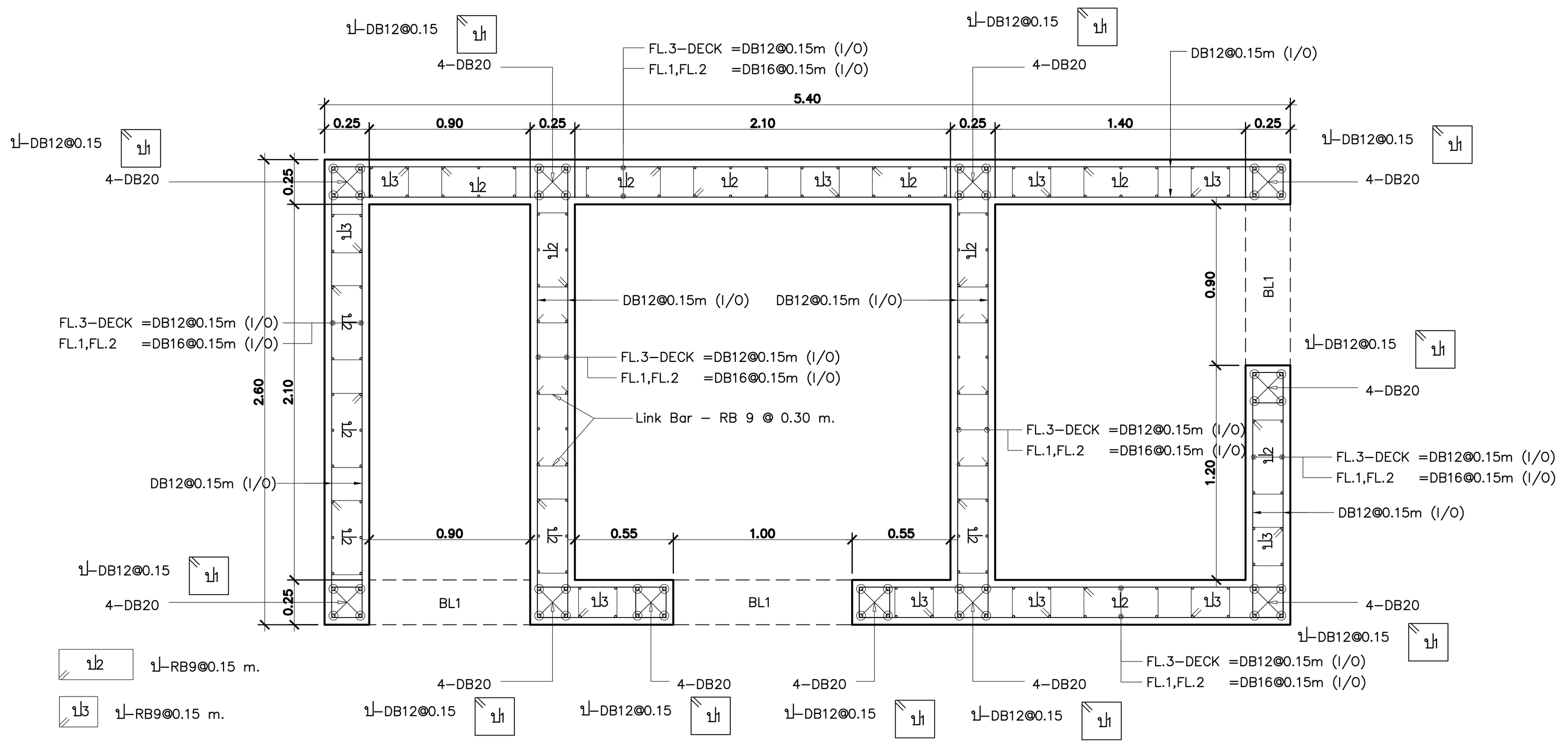

CORE WALL2 ชั้น1

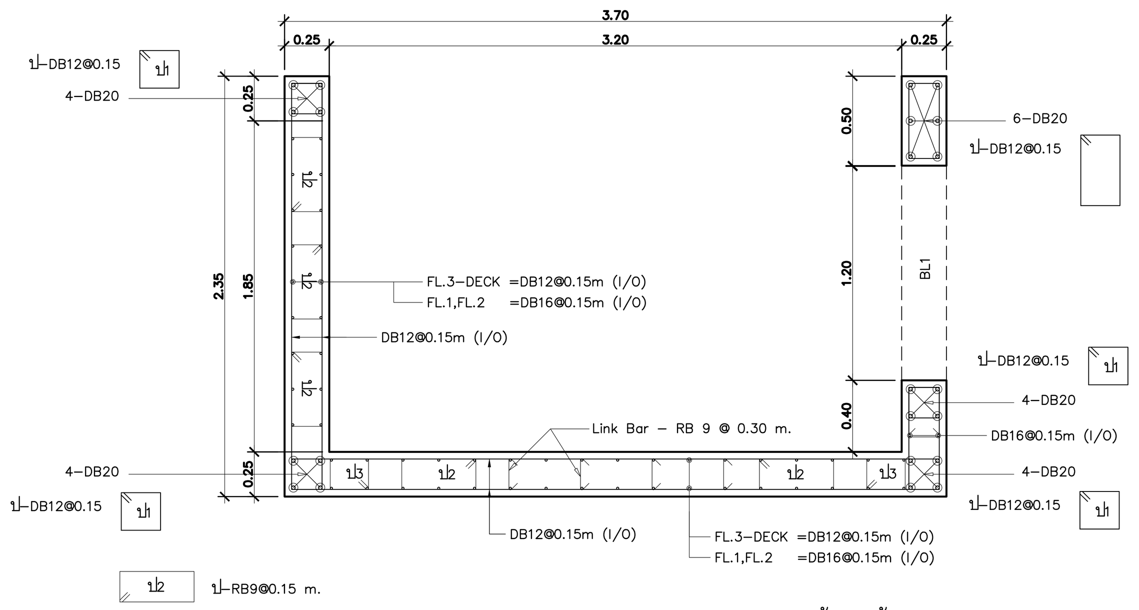

CORE WALL3 ชั้น1-ชั้น5

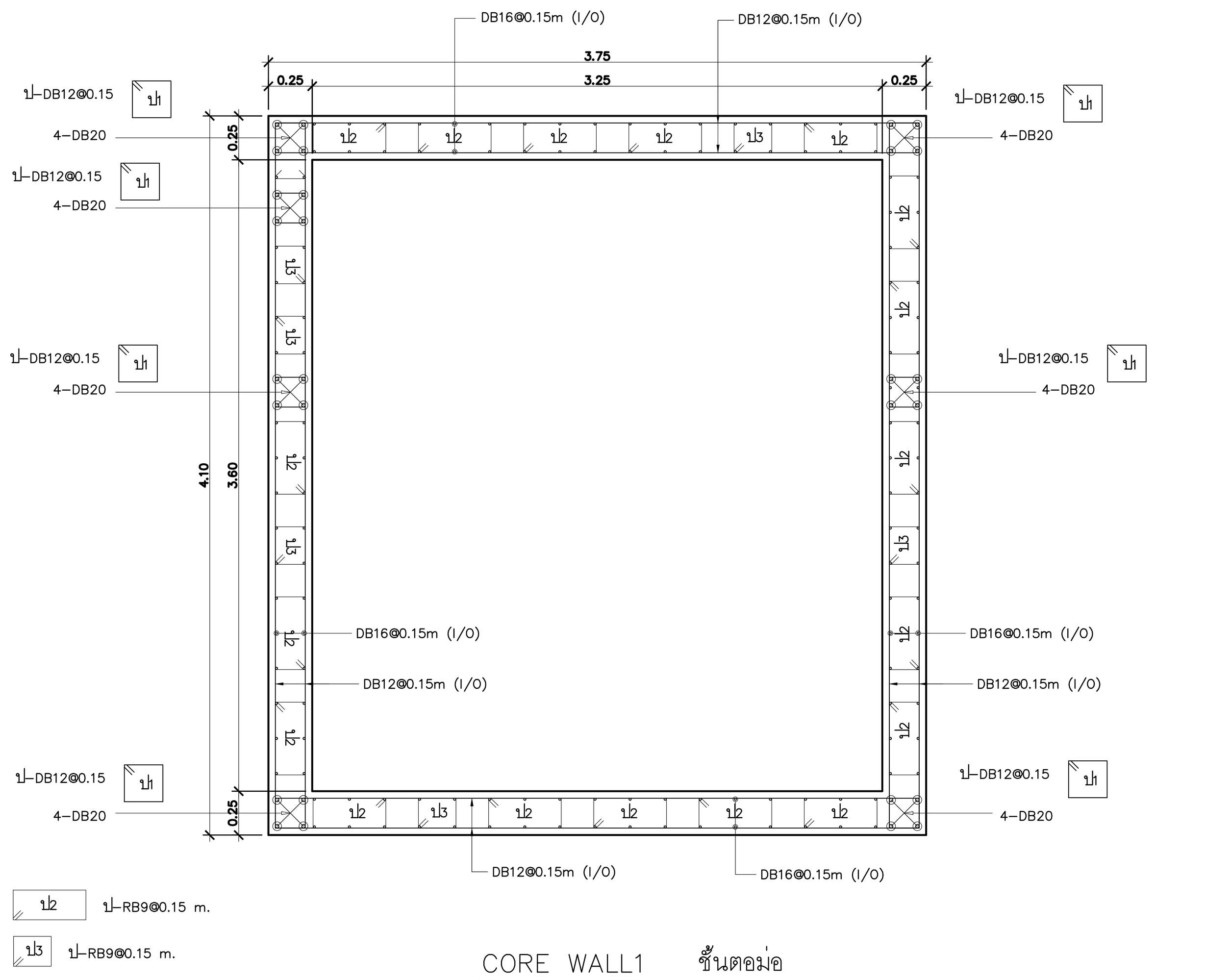

CORE WALL1 ชั้นตอม่อ

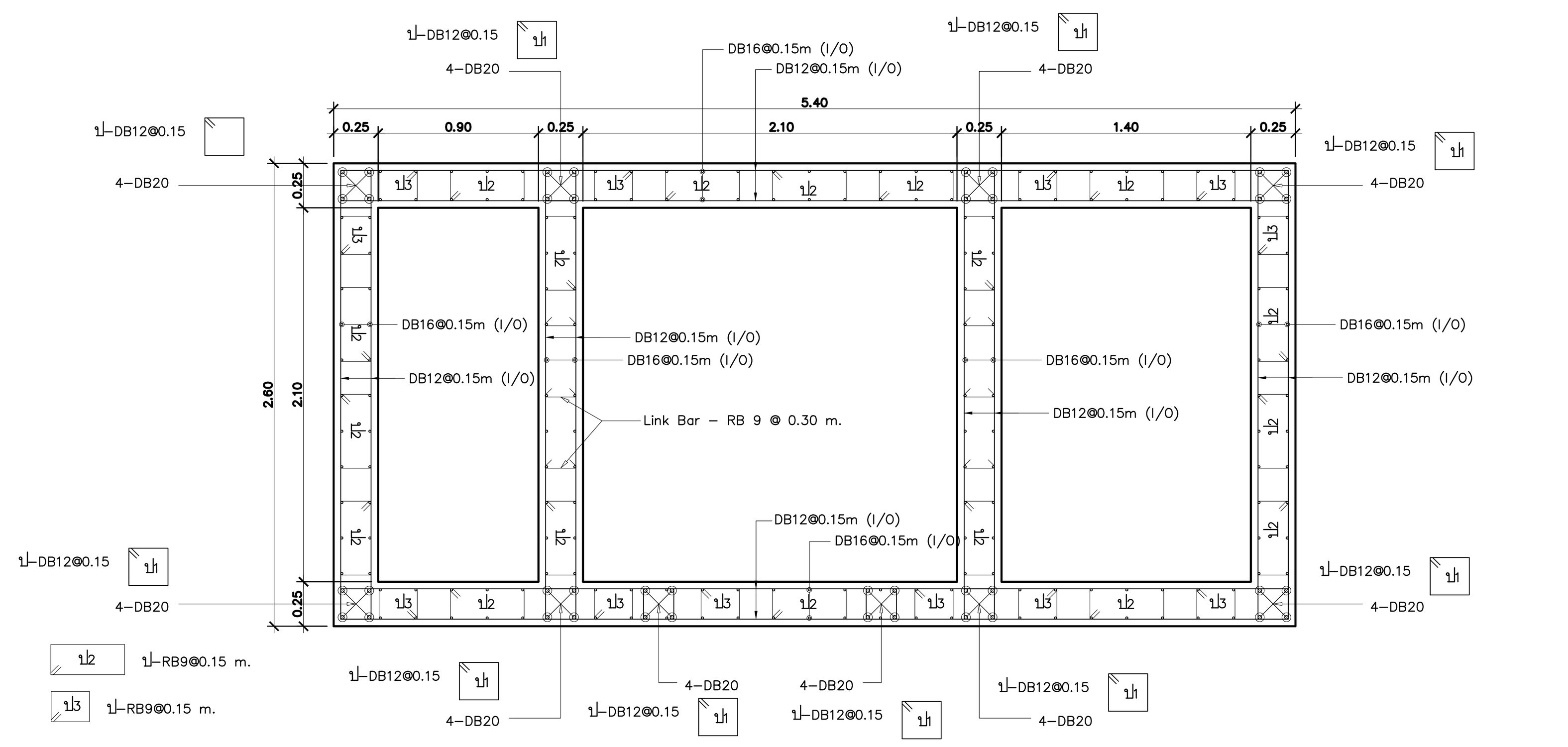

CORE WALL2 ชั้นตอม่อ

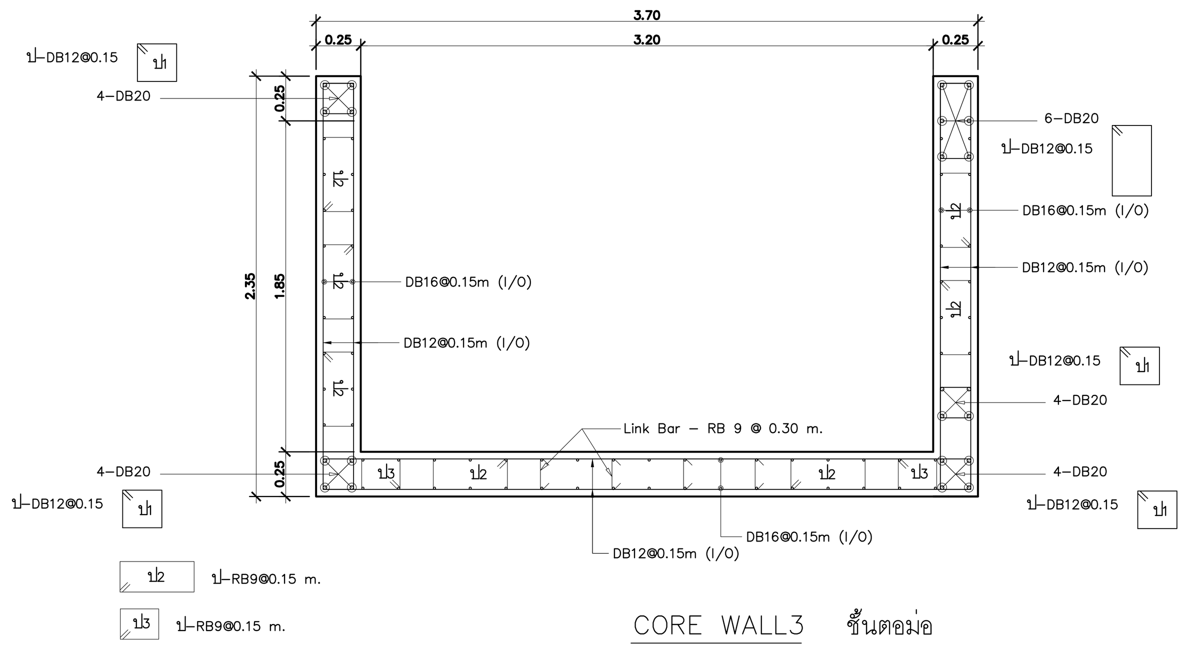

CORE WALL3 ชั้นตอม่อ

CONFIRM ALL OPENING WITH M&E DRAWINGS BEFORE CONSTRUCTION.
ANY CHANGE IN SIZES AND LOCATIONS TO BE CONFIRMED AND APPROVED WITH PROJECT MANAGER BEFORE CONSTRUCTION.

LIFT PIT ทุกตัวมีความลึก > 1.30 m.

อุทยานวิทยาศาสตร์
และเทคโนโลยี
มหาวิทยาลัยเชียงใหม่

กิจการร่วมค้า พีดี อีส

inside out design

PACDE
PACDE COMPANY LIMITED
215 ถ.ศรีภูมิ ต.ศรีภูมิ อ.เมือง เชียงใหม่ 50200
Tel. 053 221 160 , 02-6453610

เจ้าของโครงการ
สำนักงานปลัดกระทรวงการอุดมศึกษา
วิทยาศาสตร์ วิจัยและนวัตกรรม

โครงการ
ก่อสร้างอาคารอุทยานวิทยาศาสตร์ภูมิภาค ภาคเหนือ
เพื่อเป็นศูนย์กลางขับเคลื่อนธุรกิจนวัตกรรม BCG
สำหรับระเบียงเศรษฐกิจพิเศษภาคเหนือ
(RSP North BCG Innovation Headquarter for NEC)

ที่ตั้งโครงการ
พื้นที่การศึกษามหาวิทยาลัยเชียงใหม่ ตำบลแม่เหียะ
อำเภอเมืองเชียงใหม่ จังหวัดเชียงใหม่

สถาปนิก
ปจิตพงษ์ พงษ์ศิวาภัย ว-ภส.11
จิรวุฒิ พลกล้า ส.สถ.2325
ชุติพงศ์ วงศ์ภูงา ว.สถ.636
ธีระวุฒิ อินทรมงคล ภ.สถ.8099
อิศรา อารีรอบ สสถ. 3600
สุทธิวัต ภานุโศภิษฐ์ ภ.สถ.11796
กวีวัธน์ มนูสุรสิทธิ์ ภ.สถ.18545
ศุภจิต สระมัจฉา ภ.สถ.18573

วิศวกรโครงสร้าง
พชร ภูวัฒนานุสรณ์ วย.1196
จักรินพันธ์ สกลภูวรักษ์ สย.10114
วงษ์เทพ ตั้งศิริกุล สย. 9453

วิศวกรระบบไฟฟ้าและสื่อสาร
กฤษณะ ยินดี วฟก.948
อรรถพล ปินไชย สฟก.6035

วิศวกรระบบสุขาภิบาล ระบบป้องกันอัคคีภัย
จรัสพล ตริยางกูลศรี วส.73
ชนวัฒน์ นิทัศน์วิจิตร สส.338

วิศวกรระบบเครื่องกลและระบบปรับอากาศ
สมศักย์ อัตประชา วก.933

มัณฑนากร

ภูมิสถาปัตยกรรม
ธนพงษ์ หาญศิริวัฒนกิจ ส.สถ.3765

รายการแก้ไขแบบ

เลขที่	วันที่	รายละเอียด

เขียนโดย	ตรวจสอบโดย
-	-
วันที่ 02 พฤศจิกายน 2568	**มาตราส่วน** A0 1 : 25

ชื่อแบบ
แบบขยายกำแพงรับแรงเฉือน 1/5

รหัสแบบ S-44

รหัสโครงการ | **จำนวนแผ่นรวม**

CAD FILE :

แบบก่อสร้าง
(Construction Drawing)

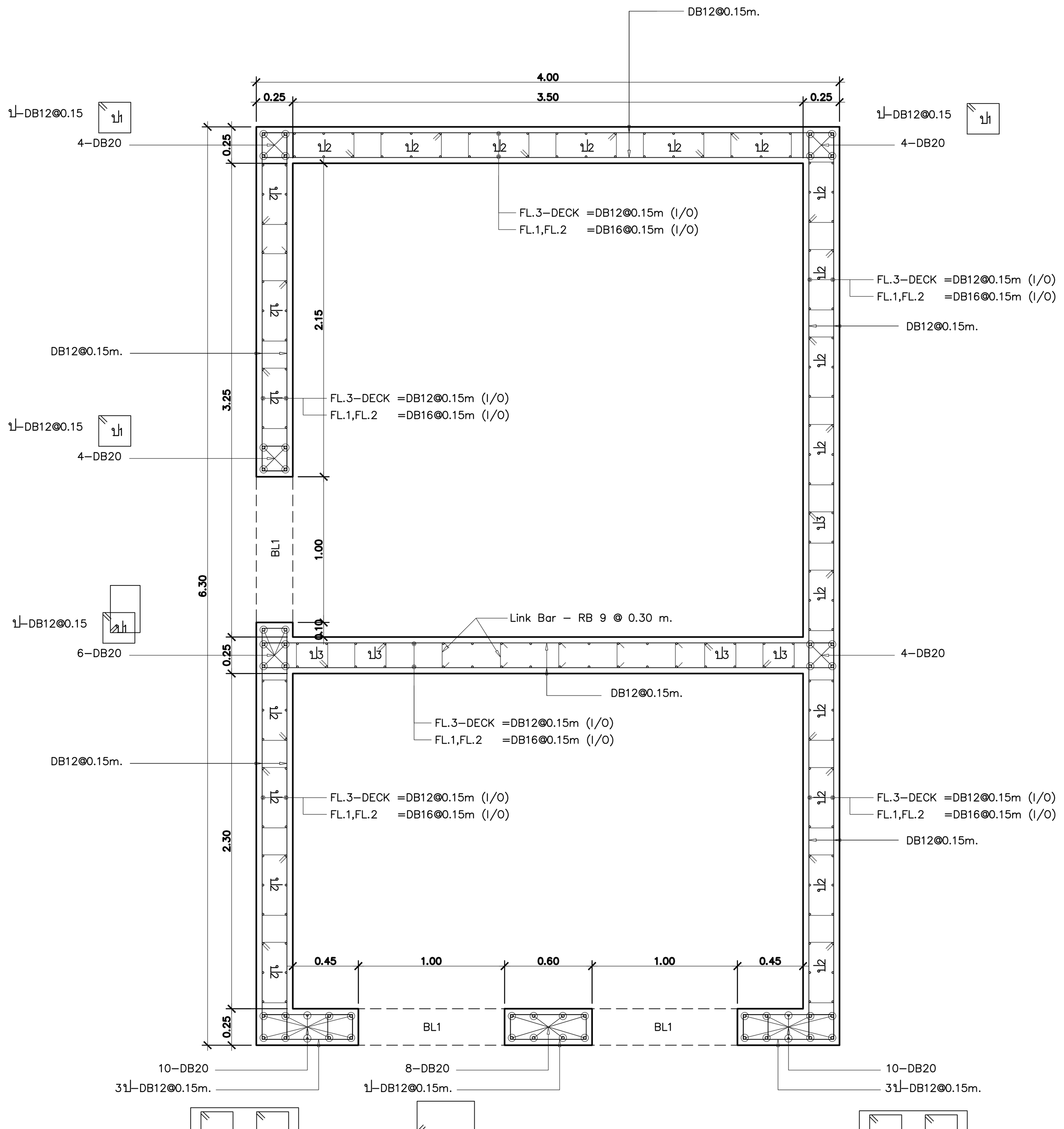

CORE WALL4 ชั้น1

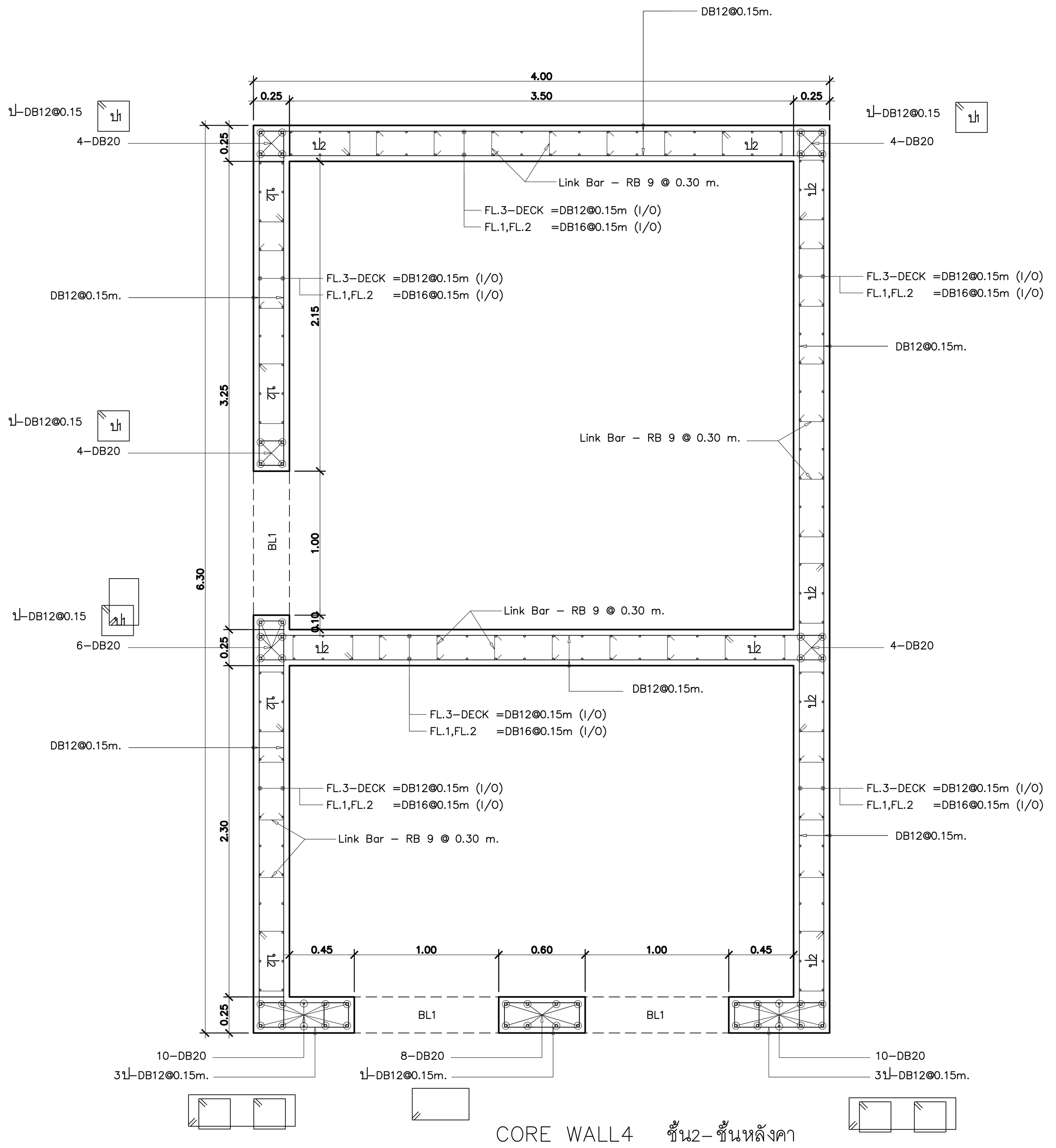

CORE WALL4 ชั้น2-ชั้นหลังคา

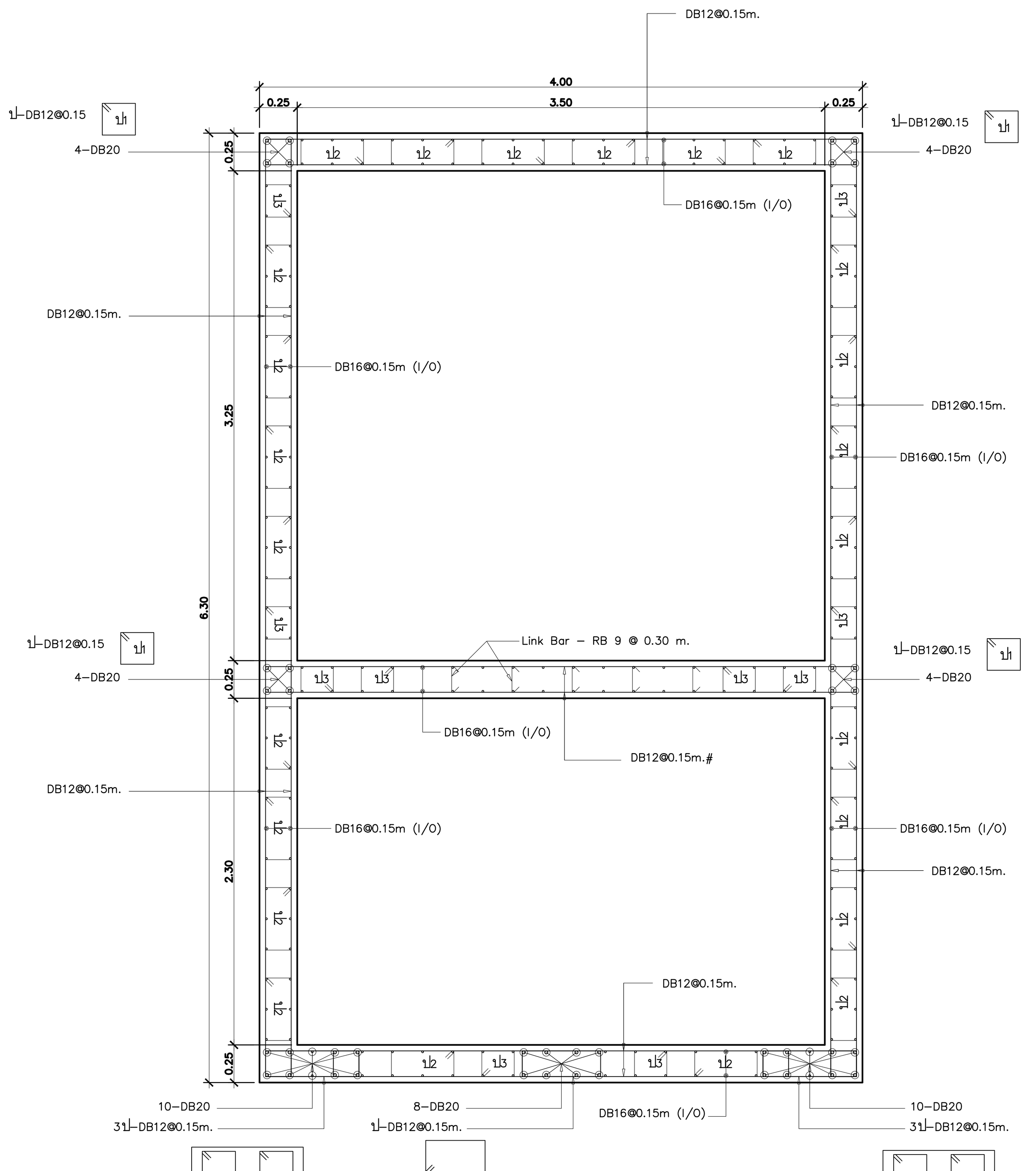

CORE WALL4 ตอม่อ

CONFIRM ALL OPENING WITH M&E DRAWINGS BEFORE CONSTRUCTION.
ANY CHANGE IN SIZES AND LOCATIONS TO BE CONFIRMED AND APPROVED WITH PROJECT MANAGER BEFORE CONSTRUCTION.

LIFT PIT ทุกตัวมีความลึก > 1.30 m.

อุทยานวิทยาศาสตร์
และเทคโนโลยี
มหาวิทยาลัยเชียงใหม่

กิจการร่วมค้า พีดี อีส

inside out design

PACDE
PACDE COMPANY LIMITED
215 ถ.ศรีภูมิ ต.ศรีภูมิ อ.เมือง เชียงใหม่ 50200
Tel. 053 221 160 , 02-6453610

เจ้าของโครงการ
สำนักงานปลัดกระทรวงการอุดมศึกษา
วิทยาศาสตร์ วิจัยและนวัตกรรม

โครงการ
ก่อสร้างอาคารอุทยานวิทยาศาสตร์ภูมิภาค ภาคเหนือ
เพื่อเป็นศูนย์กลางขับเคลื่อนธุรกิจนวัตกรรม BCG
สำหรับระเบียงเศรษฐกิจพิเศษภาคเหนือ
(RSP North BCG Innovation Headquarter for NEC)

ที่ตั้งโครงการ
พื้นที่การศึกษามหาวิทยาลัยเชียงใหม่ ตำบลแม่เหียะ
อำเภอเมืองเชียงใหม่ จังหวัดเชียงใหม่

สถาปนิก
ปจิตพงษ์ พงษ์ศิวาภัย ว-ภส.11
จิรวุฒิ พลกล้า ส.สถ.2325
ชุติพงศ์ วงศ์ภูงา ว.สถ.636
ธีระวุฒิ อินทรมงคล ภ.สถ.8099
อิศรา อารีรอบ สสถ. 3600
สุทธิวัต ภานุโศภิษฐ์ ภ.สถ.11796
กวีวัธน์ มนูสุรสิทธิ์ ภ.สถ.18545
ศุภจิต สระมัจฉา ภ.สถ.18573

วิศวกรโครงสร้าง
พชร ภูวัฒนานุสรณ์ วย.1196
จักรินพันธ์ สกลภูวรักษ์ สย.10114
วงษ์เทพ ตั้งศิริกุล สย. 9453

วิศวกรระบบไฟฟ้าและสื่อสาร
กฤษณะ ยินดี วฟก.948
อรรถพล ปินไชย สฟก.6035

วิศวกรระบบสุขาภิบาล ระบบป้องกันอัคคีภัย
จรัสพล ตริยางกูลศรี วส.73
ชนวัฒน์ นิทัศน์วิจิตร สส.338

วิศวกรระบบเครื่องกลและระบบปรับอากาศ
สมศักย์ อัตประชา วก.933

มัณฑนากร

ภูมิสถาปัตยกรรม
ธนพงษ์ หาญศิริวัฒนกิจ ส.สถ.3765

รายการแก้ไขแบบ

เลขที่	วันที่	รายละเอียด

เขียนโดย	ตรวจสอบโดย
-	-

วันที่ 02 พฤศจิกายน 2568

มาตราส่วน A0 1 : 25

ชื่อแบบ
แบบขยายกำแพงรับแรงเฉือน 2/5

รหัสแบบ S-45

รหัสโครงการ

จำนวนแผ่นรวม

CAD FILE :

แบบก่อสร้าง
(Construction Drawing)

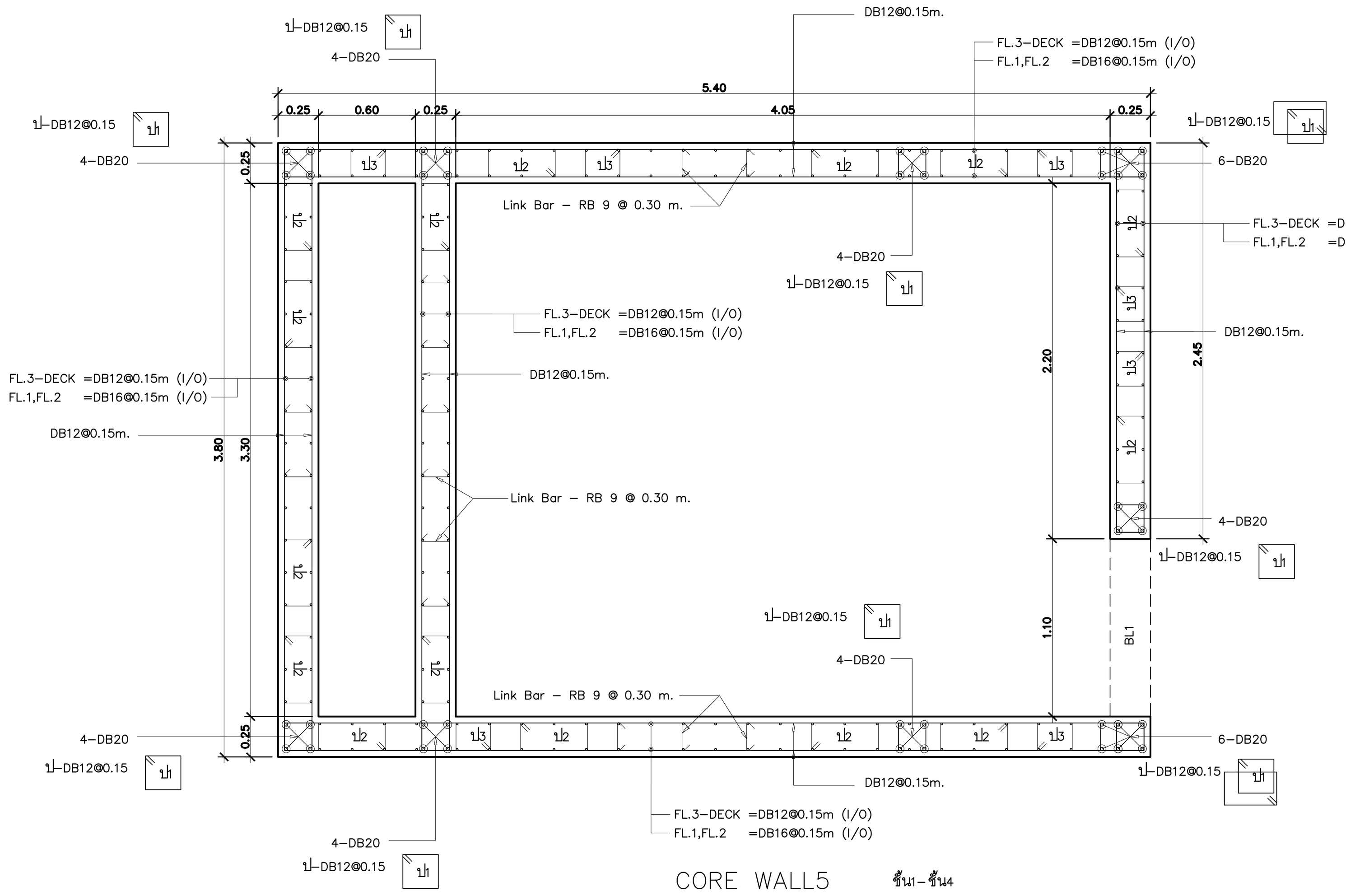

CORE WALL5 ชั้น1-ชั้น4

ป2 ป-RB9@0.15 m.

ป3 ป-RB9@0.15 m.

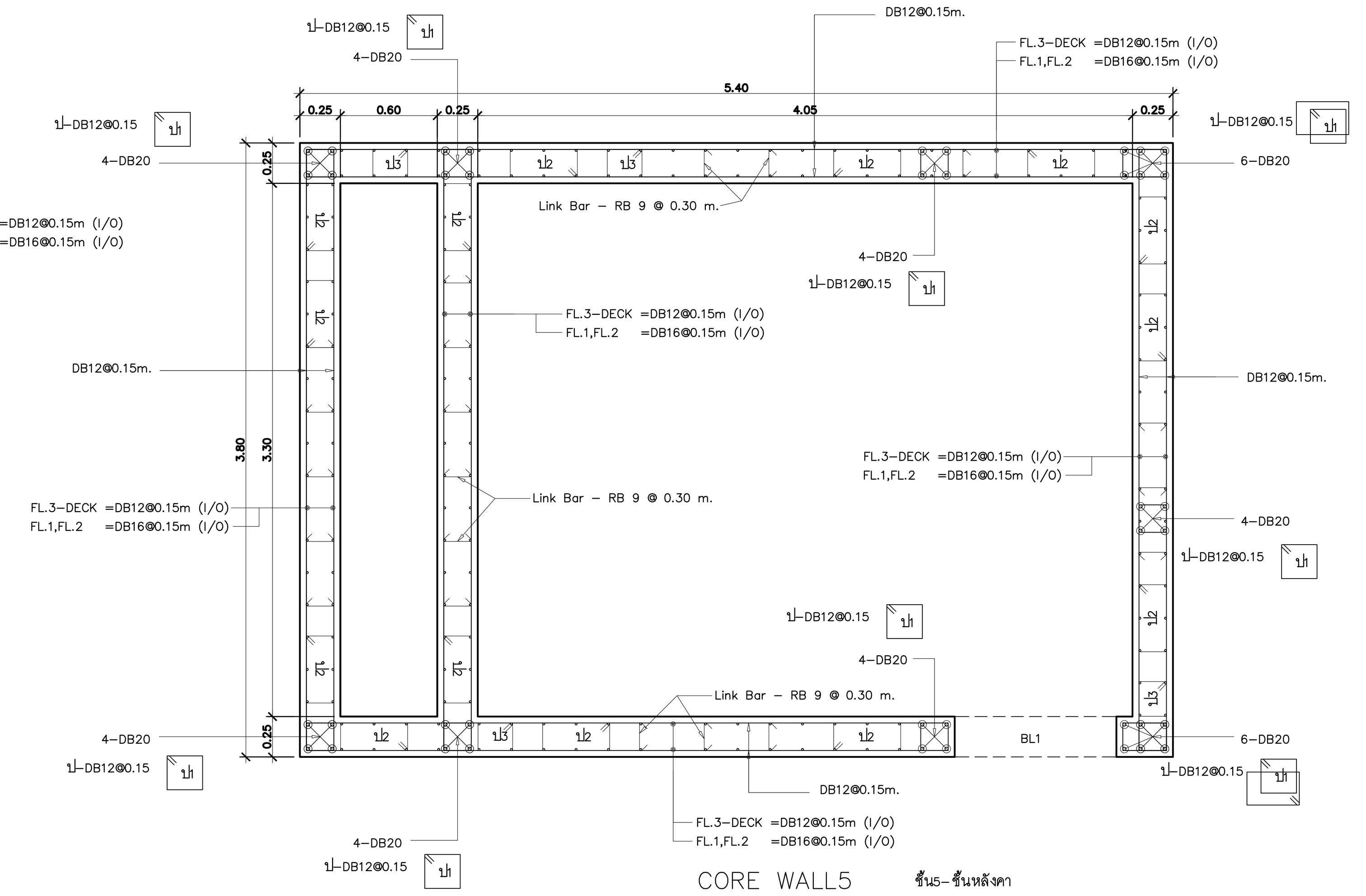

CORE WALL5 ชั้น5-ชั้นหลังคา

ป2 ป-RB9@0.15 m.

ป3 ป-RB9@0.15 m.

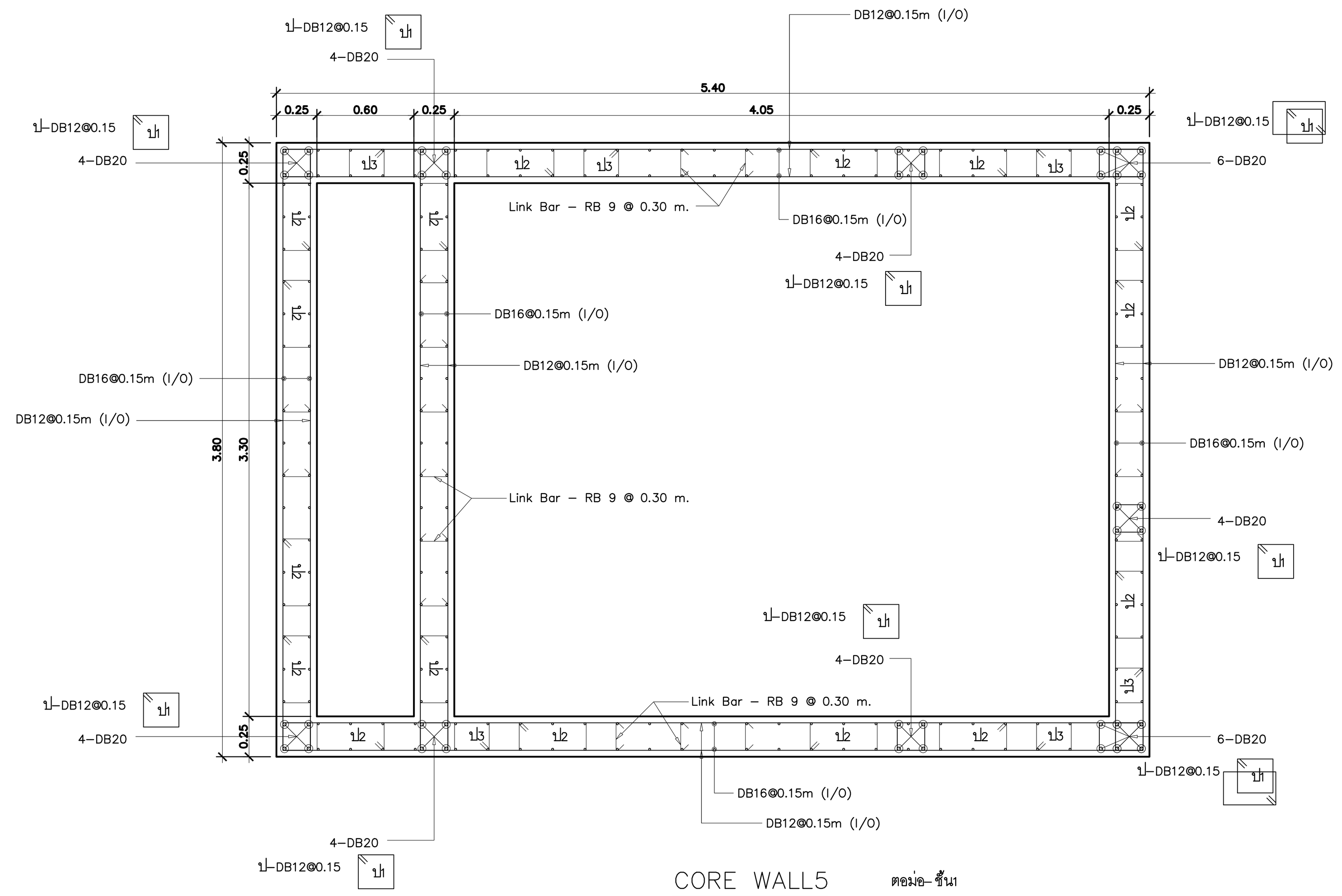

CORE WALL5 ตอม่อ-ชั้น1

ป2 ป-RB9@0.15 m.

ป3 ป-RB9@0.15 m.

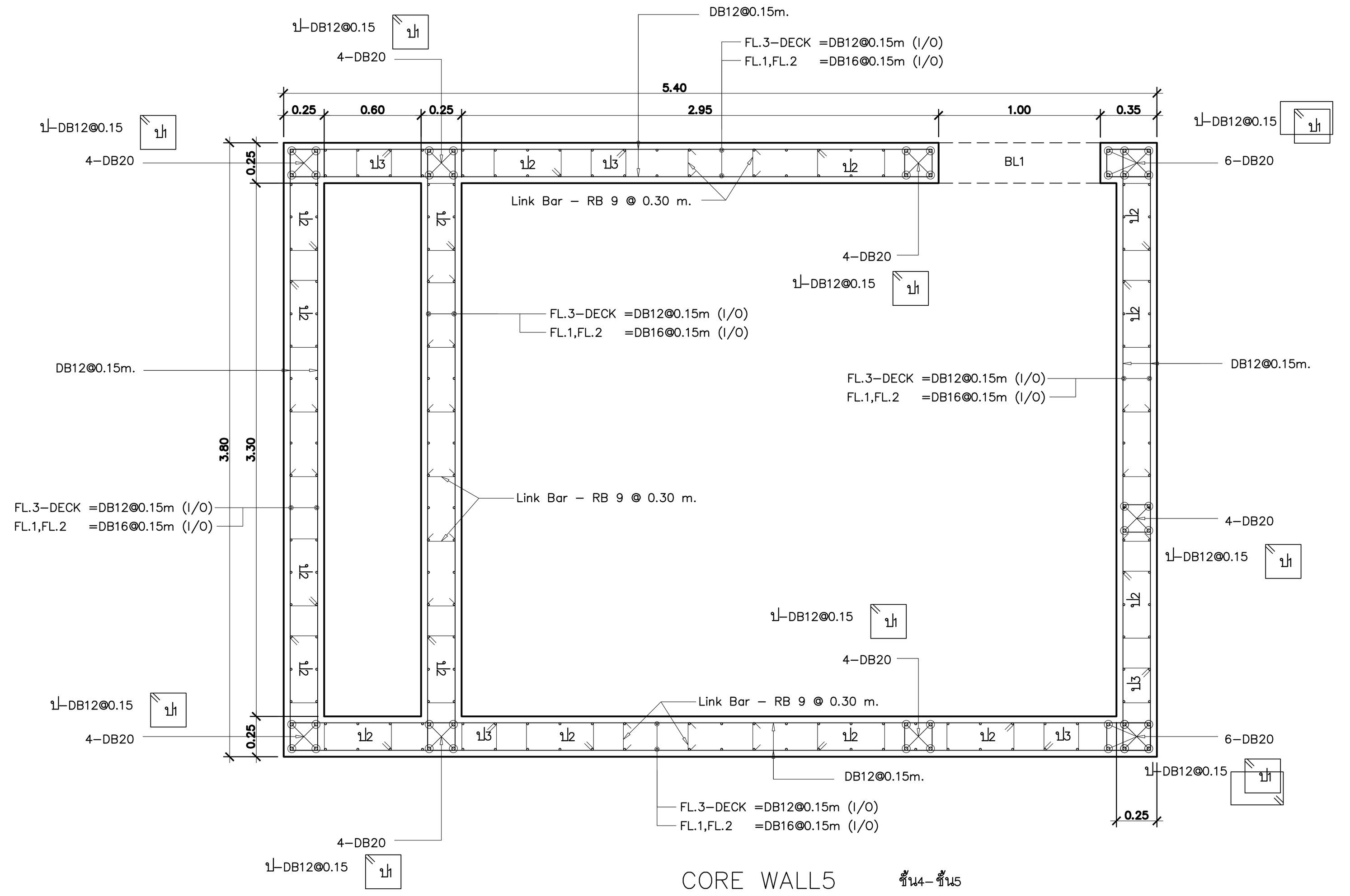

CORE WALL5 ชั้น4-ชั้น5

ป2 ป-RB9@0.15 m.

ป3 ป-RB9@0.15 m.

CONFIRM ALL OPENING WITH M&E DRAWINGS BEFORE CONSTRUCTION.
ANY CHANGE IN SIZES AND LOCATIONS TO BE CONFIRMED AND APPROVED WITH PROJECT MANAGER BEFORE CONSTRUCTION.

LIFT PIT ทุกตัวมีความลึก > 1.30 m.

อุทยานวิทยาศาสตร์
และเทคโนโลยี
มหาวิทยาลัยเชียงใหม่

กิจการร่วมค้า พีดี อิล

inside out design

PACDE
PACDE COMPANY LIMITED

215 ถ.ศรีภูมิ ต.ศรีภูมิ อ.เมือง เชียงใหม่ 50200
Tel. 053 221 160 , 02-6453610

เจ้าของโครงการ
สำนักงานปลัดกระทรวงการอุดมศึกษา
วิทยาศาสตร์ วิจัยและนวัตกรรม

โครงการ
ก่อสร้างอาคารอุทยานวิทยาศาสตร์ภูมิภาค ภาคเหนือ
เพื่อเป็นศูนย์กลางขับเคลื่อนธุรกิจนวัตกรรม BCG
สำหรับระเบียงเศรษฐกิจพิเศษภาคเหนือ
(RSP North BCG Innovation Headquarter for NEC)

ที่ตั้งโครงการ
พื้นที่การศึกษามหาวิทยาลัยเชียงใหม่ ตำบลแม่เหียะ
อำเภอเมืองเชียงใหม่ จังหวัดเชียงใหม่

สถาปนิก
ปจิตพงษ์ พงษ์ศิวาภัย ว-ภส.11
จิรวุฒิ พลกล้า ส.สถ.2325
ชุติพงศ์ วงศ์ภูงา ว.สถ.636
ธีระวุฒิ อินทรมงคล ภ.สถ.8099
อิศรา อารีรอบ สสถ. 3600
สุทธิวัต ภานุโศภิษฐ์ ภ.สถ.11796
กวีวัธน์ มนูสุรสิทธิ์ ภ.สถ.18545
ศุภจิต สระมัจฉา ภ.สถ.18573

วิศวกรโครงสร้าง
พชร ภูวัฒนานุสรณ์ วย.1196
จักรินพันธ์ สกลภูวรักษ์ สย.10114
วงษ์เทพ ตั้งศิริกุล สย. 9453

วิศวกรระบบไฟฟ้าและสื่อสาร
กฤษณะ ยินดี วฟก.948
อรรถพล ปินไชย สฟก.6035

วิศวกรระบบสุขาภิบาล ระบบป้องกันอัคคีภัย
จรัสพล ตริยางกูลศรี วส.73
ชนวัฒน์ นิทัศน์วิจิตร สส.338

วิศวกรระบบเครื่องกลและระบบปรับอากาศ
สมศักย์ อัตประชา วก.933

มัณฑนากร

ภูมิสถาปัตยกรรม
ธนพงษ์ หาญศิริวัฒนกิจ ส.สถ.3765

รายการแก้ไขแบบ

เลขที่	วันที่	รายละเอียด

เขียนโดย	ตรวจสอบโดย
-	-

วันที่ 02 พฤศจิกายน 2568

มาตราส่วน A0 1 : 25

ชื่อแบบ
แบบขยายกำแพงรับแรงเฉือน 3/5

รหัสแบบ S-46

รหัสโครงการ

จำนวนแผ่นรวม

CAD FILE :

แบบก่อสร้าง
(Construction Drawing)

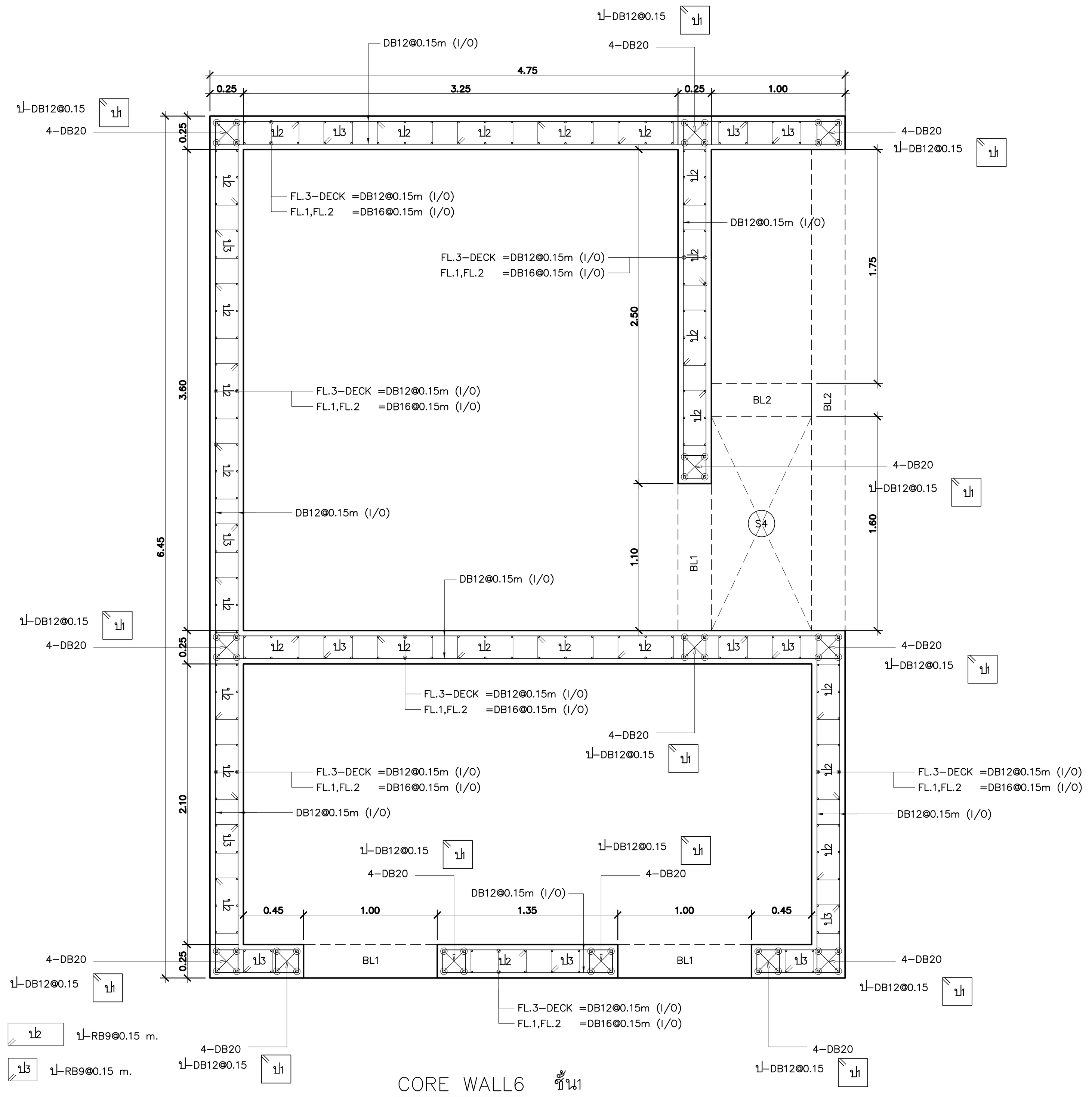

CORE WALL6 ชั้น1

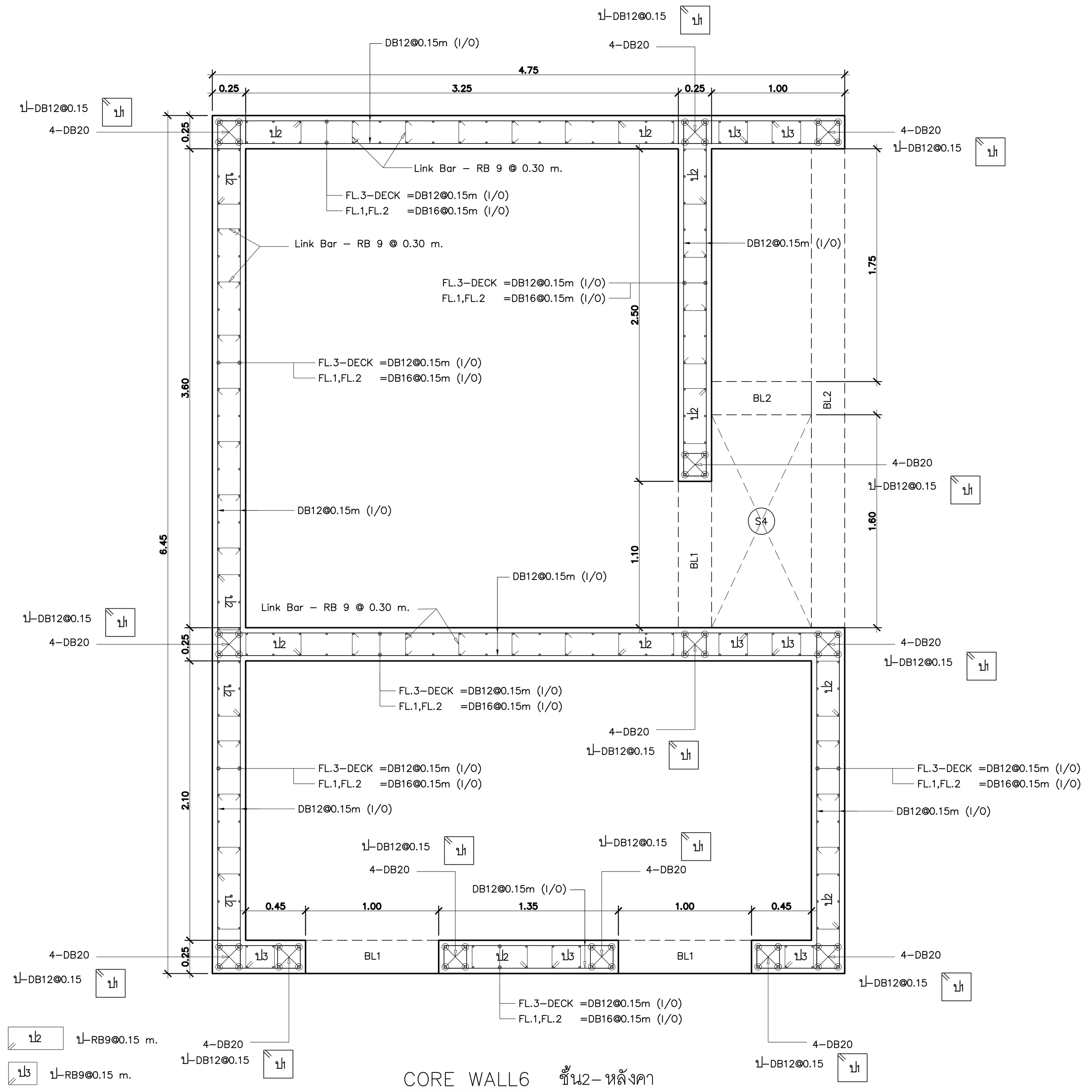

CORE WALL6 ชั้น2-หลังคา

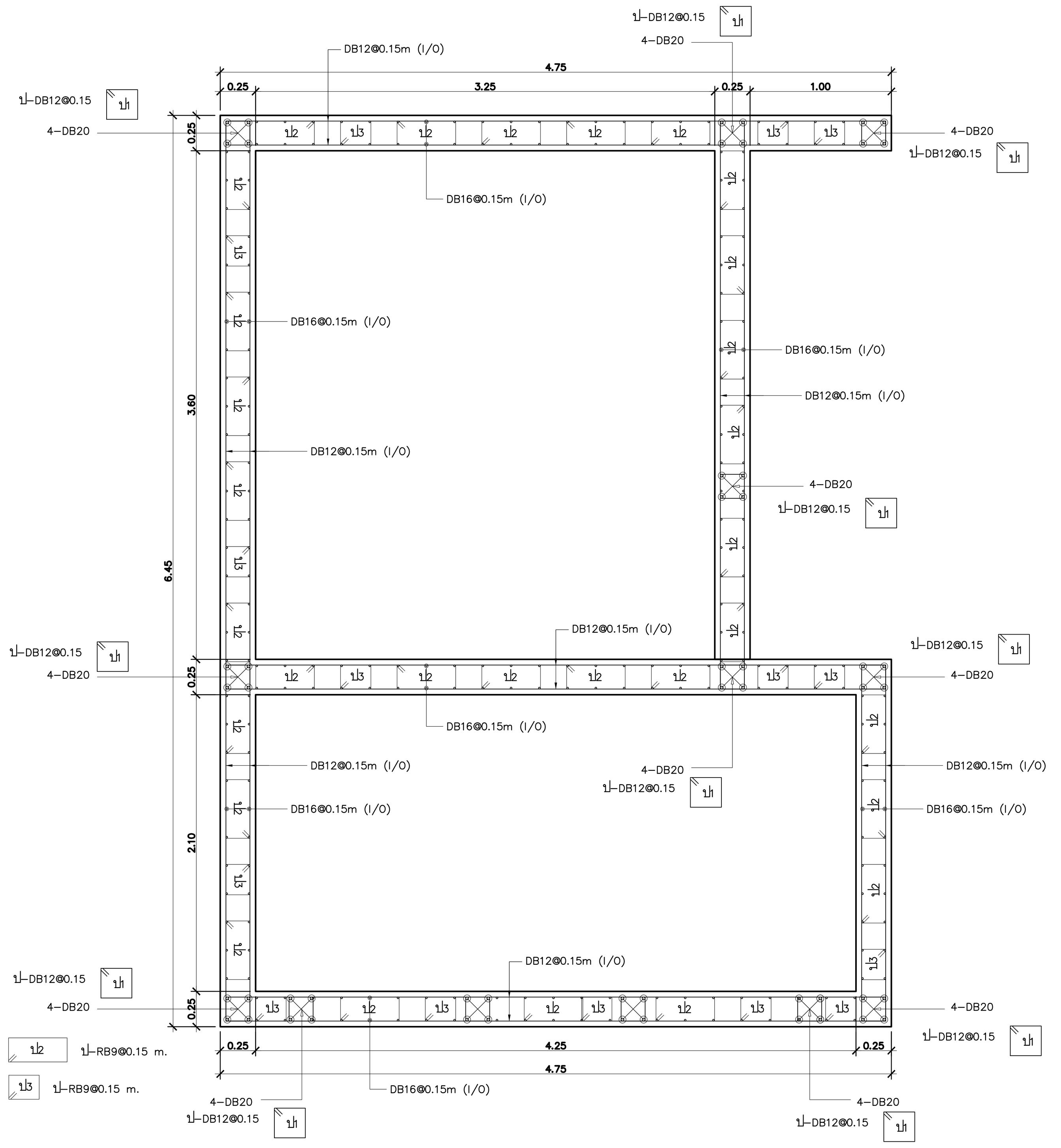

CORE WALL6 ตอม่อ

CONFIRM ALL OPENING WITH M&E DRAWINGS BEFORE CONSTRUCTION.
ANY CHANGE IN SIZES AND LOCATIONS TO BE CONFIRMED AND APPROVED WITH PROJECT MANAGER BEFORE CONSTRUCTION.

LIFT PIT ทุกตัวมีความลึก > 1.30 m.

อุทยานวิทยาศาสตร์
และเทคโนโลยี
มหาวิทยาลัยเชียงใหม่

กิจการร่วมค้า พีดี อีส

inside out design

PACDE
PACDE COMPANY LIMITED

215 ถ.ศรีภูมิ ต.ศรีภูมิ อ.เมือง เชียงใหม่ 50200
Tel. 053 221 160 , 02-6453610

เจ้าของโครงการ
สำนักงานปลัดกระทรวงการอุดมศึกษา
วิทยาศาสตร์ วิจัยและนวัตกรรม

โครงการ
ก่อสร้างอาคารอุทยานวิทยาศาสตร์ภูมิภาค ภาคเหนือ
เพื่อเป็นศูนย์กลางขับเคลื่อนธุรกิจนวัตกรรม BCG
สำหรับระเบียงเศรษฐกิจพิเศษภาคเหนือ
(RSP North BCG Innovation Headquarter for NEC)

ที่ตั้งโครงการ
พื้นที่การศึกษามหาวิทยาลัยเชียงใหม่ ตำบลแม่เหียะ
อำเภอเมืองเชียงใหม่ จังหวัดเชียงใหม่

สถาปนิก
ปจิตพงษ์ พงษ์ศิวาภัย ว-ภส.11
จิรวุฒิ พลกล้า ส.สถ.2325
ชุติพงศ์ วงศ์ภูงา ว.สถ.636
ธีระวุฒิ อินทรมงคล ภ.สถ.8099
อิศรา อารีรอบ สสถ. 3600
สุทธิวัต ภานุโศภิษฐ์ ภ.สถ.11796
กวีวัธน์ มนูสุรสิทธิ์ ภ.สถ.18545
ศุภจิต สระมัจฉา ภ.สถ.18573

วิศวกรโครงสร้าง
พชร ภูวัฒนานุสรณ์ วย.1196
จักรินพันธ์ สกลภูวรักษ์ สย.10114
วงษ์เทพ ตั้งศิริกุล สย. 9453

วิศวกรระบบไฟฟ้าและสื่อสาร
กฤษณะ ยินดี วฟก.948
อรรถพล ปินไชย สฟก.6035

วิศวกรระบบสุขาภิบาล ระบบป้องกันอัคคีภัย
จรัสพล ตริยางกูลศรี วส.73
ชนวัฒน์ นิทัศน์วิจิตร สส.338

วิศวกรระบบเครื่องกลและระบบปรับอากาศ
สมศักย์ อัตประชา วก.933

มัณฑนากร

ภูมิสถาปัตยกรรม
ธนพงษ์ หาญศิริวัฒนกิจ ส.สถ.3765

รายการแก้ไขแบบ

เลขที่	วันที่	รายละเอียด

เขียนโดย	ตรวจสอบโดย
-	-
วันที่ 02 พฤศจิกายน 2568	มาตราส่วน A0 1 : 25

ชื่อแบบ
แบบขยายกำแพงรับแรงเฉือน 4/5

รหัสแบบ S-47

รหัสโครงการ | **จำนวนแผ่นรวม**

CAD FILE :

แบบก่อสร้าง
(Construction Drawing)

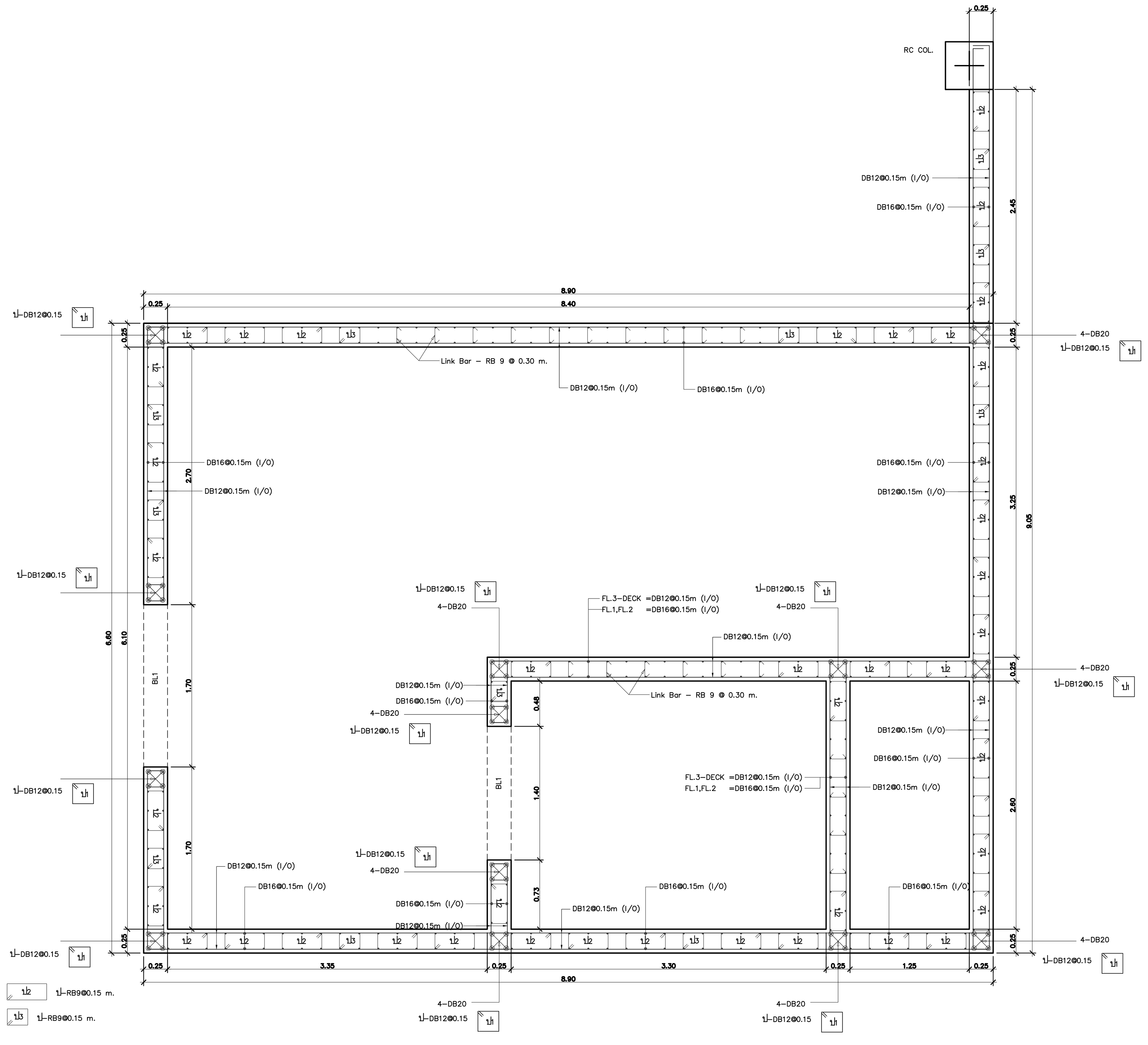

CORE WALL7 ชั้น1,ชั้น2

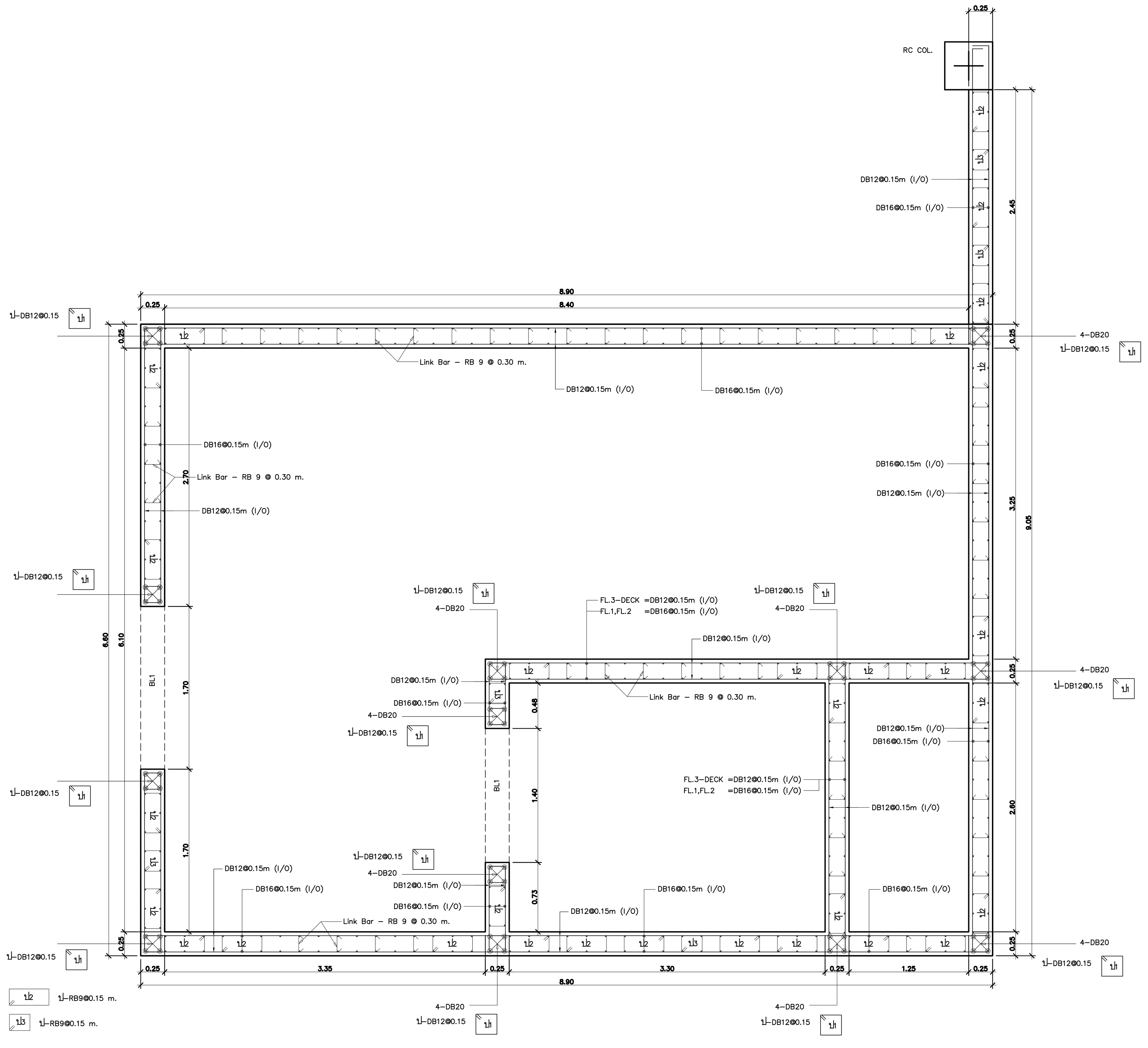

CORE WALL7 ชั้น3-ชั้นหลังคา

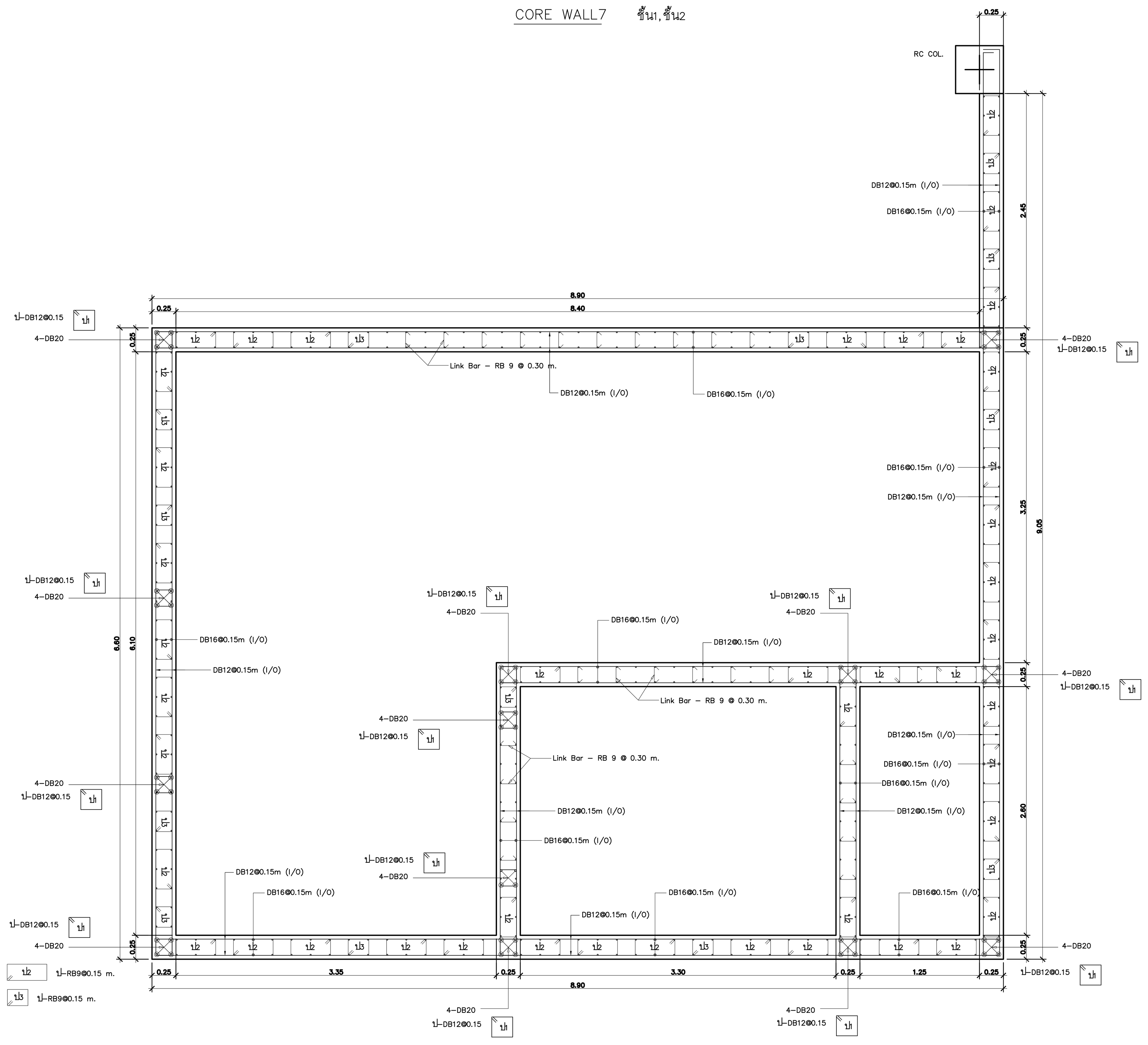

CORE WALL7 ชั้นตอม่อ,ชั้นใต้ถุน

CONFIRM ALL OPENING WITH M&E DRAWINGS BEFORE CONSTRUCTION.
ANY CHANGE IN SIZES AND LOCATIONS TO BE CONFIRMED AND APPROVED WITH PROJECT MANAGER BEFORE CONSTRUCTION.

LIFT PIT ทุกตัวมีความลึก > 1.30 m.

อุทยานวิทยาศาสตร์
และเทคโนโลยี
มหาวิทยาลัยเชียงใหม่

กิจการร่วมค้า พีดี อีส

inside out design

PACDE
PACDE COMPANY LIMITED

215 ถ.ศรีภูมิ ต.ศรีภูมิ อ.เมือง เชียงใหม่ 50200
Tel. 053 221 160 , 02-6453610

เจ้าของโครงการ
สำนักงานปลัดกระทรวงการอุดมศึกษา วิทยาศาสตร์ วิจัยและนวัตกรรม

โครงการ
ก่อสร้างอาคารอุทยานวิทยาศาสตร์ภูมิภาค ภาคเหนือ เพื่อเป็นศูนย์กลางขับเคลื่อนธุรกิจนวัตกรรม BCG สำหรับระเบียงเศรษฐกิจพิเศษภาคเหนือ
(RSP North BCG Innovation Headquarter for NEC)

ที่ตั้งโครงการ
พื้นที่การศึกษามหาวิทยาลัยเชียงใหม่ ตำบลแม่เหียะ อำเภอเมืองเชียงใหม่ จังหวัดเชียงใหม่

สถาปนิก
ปจิตพงษ์ พงษ์ศิวาภัย ว-ภส.11
จิรวุฒิ พลกล้า ส.สถ.2325
ชุติพงศ์ วงศ์ภูงา ว.สถ.636
ธีระวุฒิ อินทรมงคล ภ.สถ.8099
อิศรา อารีรอบ สสถ. 3600
สุทธิวัต ภานุโศภิษฐ์ ภ.สถ.11796
กวีวัธน์ มนูสุรสิทธิ์ ภ.สถ.18545
ศุภจิต สระมัจฉา ภ.สถ.18573

วิศวกรโครงสร้าง
พชร ภูวัฒนานุสรณ์ วย.1196
จักรินพันธ์ สกลภูวรักษ์ สย.10114
วงษ์เทพ ตั้งศิริกุล สย. 9453

วิศวกรระบบไฟฟ้าและสื่อสาร
กฤษณะ ยินดี วฟก.948
อรรถพล ปินไชย สฟก.6035

วิศวกรระบบสุขาภิบาล ระบบป้องกันอัคคีภัย
จรัสพล ตริยางกูลศรี วส.73
ชนวัฒน์ นิทัศน์วิจิตร สส.338

วิศวกรระบบเครื่องกลและระบบปรับอากาศ
สมศักย์ อัตประชา วก.933

มัณฑนากร

ภูมิสถาปัตยกรรม
ธนพงษ์ หาญศิริวัฒนกิจ ส.สถ.3765

รายการแก้ไขแบบ

เลขที่	วันที่	รายละเอียด

เขียนโดย	ตรวจสอบโดย
–	–

วันที่ 02 พฤศจิกายน 2568

มาตราส่วน A0 1 : 100

ชื่อแบบ
แบบขยายกำแพงรับแรงเฉือน 5/5

รหัสแบบ S-48

รหัสโครงการ

จำนวนแผ่นรวม 00

CAD FILE :

แบบก่อสร้าง
(Construction Drawing)

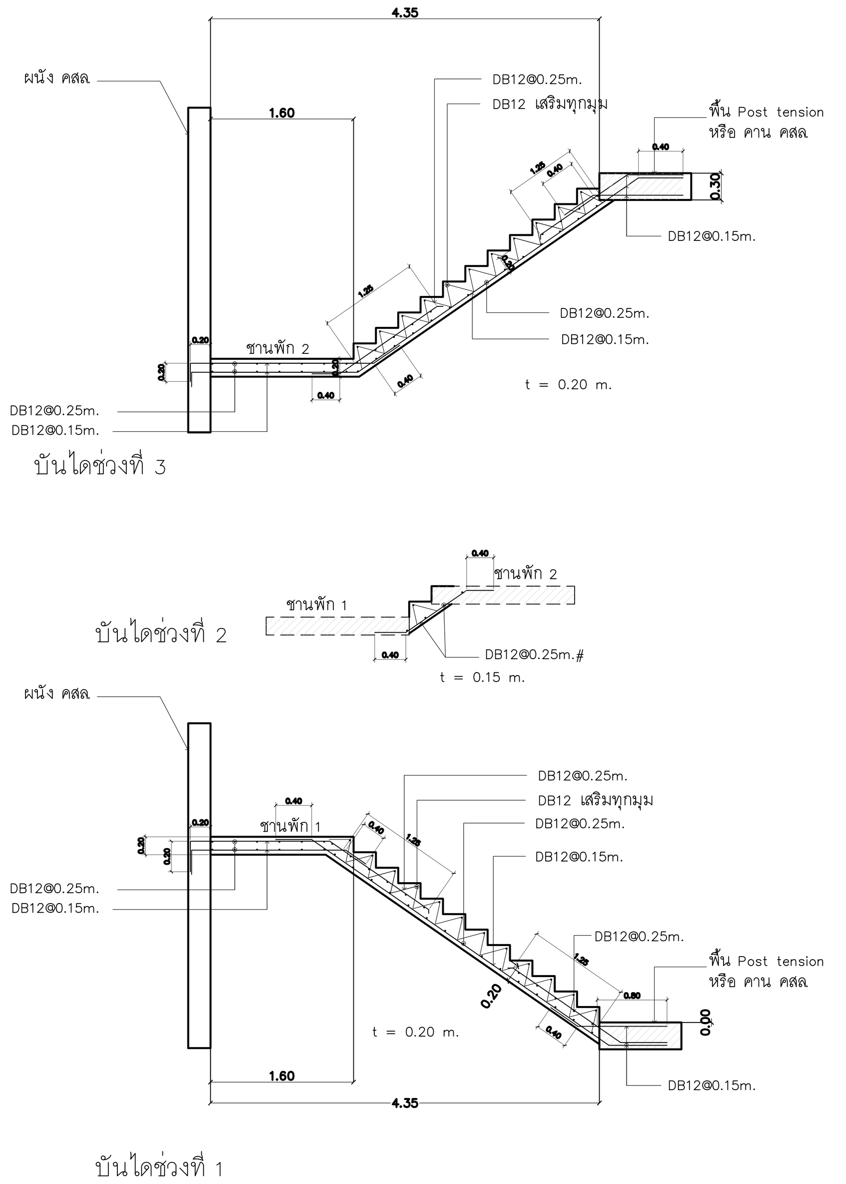

บันไดช่วงที่ 3

บันไดช่วงที่ 2

บันไดช่วงที่ 1

แบบขยาย ST-1 / ST-2
SCALE 1 : 50

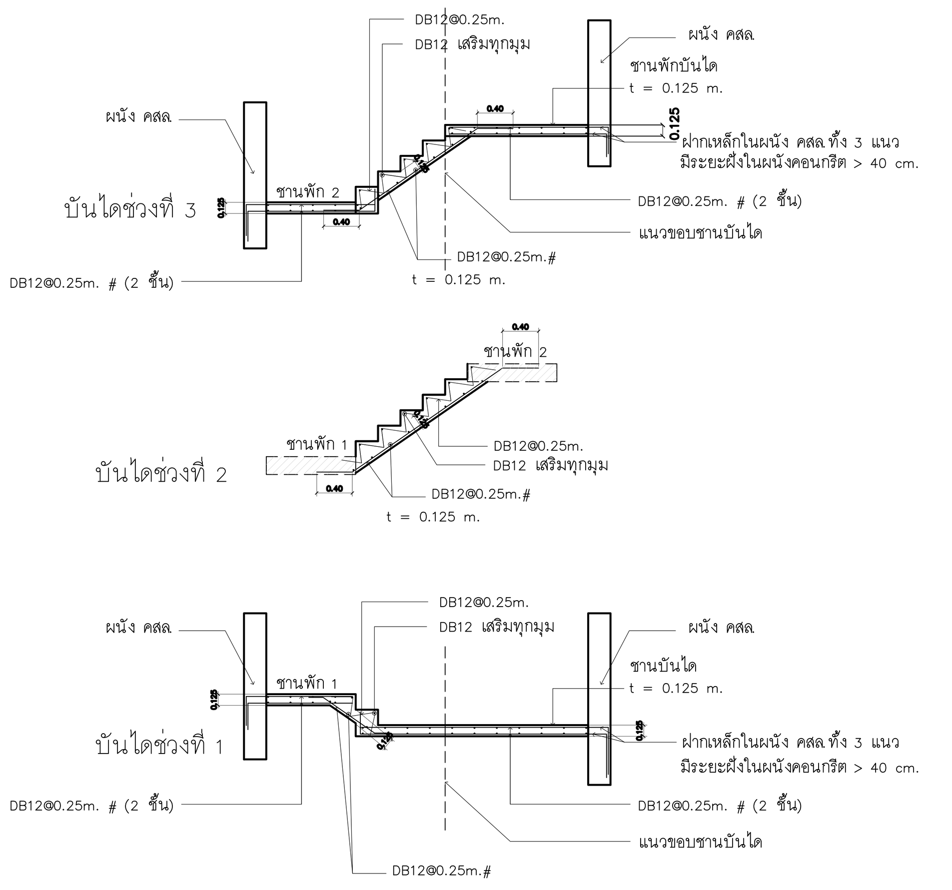

บันไดช่วงที่ 3

บันไดช่วงที่ 2

บันไดช่วงที่ 1

แบบขยาย ST-1.1 / ST-2.1 / ST-3 / ST-4
SCALE 1 : 50

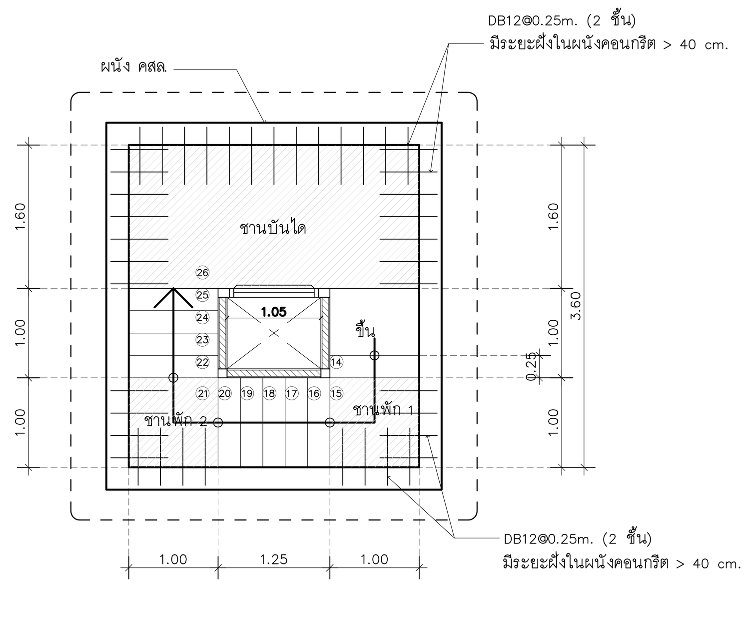

แสดงแนวการเสริมเหล็กฝากจากผนัง คสล. มาที่ชานพัก

แปลนขยายบันได ST-1.1 / ST-2.1 / ST-3 / ST-4
SCALE 1 : 50

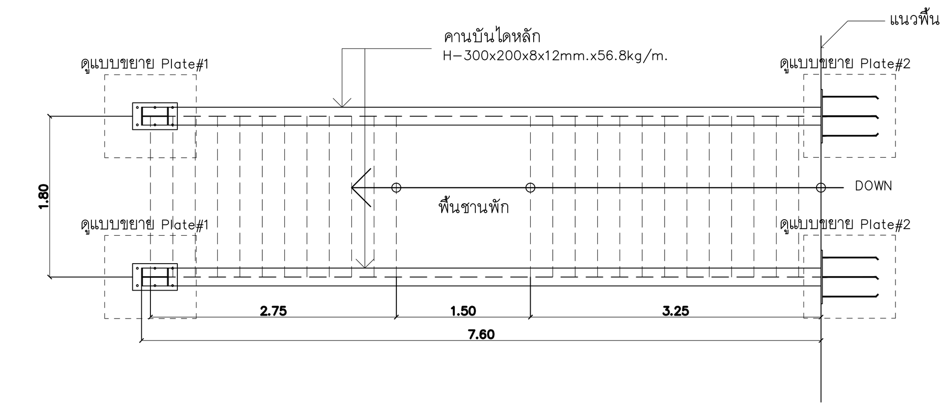

แปลนโครงสร้างบันได ST-6
SCALE 1 : 50

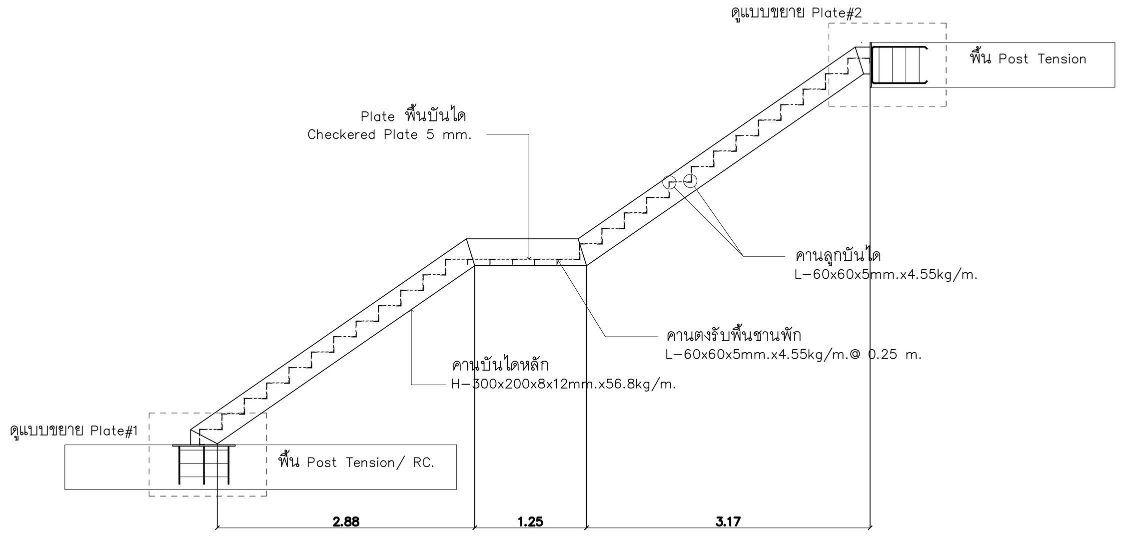

แบบขยาย ST-6
SCALE 1 : 50

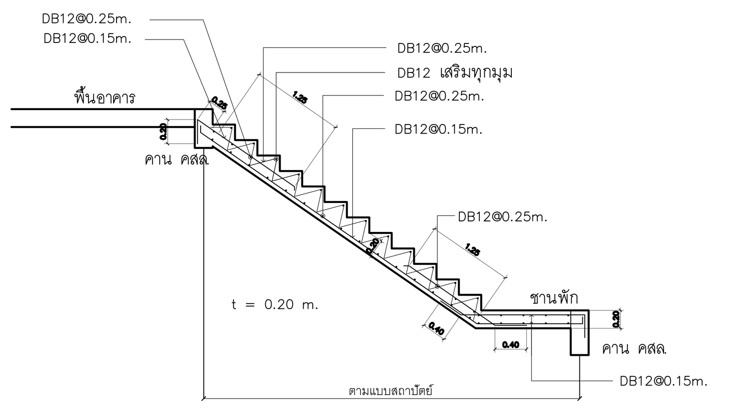

แบบขยาย ST-5
SCALE 1 : 50

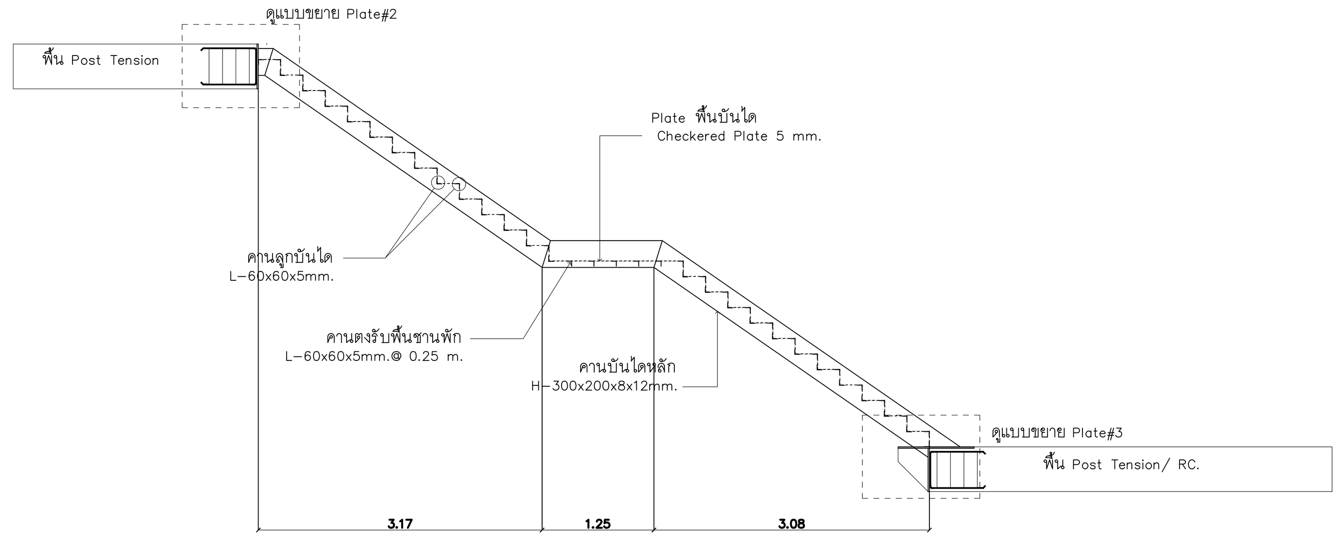

แบบขยาย ST-7 / ST-8
SCALE 1 : 50

Note :

วัสดุ Non shrink grout cement ต้องมีค่ากำลังอัด > 700 ksc. ที่ 28 วัน

ลวดเชื่อม ใช้ลวด ELECTRODE ชั้นคุณภาพ E-70xx

Steel Plate ใช้เกรด SS400

Steel Anchor J-Bolt ใช้เกรด 8.8

Steel Dowel Bar ฝังในคอนกรีต ใช้ SD40

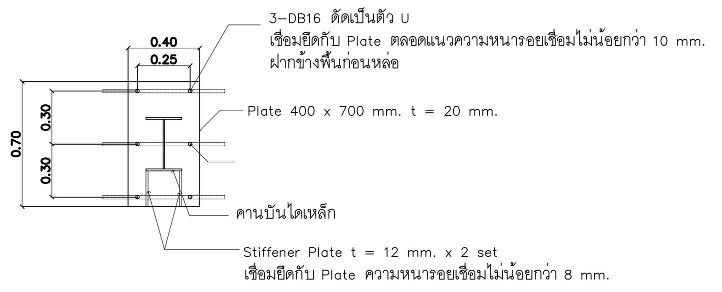

แบบขยาย Plate#1
SCALE 1 : 25

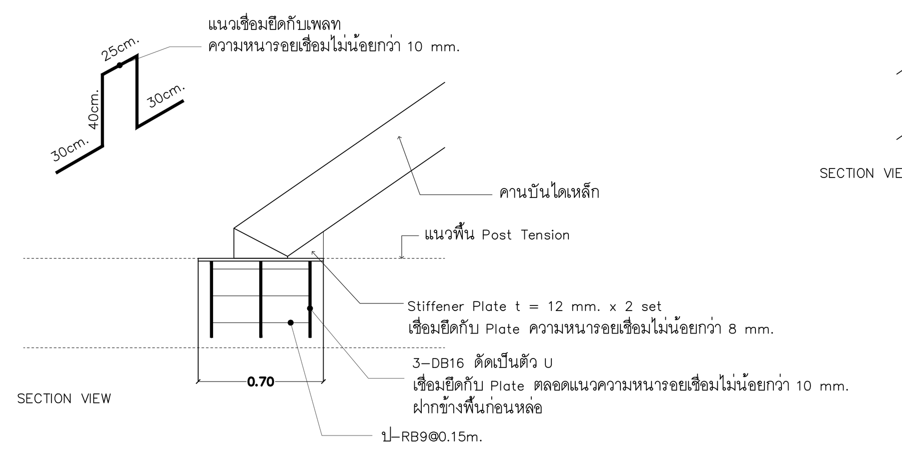

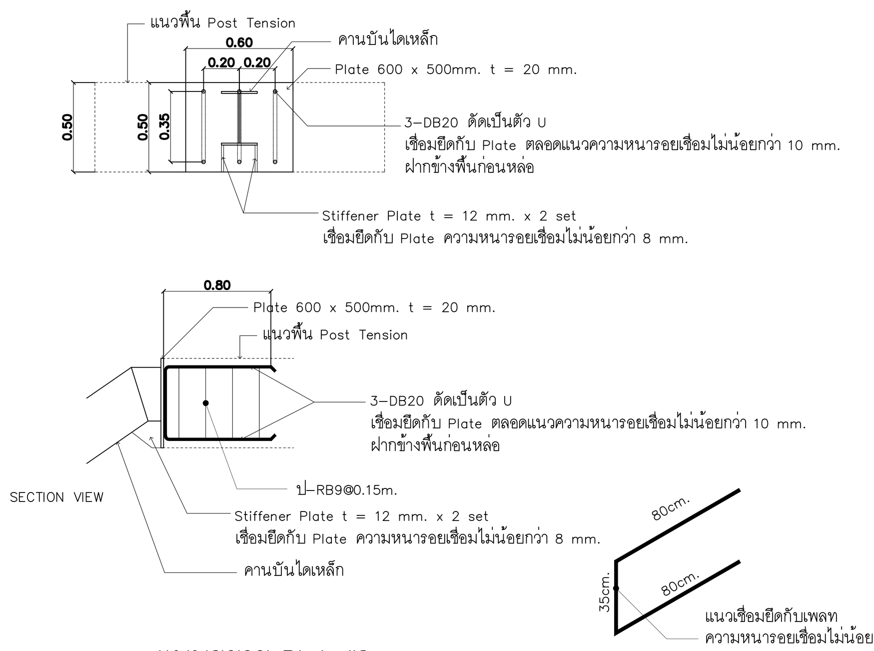

แบบขยาย Plate#2
SCALE 1 : 25

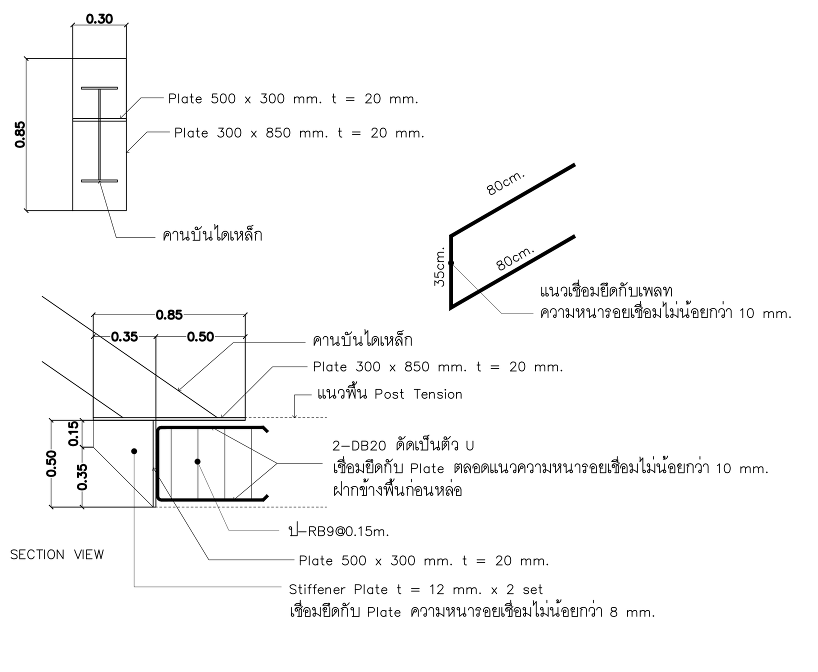

แบบขยาย Plate#3
SCALE 1 : 25

อุทยานวิทยาศาสตร์
และเทคโนโลยี
มหาวิทยาลัยเชียงใหม่

กิจการร่วมค้า พีดี อีส

inside out design

PACDE
PACDE COMPANY LIMITED
215 ถ.ศรีภูมิ ต.ศรีภูมิ อ.เมือง เชียงใหม่ 50200
Tel. 053 221 160 , 02-6453610

เจ้าของโครงการ
สำนักงานปลัดกระทรวงการอุดมศึกษา
วิทยาศาสตร์ วิจัยและนวัตกรรม

โครงการ
ก่อสร้างอาคารอุทยานวิทยาศาสตร์ภูมิภาค ภาคเหนือ
เพื่อเป็นศูนย์กลางขับเคลื่อนธุรกิจนวัตกรรม BCG
สำหรับระเบียงเศรษฐกิจพิเศษภาคเหนือ
(RSP North BCG Innovation Headquarter for NEC)

ที่ตั้งโครงการ
พื้นที่การศึกษามหาวิทยาลัยเชียงใหม่ ตำบลแม่เหียะ
อำเภอเมืองเชียงใหม่ จังหวัดเชียงใหม่

สถาปนิก
ปจิตพงษ์ พงษ์ศิวาภัย ว-ภส.11
จิรวุฒิ พลกล้า ส.สถ.2325
ชุติพงศ์ วงศ์ภูงา ว.สถ.636
ธีระวุฒิ อินทรมงคล ภ.สถ.8099
อิศรา อารีรอบ สสถ. 3600
สุทธิวัต ภานุโศภิษฐ์ ภ.สถ.11796
กวีวัธน์ มนูสุรสิทธิ์ ภ.สถ.18545
ศุภจิต สระมัจฉา ภ.สถ.18573

วิศวกรโครงสร้าง
พชร ภูวัฒนานุสรณ์ วย.1196
จักรินพันธ์ สกลภูวรักษ์ สย.10114
วงษ์เทพ ตั้งศิริกุล สย. 9453

วิศวกรระบบไฟฟ้าและสื่อสาร
กฤษณะ ยินดี วฟก.948
อรรถพล ปินไชย สฟก.6035

วิศวกรระบบสุขาภิบาล ระบบป้องกันอัคคีภัย
จรัสพล ตริยางกูลศรี วส.73
ชนวัฒน์ นิทัศน์วิจิตร สส.338

วิศวกรระบบเครื่องกลและระบบปรับอากาศ
สมศักย์ อัตประชา วก.933

มัณฑนากร

ภูมิสถาปัตยกรรม
ธนพงษ์ หาญศิริวัฒนกิจ ส.สถ.3765

รายการแก้ไขแบบ

เลขที่	วันที่	รายละเอียด

เขียนโดย	ตรวจสอบโดย
-	-

วันที่ 02 พฤศจิกายน 2568

มาตราส่วน A0 1 : 50

ชื่อแบบ
แบบขยายโครงสร้างบันได

รหัสแบบ S-49

รหัสโครงการ

จำนวนแผ่นรวม 00

CAD FILE :

แบบก่อสร้าง
(Construction Drawing)

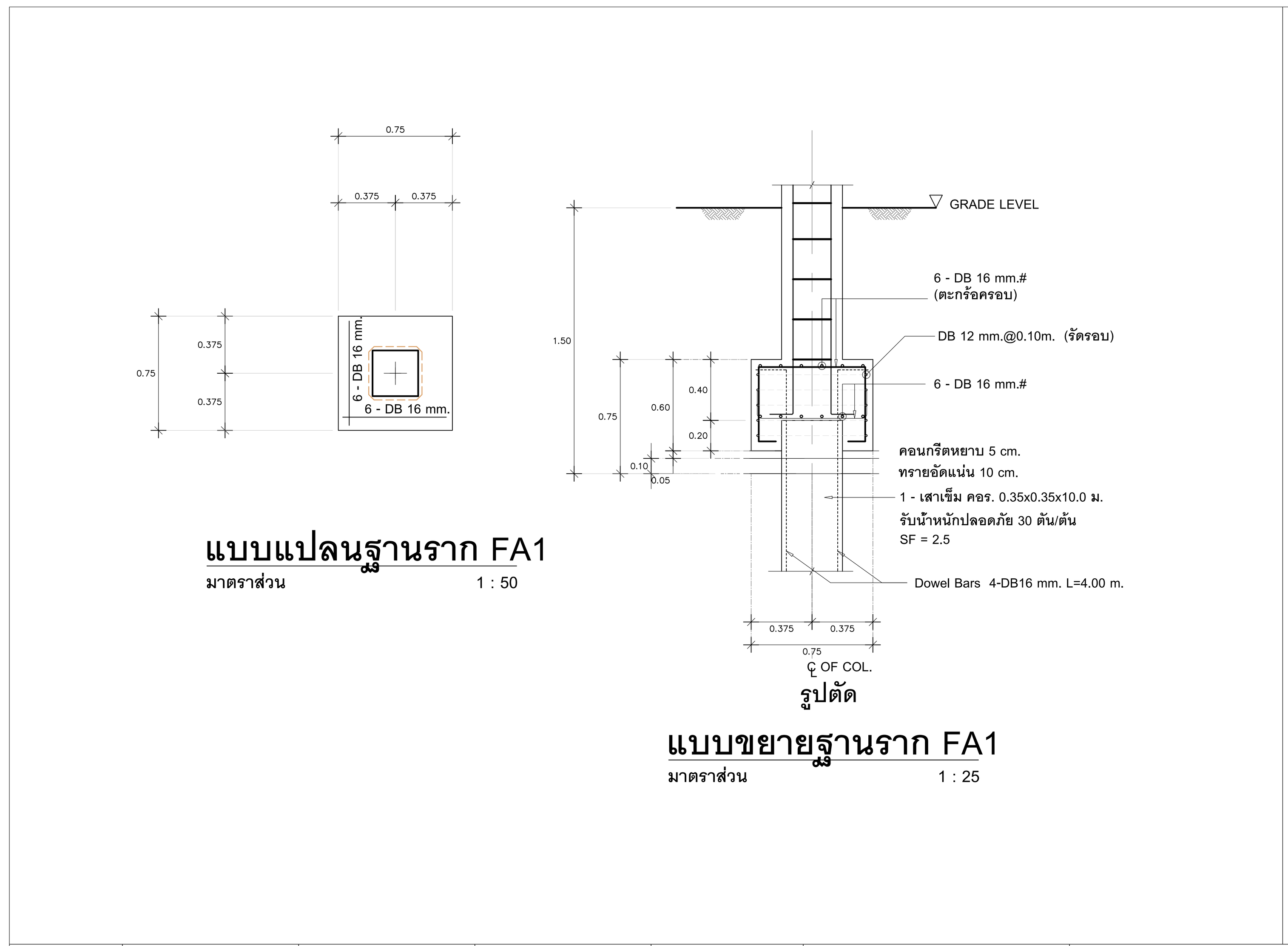

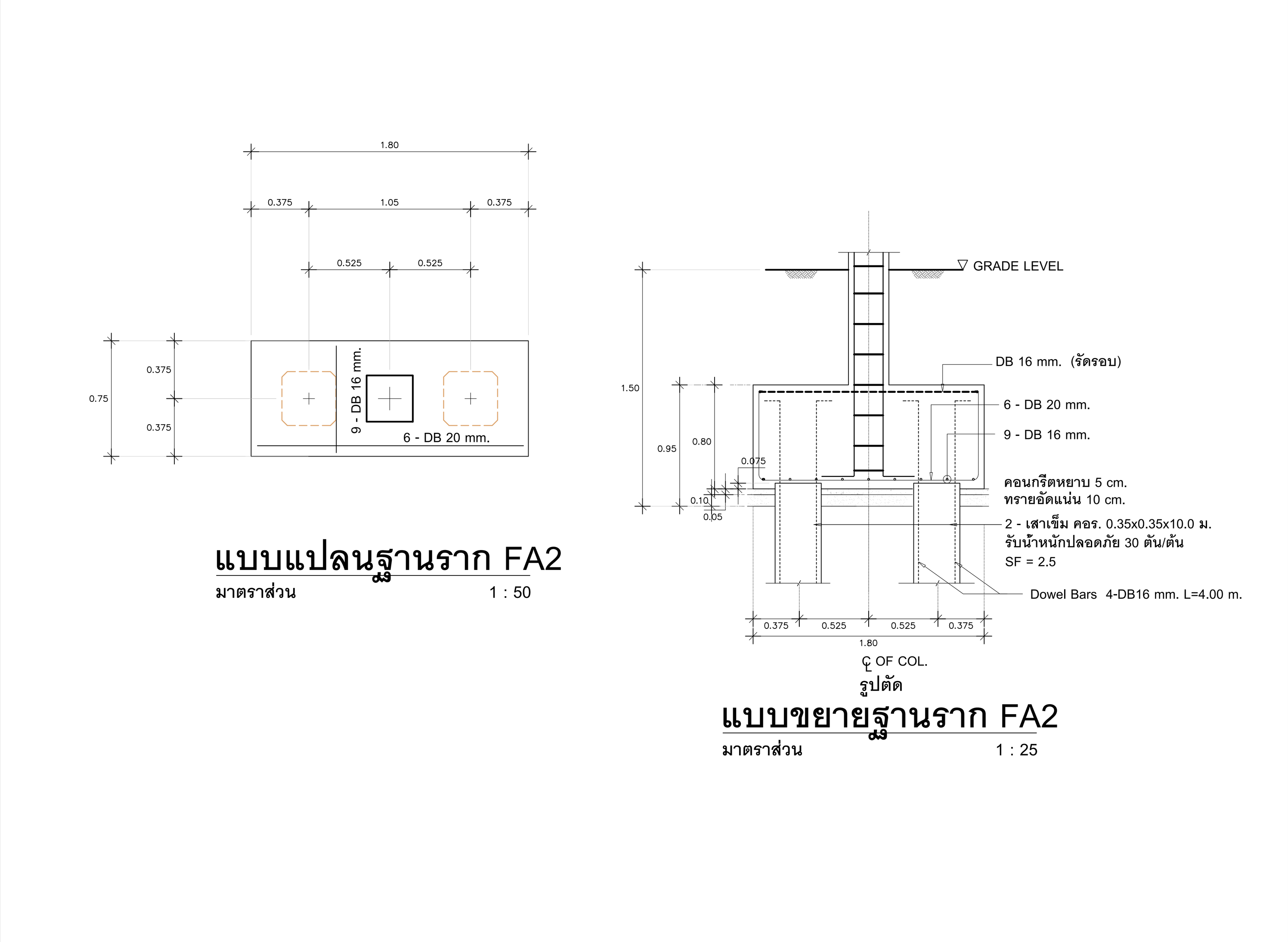

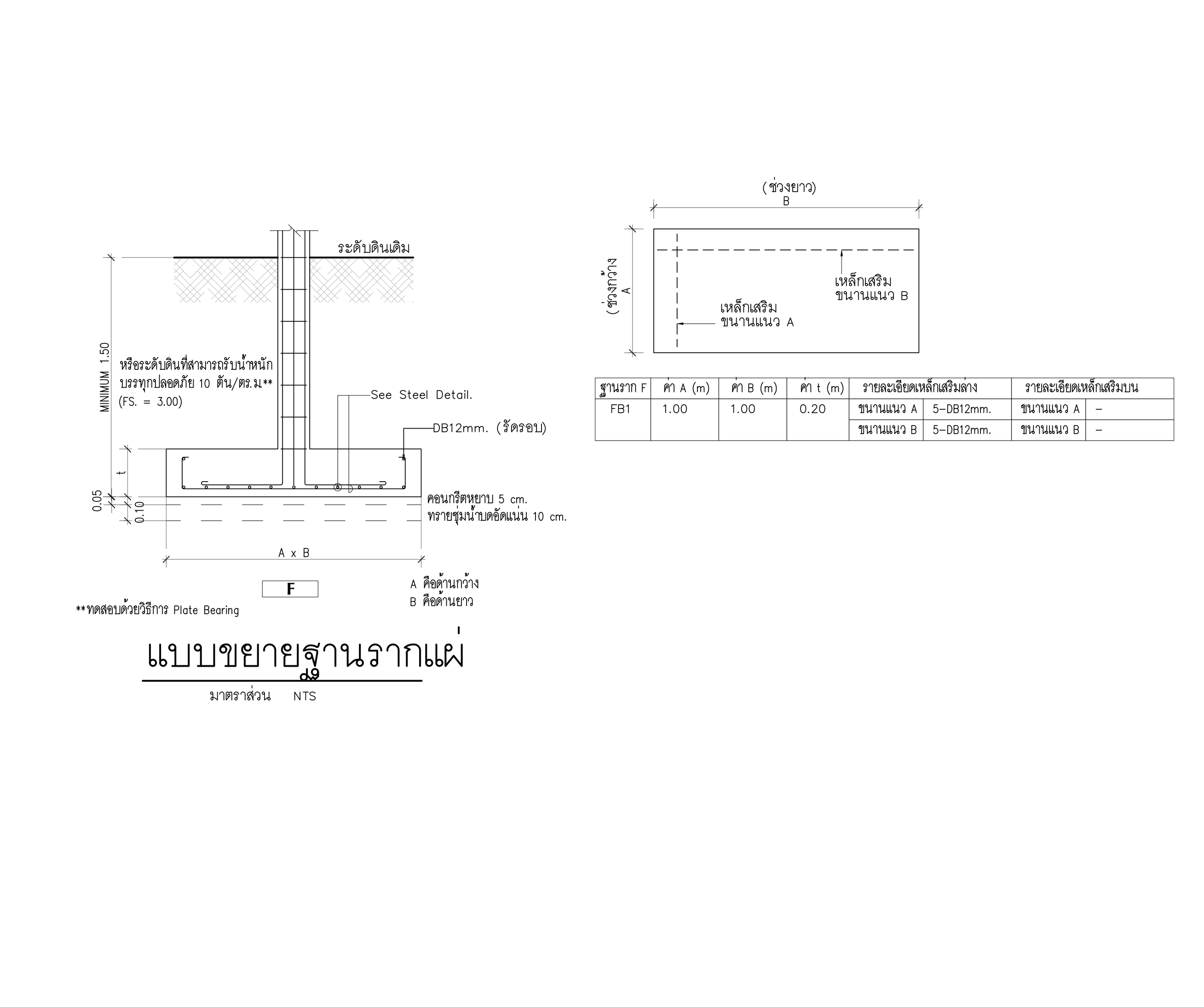

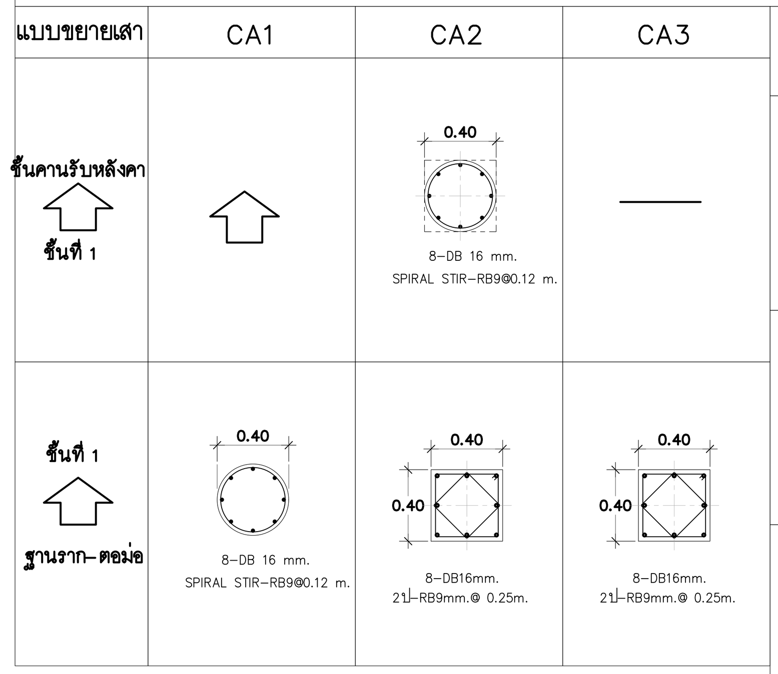

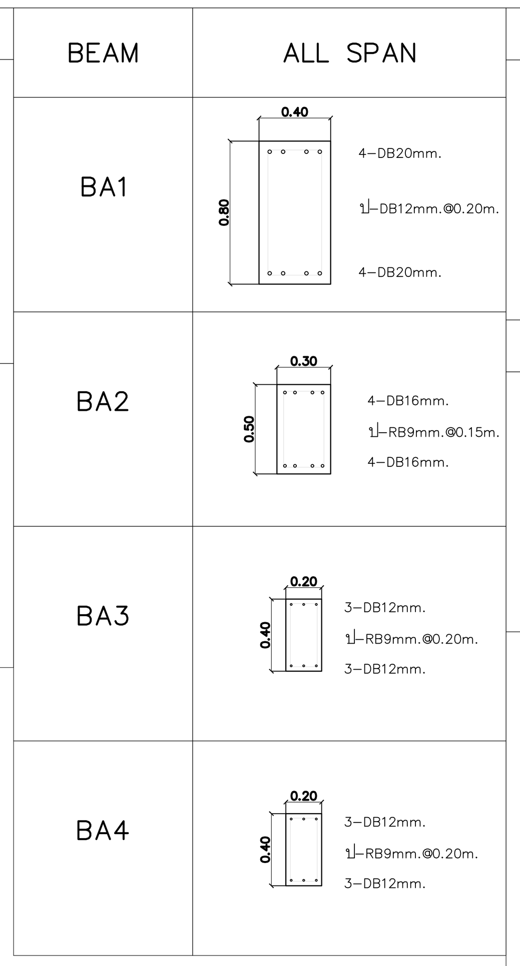

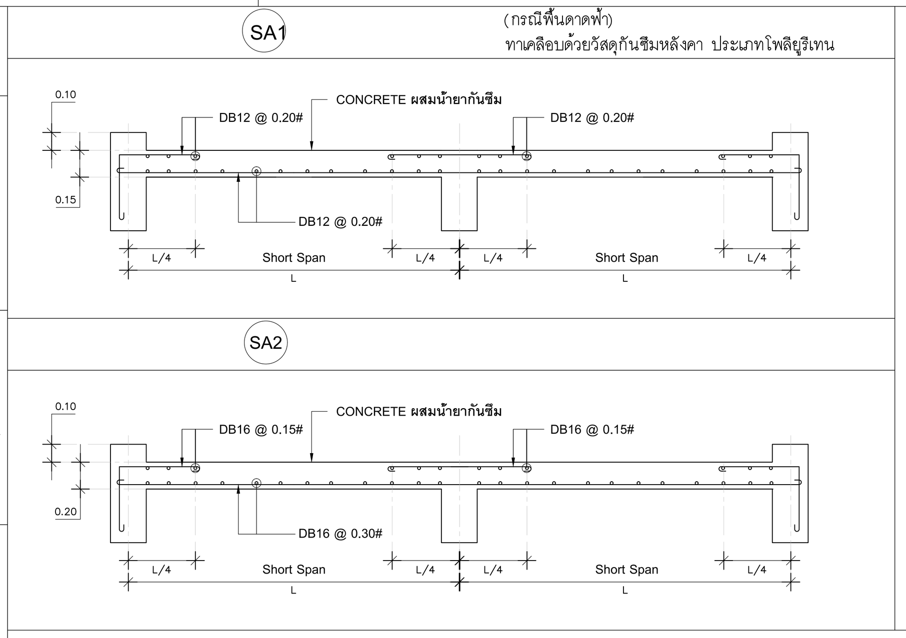

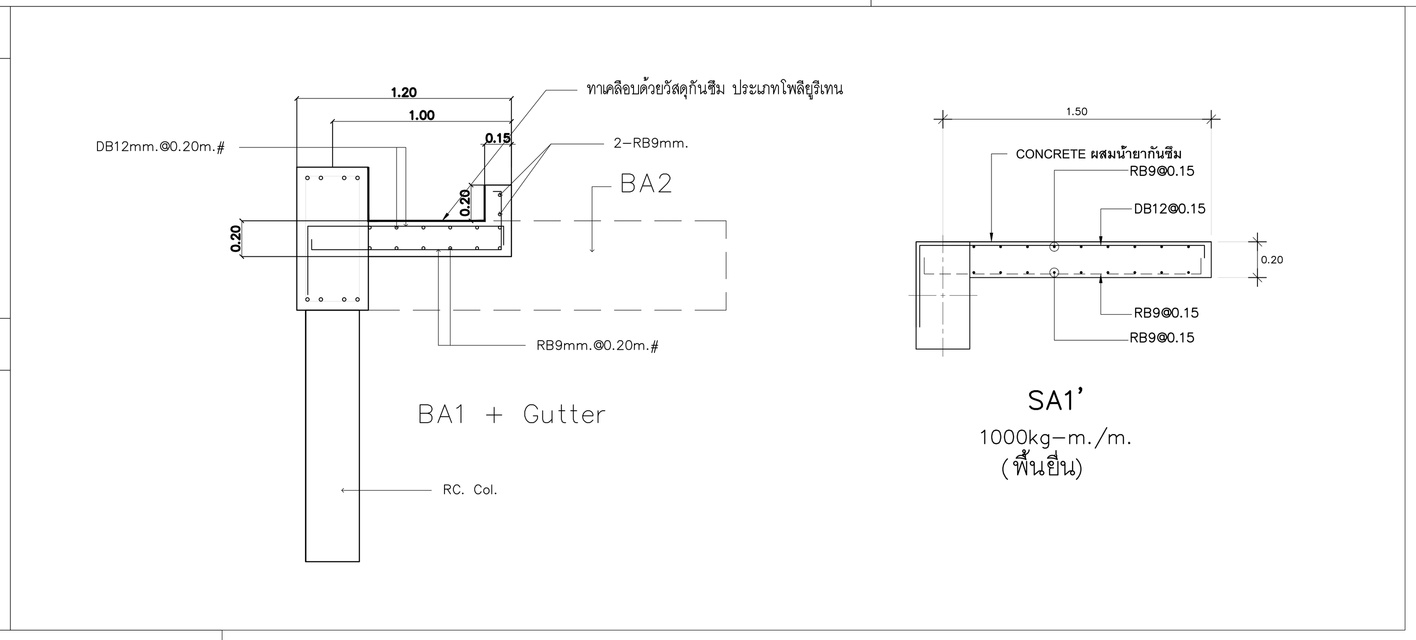

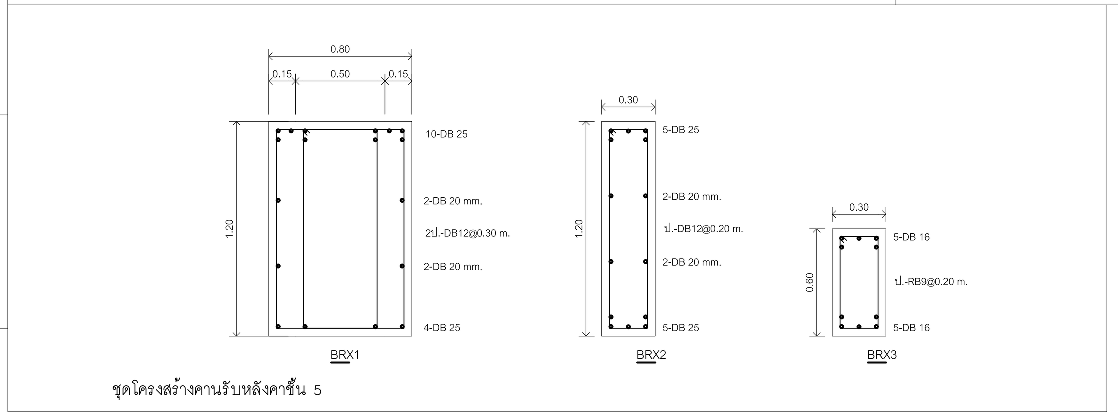

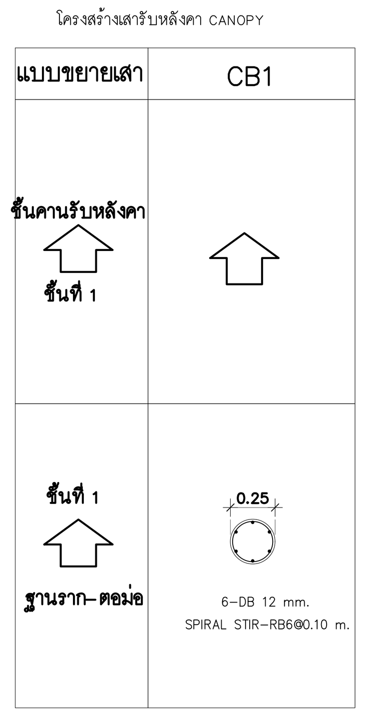

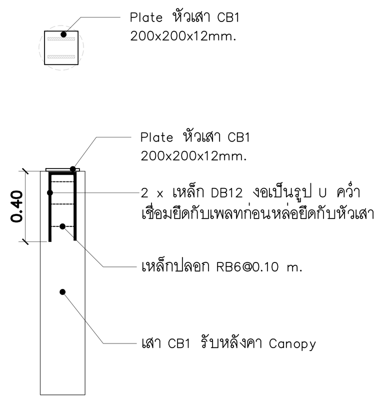

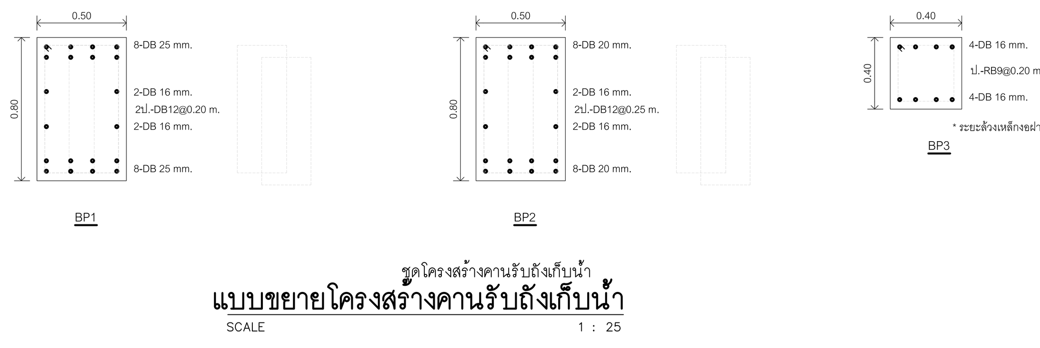

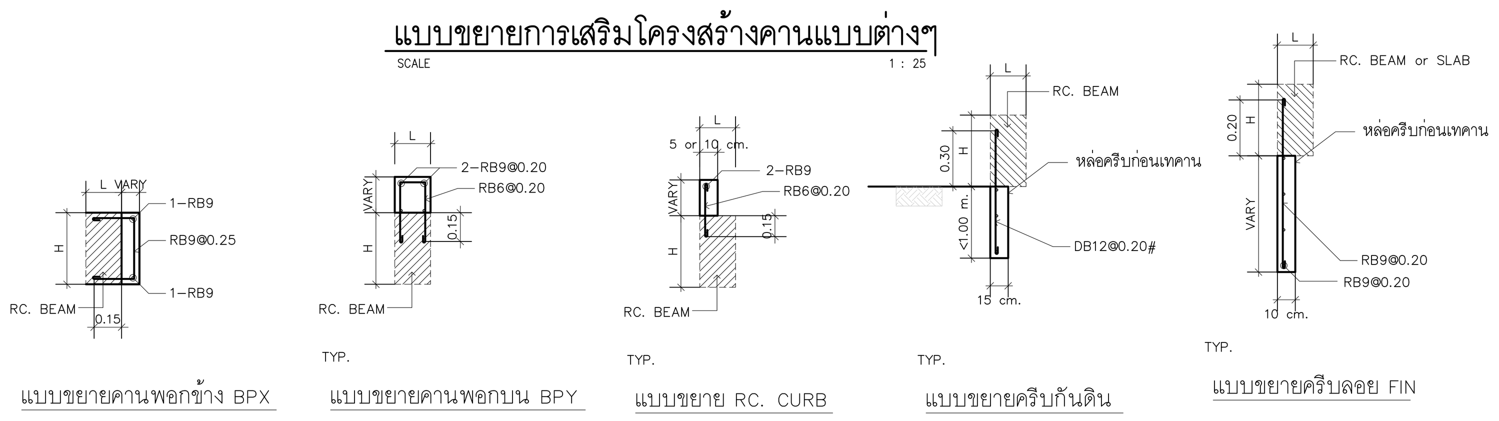

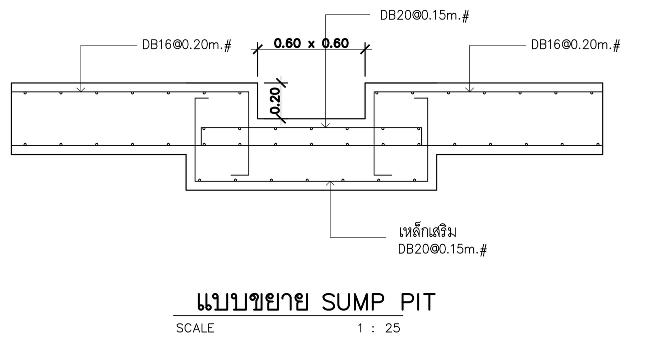

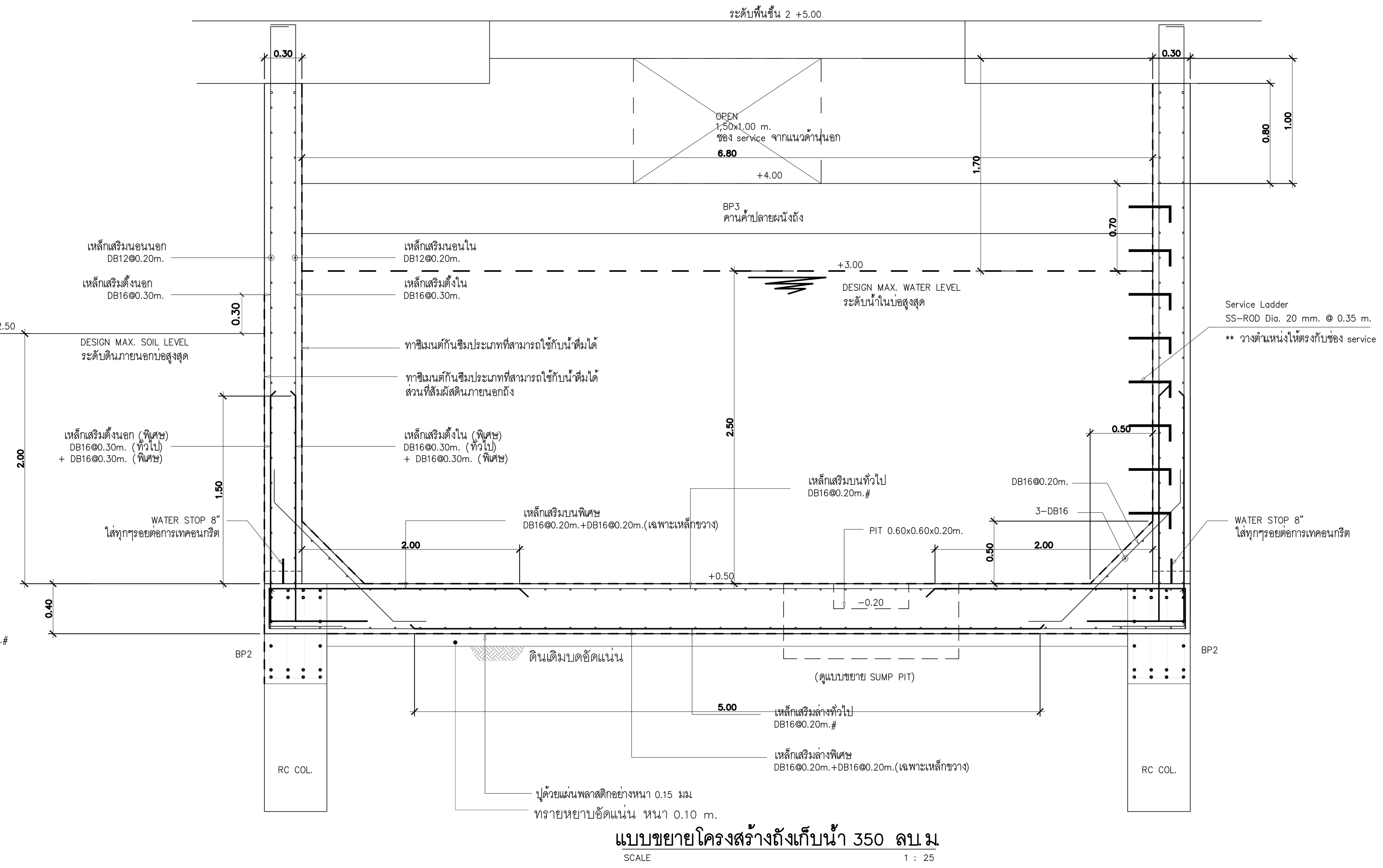

อุทยานวิทยาศาสตร์
และเทคโนโลยี
มหาวิทยาลัยเชียงใหม่

กิจการร่วมค้า พีดี อีส

inside out design

PACDE
PACDE COMPANY LIMITED
215 ถ.ศรีภูมิ ต.ศรีภูมิ อ.เมือง เชียงใหม่ 50200
Tel. 053 221 160 , 02-6453610

เจ้าของโครงการ
สำนักงานปลัดกระทรวงการอุดมศึกษา
วิทยาศาสตร์ วิจัยและนวัตกรรม

โครงการ
ก่อสร้างอาคารอุทยานวิทยาศาสตร์ภูมิภาค ภาคเหนือ
เพื่อเป็นศูนย์กลางขับเคลื่อนธุรกิจนวัตกรรม BCG
สำหรับระเบียงเศรษฐกิจพิเศษภาคเหนือ
(RSP North BCG Innovation Headquarter for NEC)

ที่ตั้งโครงการ
พื้นที่การศึกษามหาวิทยาลัยเชียงใหม่ ตำบลแม่เหียะ
อำเภอเมืองเชียงใหม่ จังหวัดเชียงใหม่

สถาปนิก
ปจิตพงษ์ พงษ์ศิวาภัย ว-ภส.11
จิรวุฒิ พลกล้า ส.สถ.2325
ชุติพงศ์ วงศ์ภูงา ว.สถ.636
ธีระวุฒิ อินทรมงคล ภ.สถ.8099
อิศรา อารีรอบ สสถ. 3600
สุทธิวัต ภานุโศภิษฐ์ ภ.สถ.11796
กวีวัธน์ มนูสุรสิทธิ์ ภ.สถ.18545
ศุภจิต สระมัจฉา ภ.สถ.18573

วิศวกรโครงสร้าง
พชร ภูวัฒนานุสรณ์ วย.1196
จักรินพันธ์ สกลภูวรักษ์ สย.10114
วงษ์เทพ ตั้งศิริกุล สย. 9453

วิศวกรระบบไฟฟ้าและสื่อสาร
กฤษณะ ยินดี วฟก.948
อรรถพล ปินไชย สฟก.6035

วิศวกรระบบสุขาภิบาล ระบบป้องกันอัคคีภัย
จรัสพล ตริยางกูลศรี วส.73
ชนวัฒน์ นิทัศน์วิจิตร สส.338

วิศวกรระบบเครื่องกลและระบบปรับอากาศ
สมศักย์ อัตประชา วก.933

มัณฑนากร

ภูมิสถาปัตยกรรม
ธนพงษ์ หาญศิริวัฒนกิจ ส.สถ.3765

รายการแก้ไขแบบ

เลขที่	วันที่	รายละเอียด

เขียนโดย	ตรวจสอบโดย
-	-
วันที่ 02 พฤศจิกายน 2568	**มาตราส่วน** A0 1 : 25

ชื่อแบบ
แบบขยายโครงสร้างคอนกรีต 1/4

รหัสแบบ S-50

รหัสโครงการ	**จำนวนแผ่นรวม** 00

CAD FILE :

แบบก่อสร้าง
(Construction Drawing)

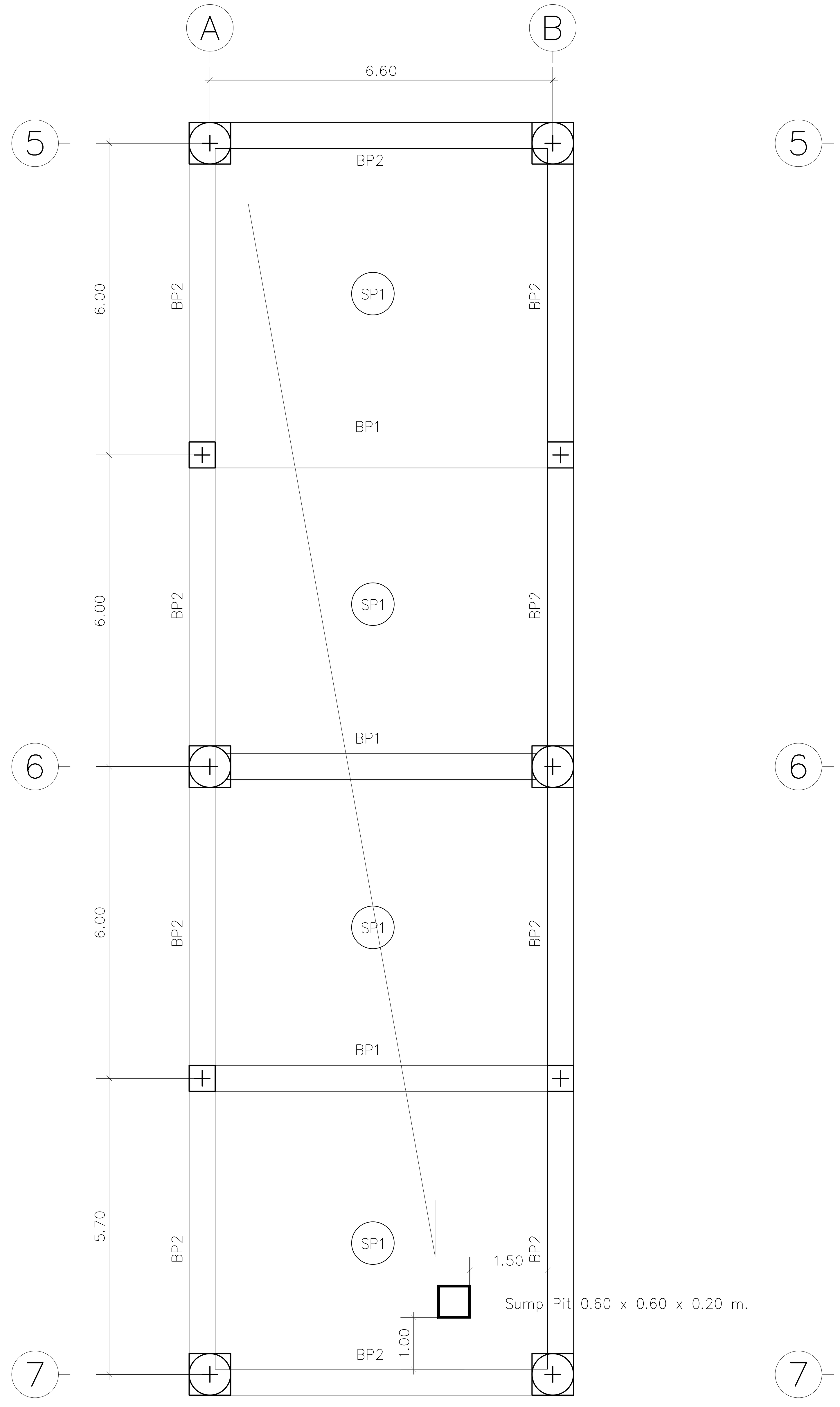

SP1 พื้น คสล หนา 40 ซม

แปลนโครงสร้างคานพื้นถังเก็บน้ำ
SCALE 1 : 50

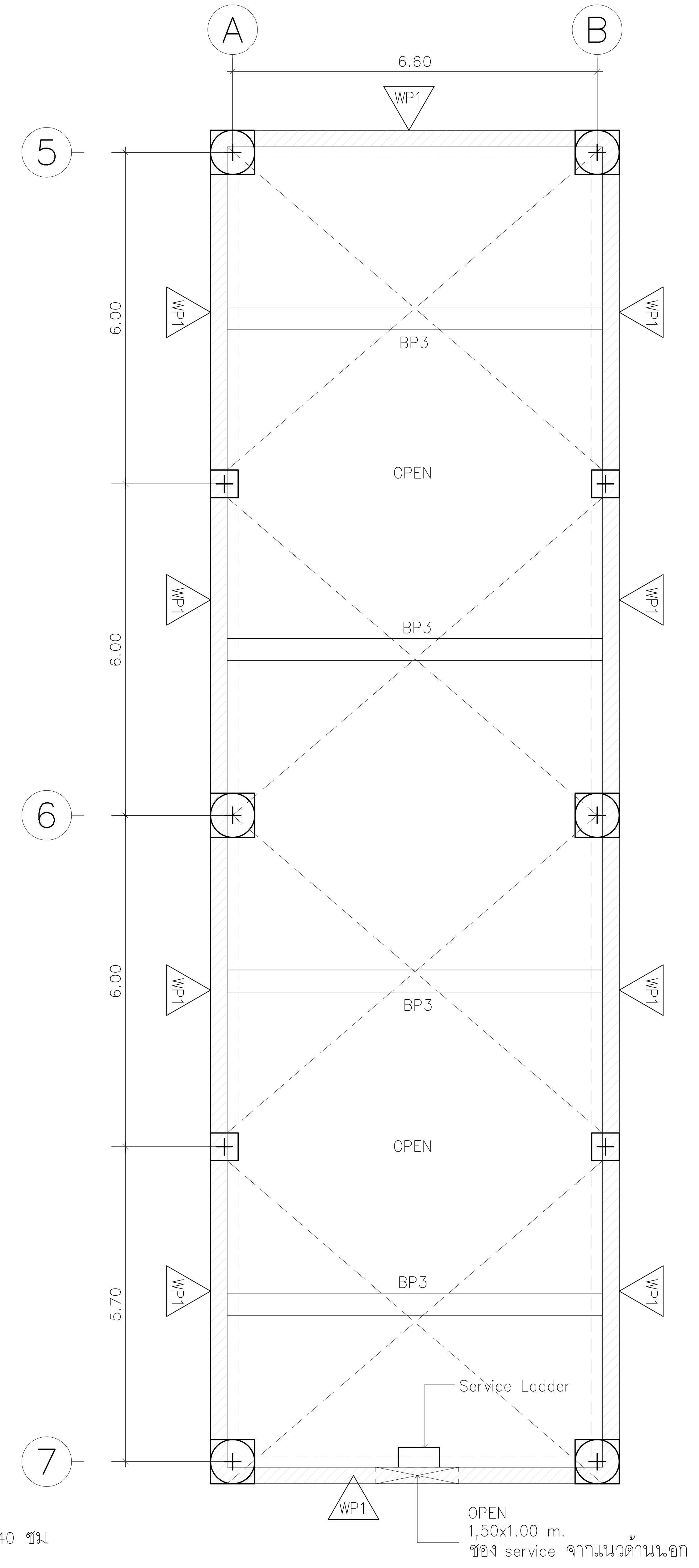

แปลนโครงสร้างคานค้ำผนังถัง
SCALE 1 : 50

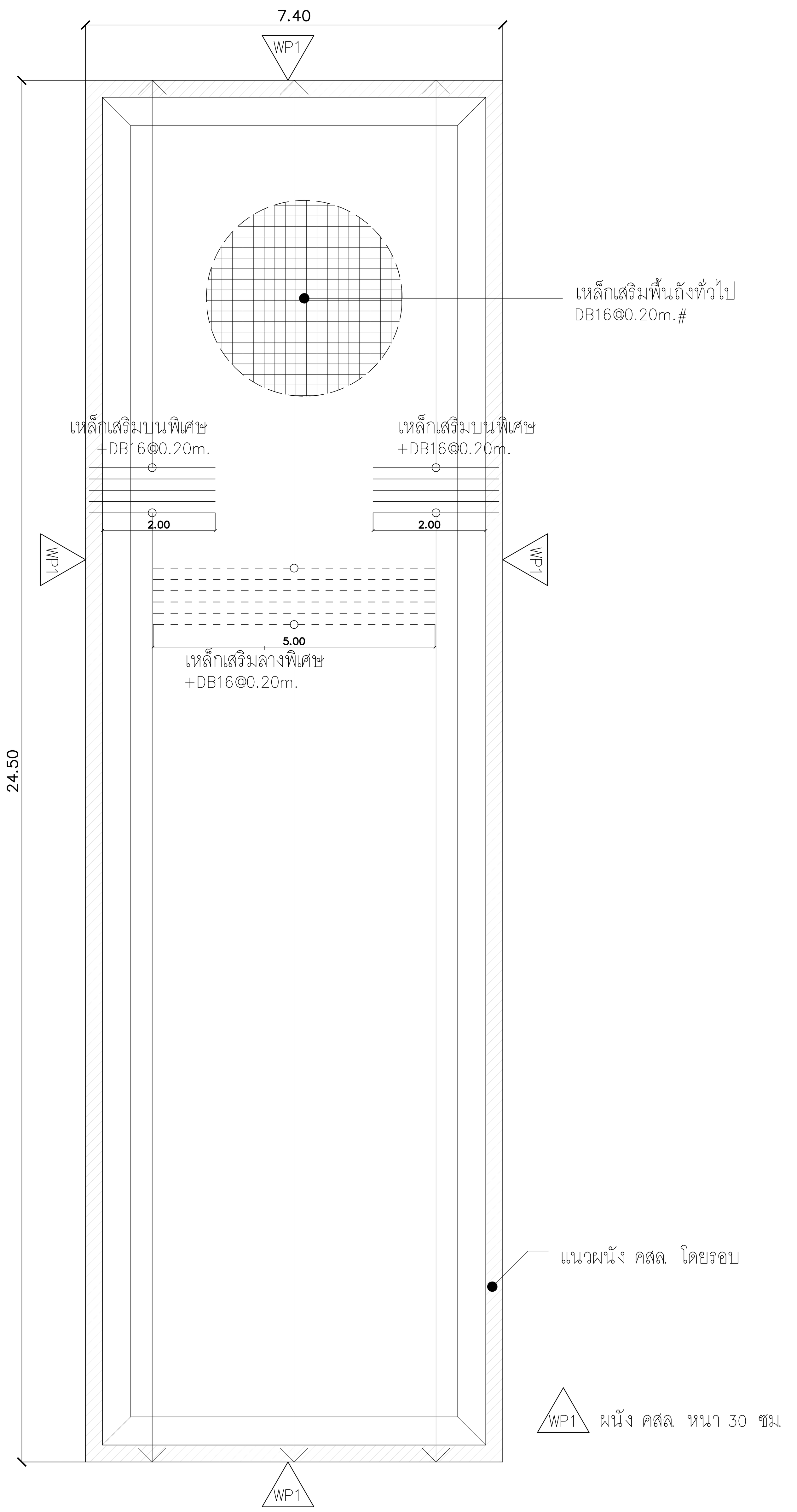

WP1 ผนัง คสล หนา 30 ซม

แปลนการเสริมเหล็กพื้นถังเก็บน้ำ SP1
SCALE 1 : 50

อุทยานวิทยาศาสตร์
และเทคโนโลยี
มหาวิทยาลัยเชียงใหม่

กิจการร่วมค้า พีดี อีส

inside out design

PACDE
PACDE COMPANY LIMITED
215 ถ.ศรีภูมิ ต.ศรีภูมิ อ.เมือง เชียงใหม่ 50200
Tel. 053 221 160 , 02-6453610

เจ้าของโครงการ
สำนักงานปลัดกระทรวงการอุดมศึกษา
วิทยาศาสตร์ วิจัยและนวัตกรรม

โครงการ
ก่อสร้างอาคารอุทยานวิทยาศาสตร์ภูมิภาค ภาคเหนือ
เพื่อเป็นศูนย์กลางขับเคลื่อนธุรกิจนวัตกรรม BCG
สำหรับระเบียงเศรษฐกิจพิเศษภาคเหนือ
(RSP North BCG Innovation Headquarter for NEC)

ที่ตั้งโครงการ
พื้นที่การศึกษามหาวิทยาลัยเชียงใหม่ ตำบลแม่เหียะ
อำเภอเมืองเชียงใหม่ จังหวัดเชียงใหม่

สถาปนิก
ปจิตพงษ์ พงษ์ศิวาภัย ว-ภส.11
จิรวุฒิ พลกล้า ส.สถ.2325
ชุติพงศ์ วงศ์ภูงา ว.สถ.636
ธีระวุฒิ อินทรมงคล ภ.สถ.8099
อิศรา อารีรอบ สสถ. 3600
สุทธิวัต ภานุโศภิษฐ์ ภ.สถ.11796
กวีวัธน์ มนูสุรสิทธิ์ ภ.สถ.18545
ศุภจิต สระมัจฉา ภ.สถ.18573

วิศวกรโครงสร้าง
พชร ภูวัฒนานุสรณ์ วย.1196
จักรินพันธ์ สกลภูวรักษ์ สย.10114
วงษ์เทพ ตั้งศิริกุล สย. 9453

วิศวกรระบบไฟฟ้าและสื่อสาร
กฤษณะ ยินดี วฟก.948
อรรถพล ปินไชย สฟก.6035

วิศวกรระบบสุขาภิบาล ระบบป้องกันอัคคีภัย
จรัสพล ตริยางกูลศรี วส.73
ชนวัฒน์ นิทัศน์วิจิตร สส.338

วิศวกรระบบเครื่องกลและระบบปรับอากาศ
สมศักย์ อัตประชา วก.933

มัณฑนากร

ภูมิสถาปัตยกรรม
ธนพงษ์ หาญศิริวัฒนกิจ ส.สถ.3765

รายการแก้ไขแบบ

เลขที่	วันที่	รายละเอียด

เขียนโดย -
ตรวจสอบโดย -

วันที่ 02 พฤศจิกายน 2568
มาตราส่วน A0 1 : 50

ชื่อแบบ
แบบขยายโครงสร้างคอนกรีต 2/4

รหัสแบบ S-51

รหัสโครงการ
จำนวนแผ่นรวม 00

CAD FILE :

แบบก่อสร้าง
(Construction Drawing)

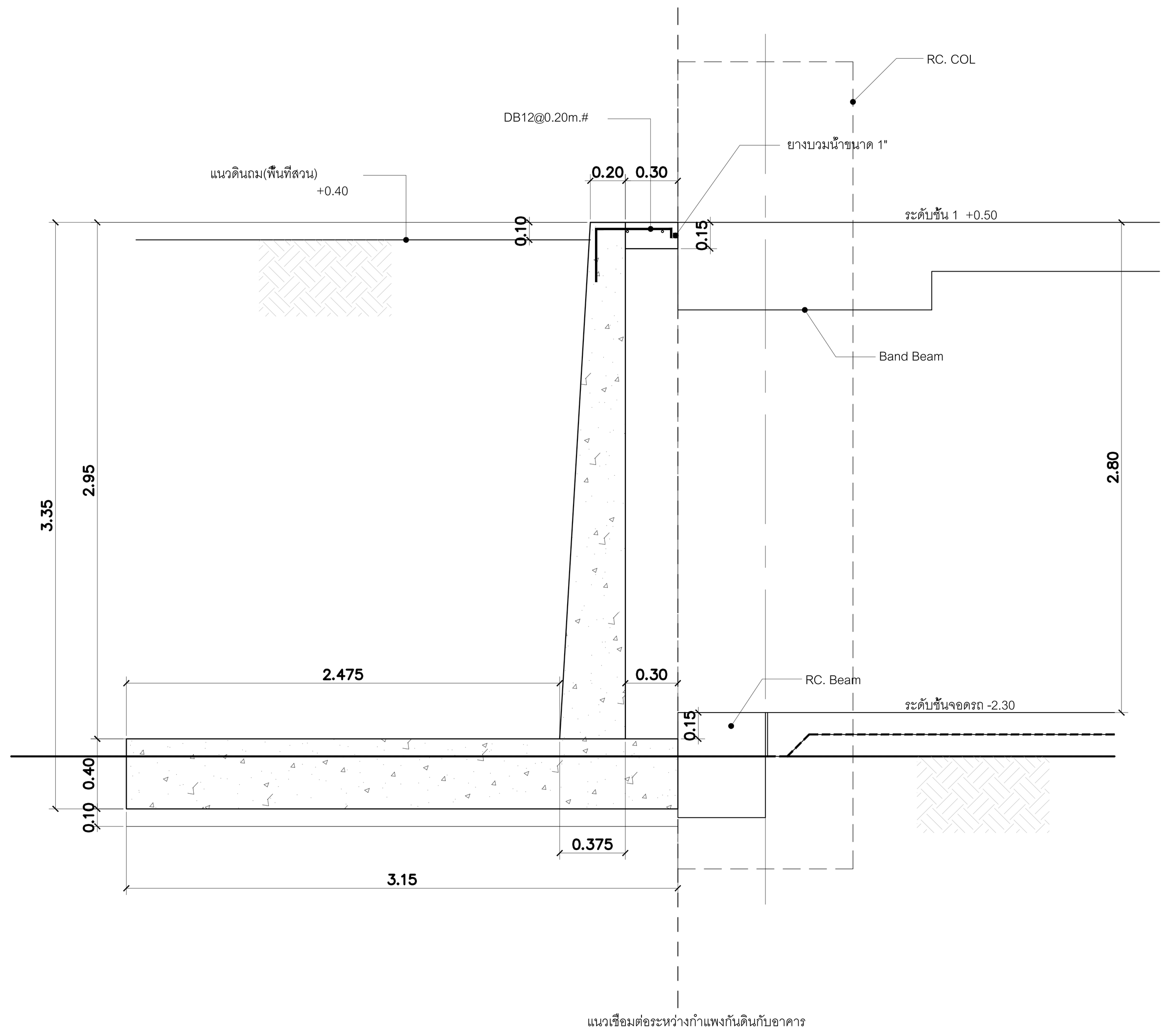

แบบขยายกำแพงกันดิน FW2
SCALE 1 : 25

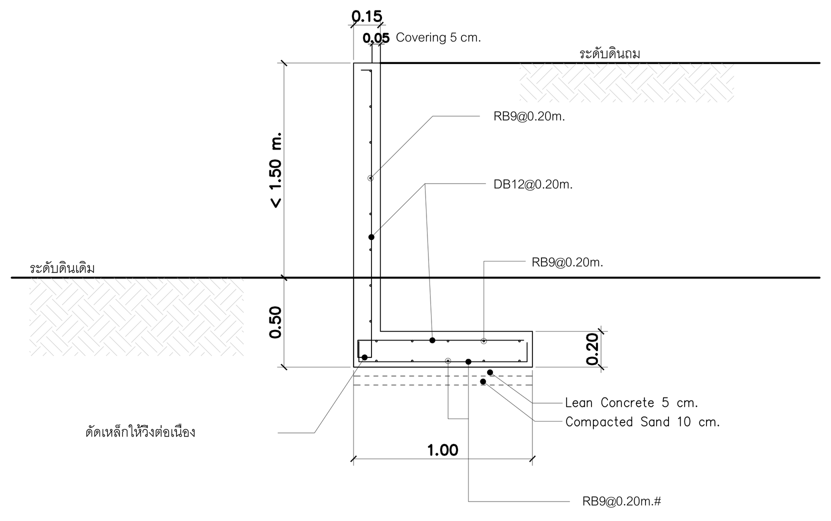

1. กรณีดินถมข้างกำแพงกันดินสูงไม่เกิน 1.50 m.

แบบขยายกำแพงกันดิน คสล. FW1
SCALE 1 : 25

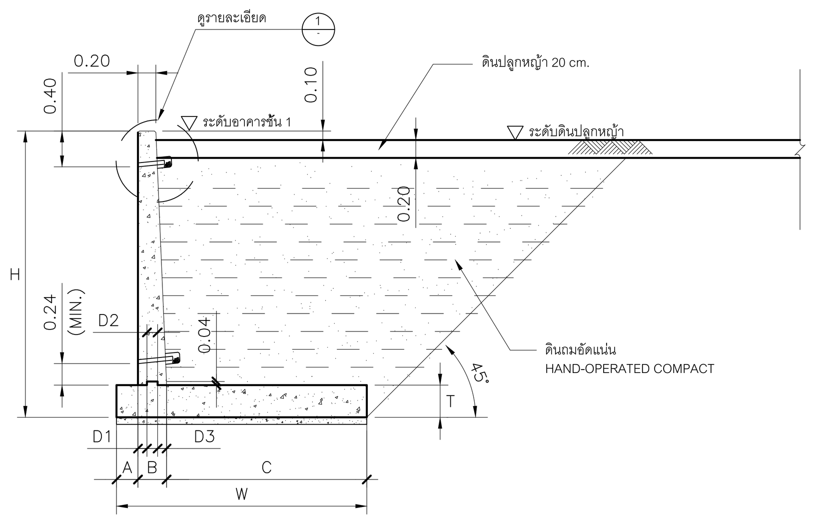

รูปตัดตามขวางของกำแพงกันดินแบบฐานแผ่

ตารางที่ 1 มิติของกำแพงกันดินและค่ากำลังแบกทานปลอดภัย (Q_{all}) ของดินเดิม

H (m.)	A (m.)	B (m.)	C (m.)	D1 (m.)	D2 (m.)	D3 (m.)	T (m.)	W (m.)	Q_{all} (kN/m^2)
4.00	0.30	0.40	2.80	0.125	0.15	0.125	0.45	3.50	150.00
3.50	0.30	0.375	2.475	0.125	0.15	0.10	0.40	3.15	130.00
3.00	0.20	0.35	2.05	0.10	0.15	0.10	0.35	2.60	124.00

1. ในกรณีที่ความสูง (H) อยู่ระหว่างค่าที่กำหนด
ให้ใช้ค่า A, B, C, T, W ของความสูงค่าที่มากกว่า
2. ค่ากำลังแบกทานปลอดภัย (Q_{all}) ของดินเดิม ต้องหาโดยใช้ค่า
ตัวคูณปลอดภัย (Factor of Safety ; FS.) ไม่น้อยกว่า 3.0

ตารางที่ 2 ตารางเหล็กเสริมต่อความยาวกำแพง 1.00 เมตร

กำแพงสูง 3.00 ม.

เหล็กเสริมกำแพง	S1	12	0.30	2.00	0.50	2.50
	S2					
	S3	16	0.30	2.90	0.50	3.40
	S4	16	0.30	2.90		2.90
	S5	12	0.30	1.00		1.00
	S6	12	0.30	1.00		1.00
	S7	9	0.30	0.15	0.15	0.45
เหล็กเสริมฐานของกำแพง	B1	16	0.20	2.65		2.65
	B2	25	0.30	2.65		2.65
	B3	20	0.30	1.85		1.85
	B4	20	0.30	1.05		1.05
	B5	12	0.30	1.00		1.00
	B6	12	0.30	1.00		1.00
	B7	16		1.00		1.00

กำแพงสูง 3.50 ม.

เหล็กเสริมกำแพง	S1	16	0.30	1.35	0.60	1.95
	S2	16	0.30	2.50	0.60	3.10
	S3	16	0.30	3.40	0.60	4.00
	S4	16	0.30	3.40		3.40
	S5	12	0.30	1.00		1.00
	S6	12	0.30	1.00		1.00
	S7	9	0.30	0.15	0.15	0.45
เหล็กเสริมฐานของกำแพง	B1	20	0.20	3.00		3.00
	B2	20	0.30	3.00		3.00
	B3	25	0.30	2.30		2.30
	B4	25	0.30	1.80		1.80
	B5	12	0.275	1.00		1.00
	B6	12	0.275	1.00		1.00
	B7	16		1.00		1.00

กำแพงสูง 4.00 ม.

เหล็กเสริมกำแพง	S1	16	0.30	1.60	0.65	2.25
	S2	16	0.30	3.00	0.65	3.65
	S3	16	0.30	3.90	0.65	4.55
	S4	16	0.30	3.90		3.90
	S5	12	0.275	1.00		1.00
	S6	12	0.275	1.00		1.00
	S7	9	0.30	0.15	0.15	0.45
เหล็กเสริมฐานของกำแพง	B1	20	0.20	3.35		3.35
	B2	25	0.30	3.35		3.35
	B3	25	0.30	2.50		2.50
	B4	25	0.30	1.70		1.70
	B5	12	0.20	1.00		1.00
	B6	12	0.20	1.00		1.00
	B7	16		1.00		1.00

* ในกรณีที่ความสูง (H) อยู่ระหว่างค่าที่กำหนด
ให้ลดความยาวเหล็ก S3 , S4 ตามความสูงจริง

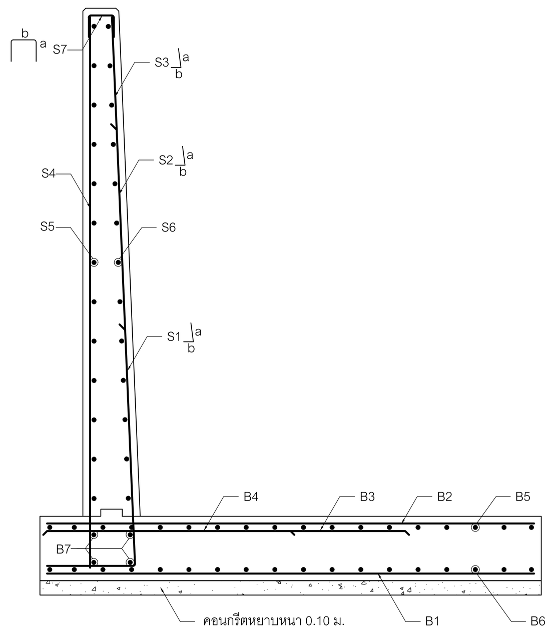

รูปตัดตามขวางแสดงเหล็กเสริมกำแพงและฐาน

รายการประกอบแบบ

1. มิติเป็นเมตร นอกจากระบุเป็นอย่างอื่น
2. คอนกรีตที่ใช้เป็นประเภทผสมกันซึม
3. ห้ามก่อสร้างกำแพงกันดินแบบไม่มีเสาเข็มตามแบบแผ่นนี้ บนดินเดิมหรือดินถมที่มีชั้นดินเหนียวอ่อน (SOFT CLAY) แทรกอยู่ลึกจากผิวดินน้อยกว่า 1.5 เท่าของความสูงกำแพงกันดิน (H)
4. ผู้รับจ้างต้องเสนอวัสดุที่ใช้เป็นทรายถมหลังกำแพง และผลการทดสอบวัสดุให้ผู้ควบคุมงานพิจารณาอนุมัติก่อนดำเนินการ โดยมีคุณสมบัติดังนี้
   - 4.1 ทรายถมหลังกำแพงต้องมีคุณสมบัติระบายน้ำได้ดี (FREE DRAINING), ไม่ขยายตัว (NONEXPANSIVE) และไม่ผุสลาย (NONCORROSIVE) ห้ามใช้ดินแป้งและดินเหนียว (SILT AND CLAY) เด็ดขาด
   - 4.2 การบดอัดต้องบดอัดด้วยเครื่องมือชนิดเบา ความหนาไม่เกินชั้นละ 25 ซม.
5. ผู้รับจ้างต้องส่งผลการสำรวจชั้นดินโดยมีค่ากำลังแบกทานปลอดภัย (ALLOWABLE BEARING CAPACITY) ของดินเดิมไม่ต่ำกว่าที่กำหนดในตารางที่ 1 ให้ผู้ควบคุมงานพิจารณาก่อนดำเนินการก่อสร้าง
6. กำแพงกันดินรูปแบบนี้เหมาะที่จะใช้กับงานก่อสร้างใหม่หรือขยายถนนที่ไม่กระทบต่อโครงสร้างถนนเดิม

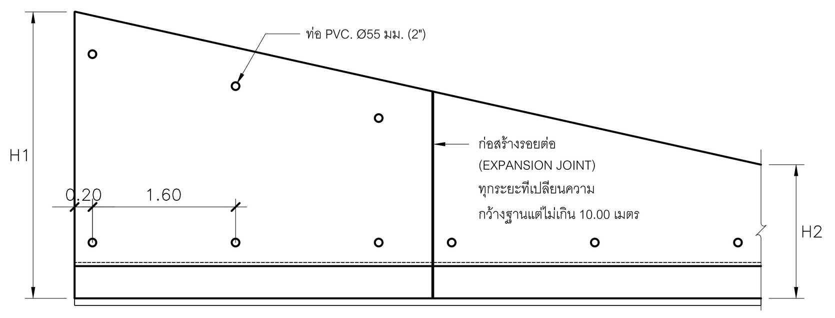

รูปด้านข้างกำแพงกันดินในกรณีที่ความสูงไม่คงที่

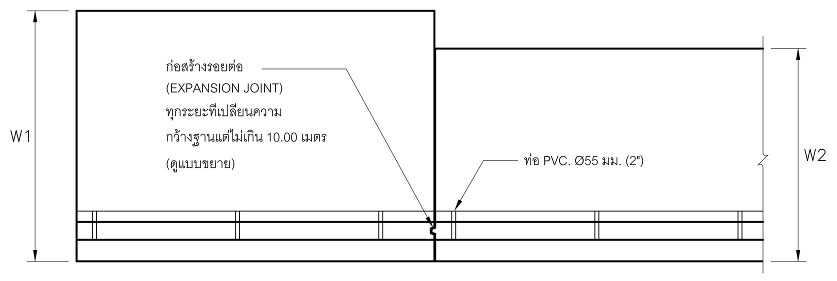

แปลนกำแพงกันดินในกรณีที่ความสูงไม่คงที่

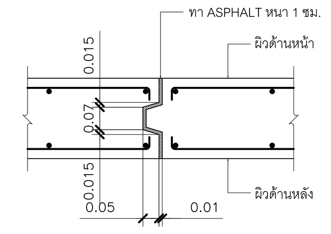

รายละเอียดรอยต่อของผนังกำแพง

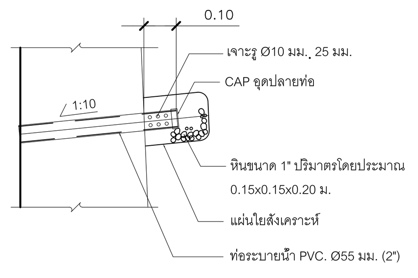

รายละเอียด 1

FW2 กำแพงกันดินแปรผันตามความสูงดิน (ดูแบบขยายรายละเอียด)

*เนื่องจากสภาพดินหน้างานมีความชันต่างระดับกันมาก ผู้รับจ้างควรศึกษาระดับชั้นดินหน้างาน ก่อนเลือกกำแพงกันดินที่เหมาะสมกับระดับชั้นดินในแต่ละแนวกำแพง

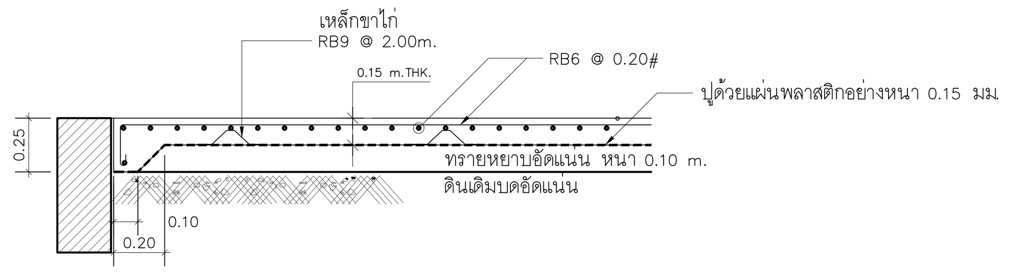

แบบขยายพื้น GS1
มาตราส่วน 1:25

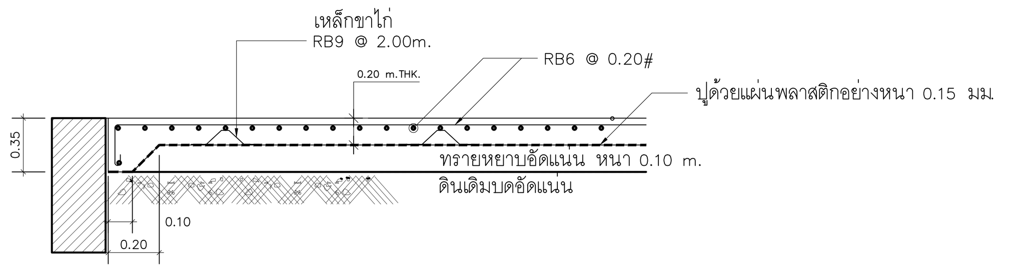

แบบขยายพื้น GS2
มาตราส่วน 1:25

อุทยานวิทยาศาสตร์
และเทคโนโลยี
มหาวิทยาลัยเชียงใหม่

กิจการร่วมค้า พีดี อีส
inside out design
PACDE
PACDE COMPANY LIMITED
215 ถ.ศรีภูมิ ต.ศรีภูมิ อ.เมือง เชียงใหม่ 50200
Tel. 053 221 160 , 02-6453610

เจ้าของโครงการ
สำนักงานปลัดกระทรวงการอุดมศึกษา วิทยาศาสตร์ วิจัยและนวัตกรรม

โครงการ
ก่อสร้างอาคารอุทยานวิทยาศาสตร์ภูมิภาค ภาคเหนือ เพื่อเป็นศูนย์กลางขับเคลื่อนธุรกิจนวัตกรรม BCG สำหรับระเบียงเศรษฐกิจพิเศษภาคเหนือ
(RSP North BCG Innovation Headquarter for NEC)

ที่ตั้งโครงการ
พื้นที่การศึกษามหาวิทยาลัยเชียงใหม่ ตำบลแม่เหียะ อำเภอเมืองเชียงใหม่ จังหวัดเชียงใหม่

สถาปนิก
ปจิตพงษ์ พงษ์ศิวาภัย ว-ภส.11
จิรวุฒิ พลกล้า ส.สถ.2325
ชุติพงศ์ วงศ์ภูงา ว.สถ.636
ธีระวุฒิ อินทรมงคล ภ.สถ.8099
อิศรา อารีรอบ สสถ. 3600
สุทธิวัต ภานุโศภิษฐ์ ภ.สถ.11796
กวีวัธน์ มนูสุรสิทธิ์ ภ.สถ.18545
ศุภจิต สระมัจฉา ภ.สถ.18573

วิศวกรโครงสร้าง
พชร ภูวัฒนานุสรณ์ วย.1196
จักรินพันธ์ สกลภูวรักษ์ สย.10114
วงษ์เทพ ตั้งศิริกุล สย. 9453

วิศวกรระบบไฟฟ้าและสื่อสาร
กฤษณะ ยินดี วฟก.948
อรรถพล ปินไชย สฟก.6035

วิศวกรระบบสุขาภิบาล ระบบป้องกันอัคคีภัย
จรัสพล ตริยางกูลศรี วส.73
ชนวัฒน์ นิทัศน์วิจิตร สส.338

วิศวกรระบบเครื่องกลและระบบปรับอากาศ
สมศักย์ อัตประชา วก.933

มัณฑนากร

ภูมิสถาปัตยกรรม
ธนพงษ์ หาญศิริวัฒนกิจ ส.สถ.3765

รายการแก้ไขแบบ

เลขที่	วันที่	รายละเอียด

เขียนโดย	ตรวจสอบโดย
-	-

วันที่ 02 พฤศจิกายน 2568

มาตราส่วน A0 1 : 25

ชื่อแบบ
แบบขยายโครงสร้างคอนกรีต 3/4

รหัสแบบ S-52

รหัสโครงการ

จำนวนแผ่นรวม 00

CAD FILE :

แบบก่อสร้าง
(Construction Drawing)

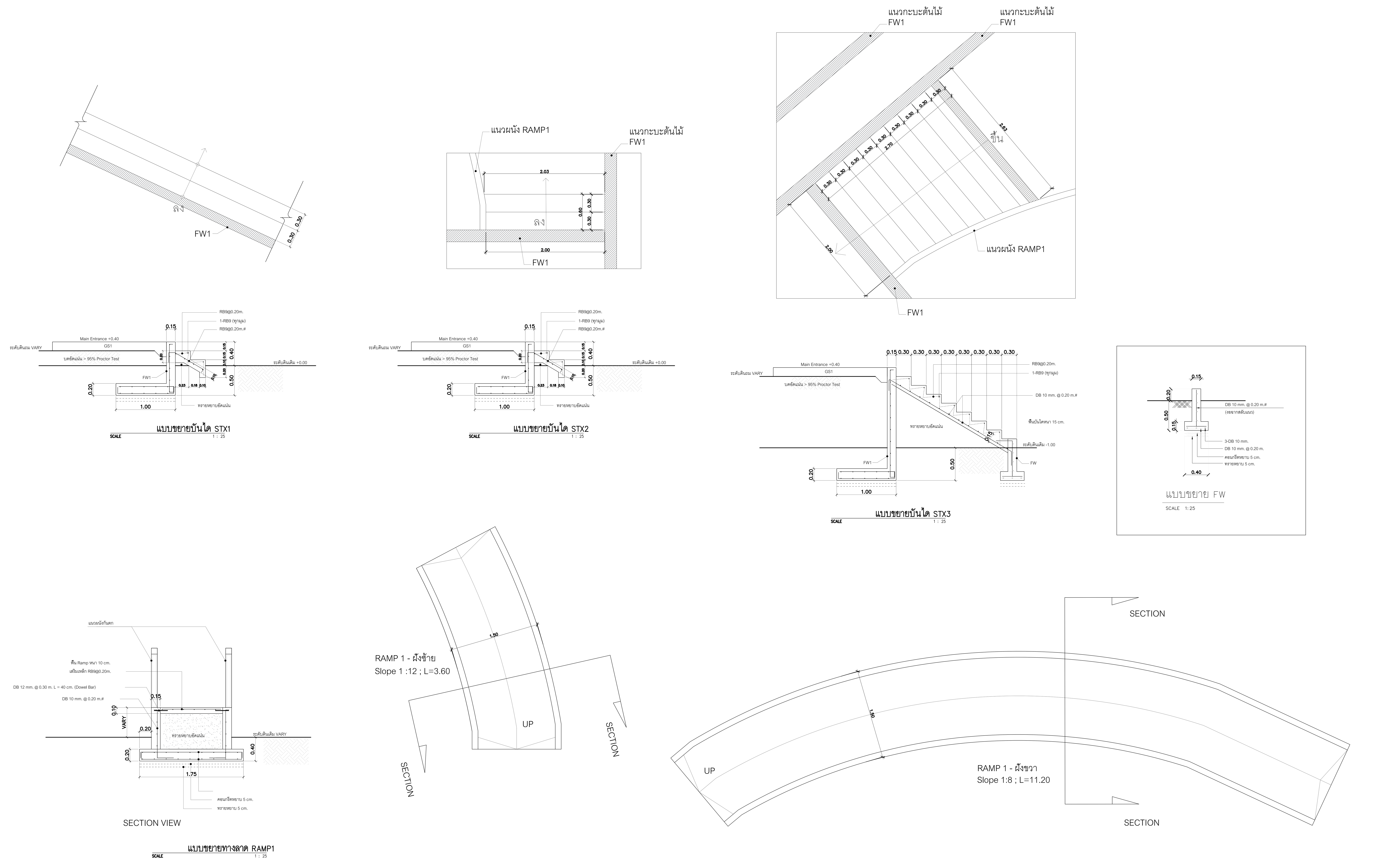

อุทยานวิทยาศาสตร์
และเทคโนโลยี
มหาวิทยาลัยเชียงใหม่

กิจการร่วมค้า พีดี อีส

inside out design

PACDE
PACDE COMPANY LIMITED
215 ถ.ศรีภูมิ ต.ศรีภูมิ อ.เมือง เชียงใหม่ 50200
Tel. 053 221 160 , 02-6453610

เจ้าของโครงการ
สำนักงานปลัดกระทรวงการอุดมศึกษา
วิทยาศาสตร์ วิจัยและนวัตกรรม

โครงการ
ก่อสร้างอาคารอุทยานวิทยาศาสตร์ภูมิภาค ภาคเหนือ
เพื่อเป็นศูนย์กลางขับเคลื่อนธุรกิจนวัตกรรม BCG
สำหรับระเบียงเศรษฐกิจพิเศษภาคเหนือ
(RSP North BCG Innovation Headquarter for NEC)

ที่ตั้งโครงการ
พื้นที่การศึกษามหาวิทยาลัยเชียงใหม่ ตำบลแม่เหียะ
อำเภอเมืองเชียงใหม่ จังหวัดเชียงใหม่

สถาปนิก
ปจิตพงษ์ พงษ์ศิวาภัย ว-ภส.11
จิรวุฒิ พลกล้า ส.สถ.2325
ชุติพงศ์ วงศ์ภูงา ว.สถ.636
ธีระวุฒิ อินทรมงคล ภ.สถ.8099
อิศรา อารีรอบ สสถ. 3600
สุทธิวัต ภานุโศภิษฐ์ ภ.สถ.11796
กวีวัธน์ มนูสุรสิทธิ์ ภ.สถ.18545
ศุภจิต สระมัจฉา ภ.สถ.18573

วิศวกรโครงสร้าง
พชร ภูวัฒนานุสรณ์ วย.1196
จักรินพันธ์ สกลภูวรักษ์ สย.10114
วงษ์เทพ ตั้งศิริกุล สย. 9453

วิศวกรระบบไฟฟ้าและสื่อสาร
กฤษณะ ยินดี วฟก.948
อรรถพล ปินไชย สฟก.6035

วิศวกรระบบสุขาภิบาล ระบบป้องกันอัคคีภัย
จรัสพล ตริยางกูลศรี วส.73
ชนวัฒน์ นิทัศน์วิจิตร สส.338

วิศวกรระบบเครื่องกลและระบบปรับอากาศ
สมศักย์ อัตประชา วก.933

มัณฑนากร

ภูมิสถาปัตยกรรม
ธนพงษ์ หาญศิริวัฒนกิจ ส.สถ.3765

รายการแก้ไขแบบ

เลขที่	วันที่	รายละเอียด

เขียนโดย	ตรวจสอบโดย
-	-
วันที่ 02 พฤศจิกายน 2568	**มาตราส่วน** A0 1 : 25

ชื่อแบบ
แบบขยายโครงสร้างคอนกรีต 4/4

รหัสแบบ S-53

รหัสโครงการ

จำนวนแผ่นรวม 00

CAD FILE :

แบบก่อสร้าง
(Construction Drawing)

*เผื่อระยะ Deflection ของโครงถัก โดยการยกปลายโครงถักขึ้น 2 cm. ขณะติดตั้ง

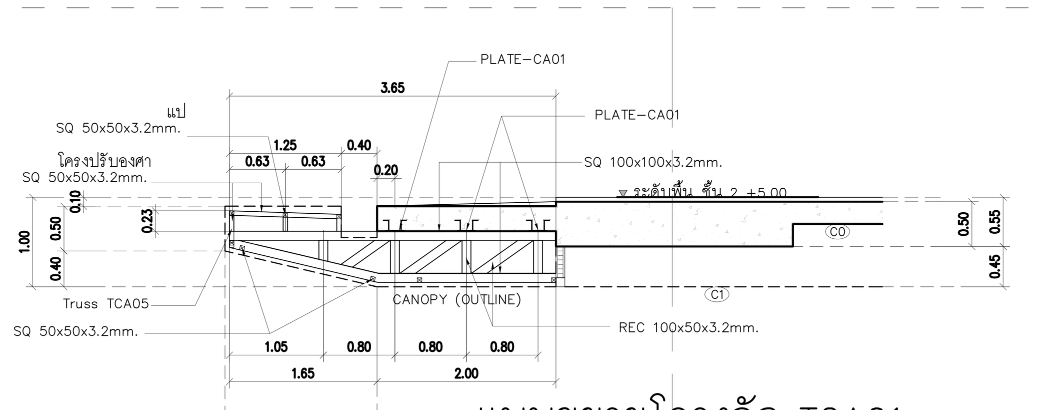

แบบขยายโครงถัก TCA01 @ 2.00 m.

SCALE 1 : 50

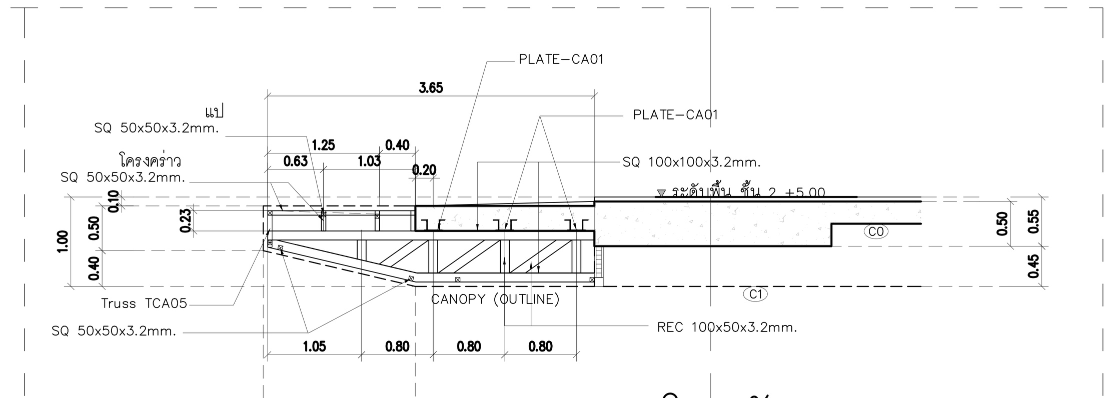

แบบขยายโครงถัก TCA01e (ตัวปิดขอบ)

SCALE 1 : 50

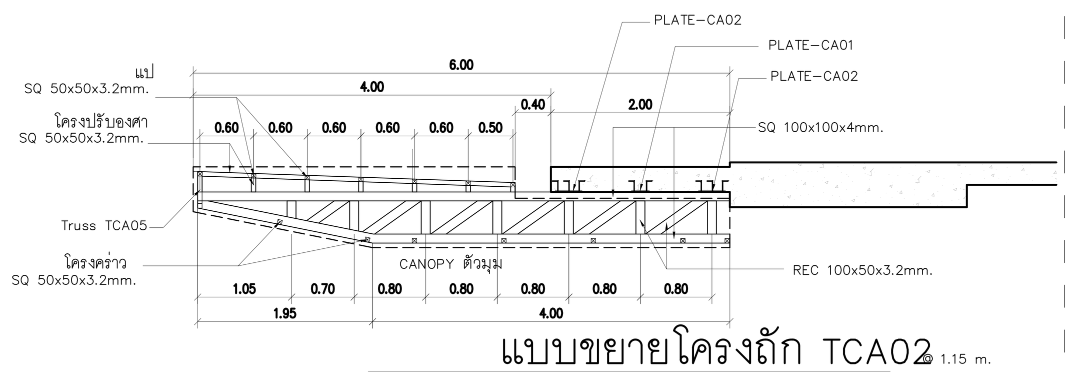

แบบขยายโครงถัก TCA02 @ 1.15 m.

SCALE 1 : 50

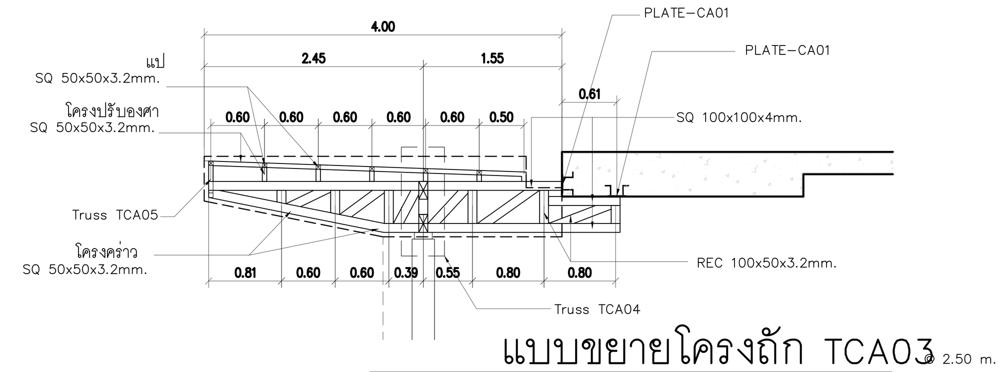

แบบขยายโครงถัก TCA03 @ 2.50 m.

SCALE 1 : 50

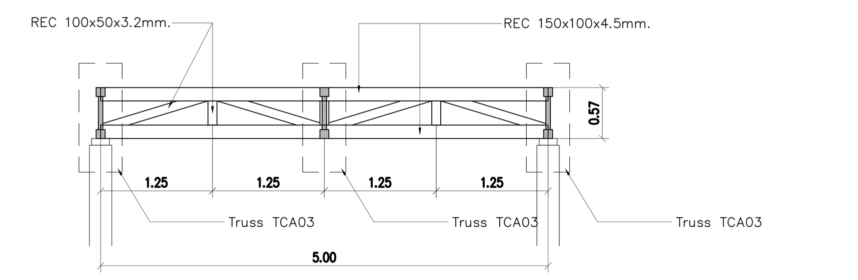

แบบขยายโครงถัก TCA04

SCALE 1 : 50

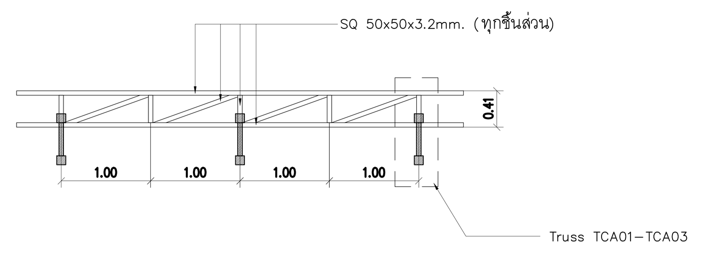

แบบขยายโครงถัก TCA05 ปิดชายหลังคา

SCALE 1 : 50

Note :

วัสดุ Non shrink grout cement ต้องมีค่ากำลังอัด > 700 ks

ลวดเชื่อม ใช้ลวด ELECTRODE ชั้นคุณภาพ E-70xx

Steel Plate ใช้เกรด SS400

Steel Anchor J-Bolt ใช้เกรด 8.8

Steel Dowel Bar ฝังในคอนกรีต ใช้ SD40

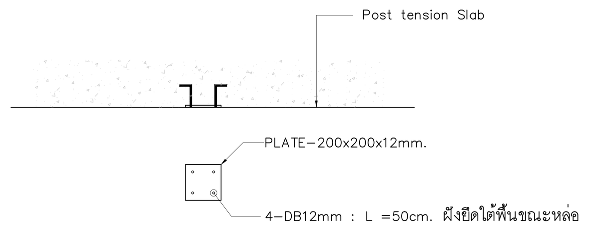

แบบขยาย PLATE-CA01

SCALE 1 : 25

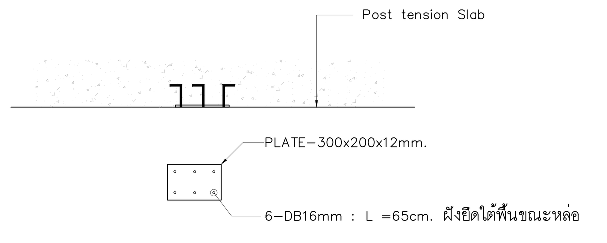

แบบขยาย PLATE-CA02

SCALE 1 : 25

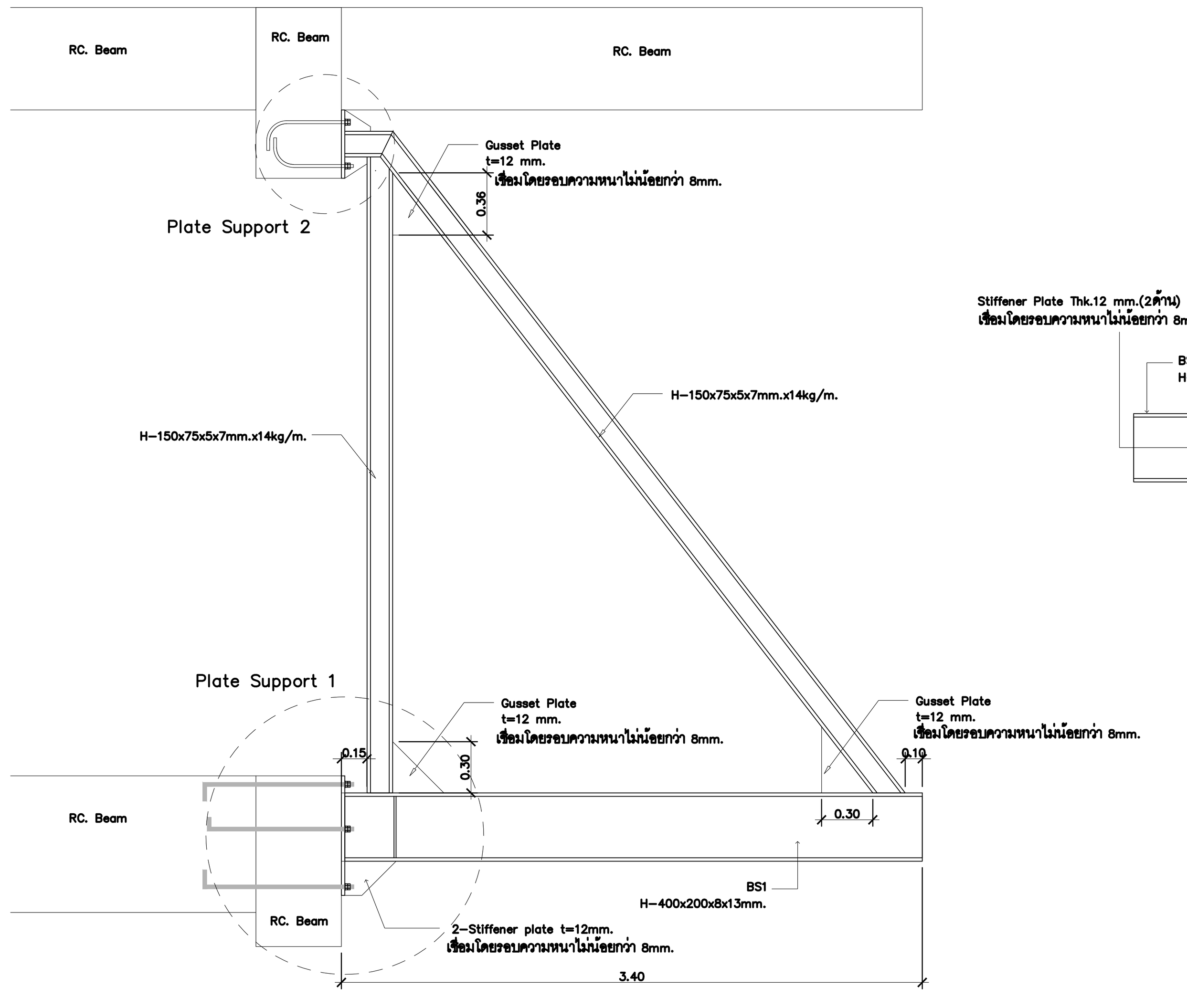

โครงถักทะแยง

มาตราส่วน 1:25

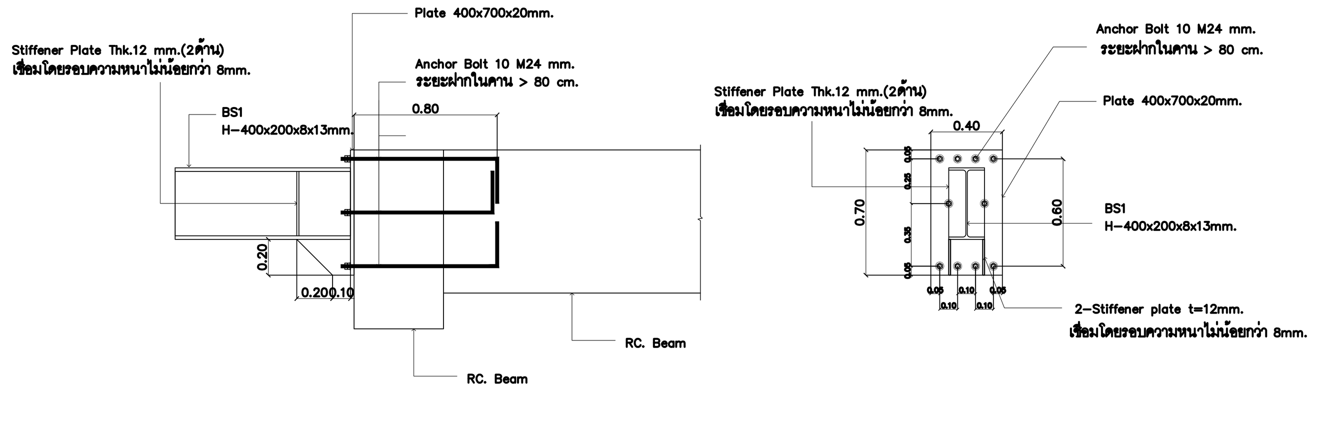

Plate Support 1

มาตราส่วน 1:25

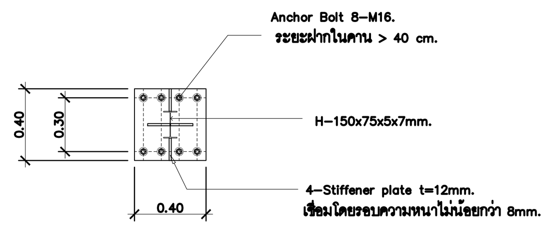

Plate Support 2

มาตราส่วน 1:25

SOLID PLANK SLAB PC strand 4-3/8"
5 CM. CONCRETE TOPPING STEEL BAR 6 MM.
OR WIREMESH 4 MM. SPACING 20 CM.
SAFE SUPERIMPOSED SERVICE LOAD (>400 KG./Sq.M.)
FOR EACH SLAB LENGTH (<4.00M.)

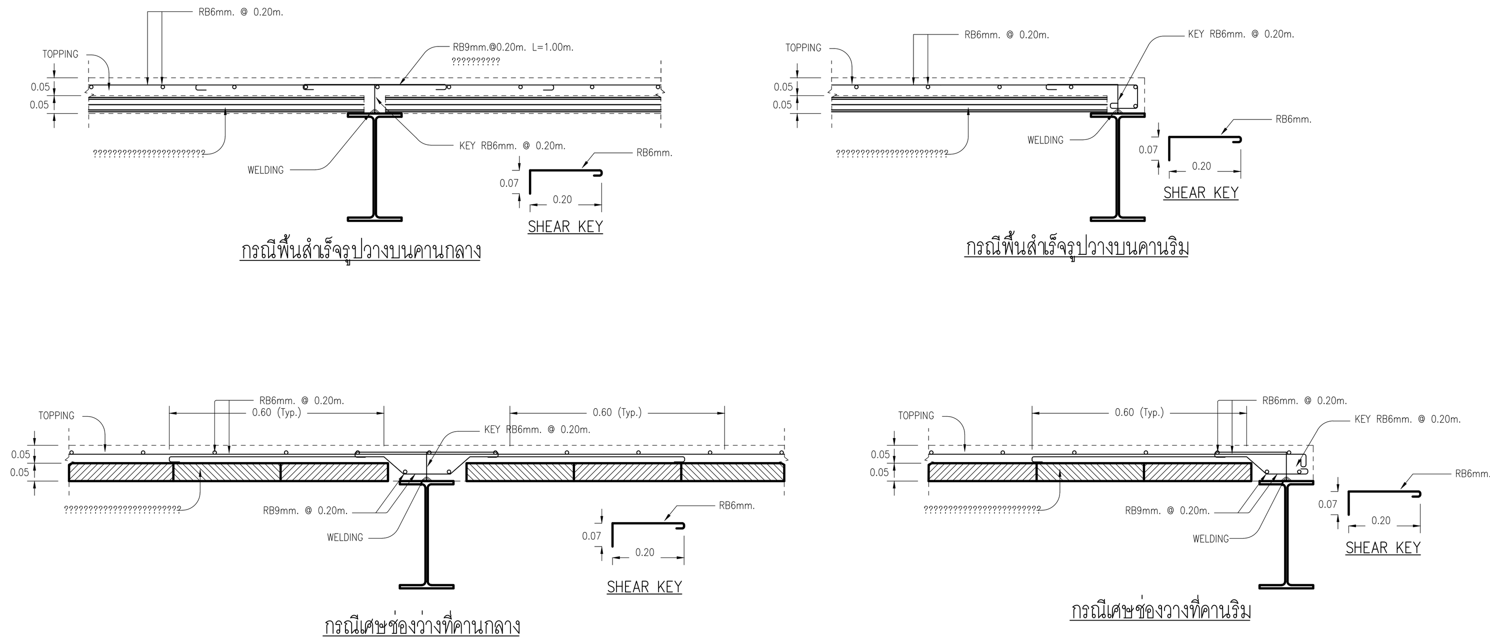

แบบขยายการวางพื้น PS1 บนคานเหล็ก

มาตราส่วน 1:25

อุทยานวิทยาศาสตร์
และเทคโนโลยี
มหาวิทยาลัยเชียงใหม่

กิจการร่วมค้า พีดี อีส

inside out design

PACDE
PACDE COMPANY LIMITED

215 ถ.ศรีภูมิ ต.ศรีภูมิ อ.เมือง เชียงใหม่ 50200
Tel. 053 221 160 , 02-6453610

เจ้าของโครงการ
สำนักงานปลัดกระทรวงการอุดมศึกษา
วิทยาศาสตร์ วิจัยและนวัตกรรม

โครงการ
ก่อสร้างอาคารอุทยานวิทยาศาสตร์ภูมิภาค ภาคเหนือ
เพื่อเป็นศูนย์กลางขับเคลื่อนธุรกิจนวัตกรรม BCG
สำหรับระเบียงเศรษฐกิจพิเศษภาคเหนือ
(RSP North BCG Innovation Headquarter for NEC)

ที่ตั้งโครงการ
พื้นที่การศึกษามหาวิทยาลัยเชียงใหม่ ตำบลแม่เหียะ
อำเภอเมืองเชียงใหม่ จังหวัดเชียงใหม่

สถาปนิก
ปจิตพงษ์ พงษ์ศิวาภัย ว-ภส.11
จิรวุฒิ พลกล้า ส.สถ.2325
ชุติพงศ์ วงศ์ภูงา ว.สถ.636
ธีระวุฒิ อินทรมงคล ภ.สถ.8099
อิศรา อารีรอบ สสถ. 3600
สุทธิวัต ภานุโศภิษฐ์ ภ.สถ.11796
กวีวัธน์ มนูสุรสิทธิ์ ภ.สถ.18545
ศุภจิต สระมัจฉา ภ.สถ.18573

วิศวกรโครงสร้าง
พชร ภูวัฒนานุสรณ์ วย.1196
จักรินพันธ์ สกลภูวรักษ์ สย.10114
วงษ์เทพ ตั้งศิริกุล สย. 9453

วิศวกรระบบไฟฟ้าและสื่อสาร
กฤษณะ ยินดี วฟก.948
อรรถพล ปินไชย สฟก.6035

วิศวกรระบบสุขาภิบาล ระบบป้องกันอัคคีภัย
จรัสพล ตริยางกูลศรี วส.73
ชนวัฒน์ นิทัศน์วิจิตร สส.338

วิศวกรระบบเครื่องกลและระบบปรับอากาศ
สมศักย์ อัตประชา วก.933

มัณฑนากร

ภูมิสถาปัตยกรรม
ธนพงษ์ หาญศิริวัฒนกิจ ส.สถ.3765

รายการแก้ไขแบบ

เลขที่	วันที่	รายละเอียด

เขียนโดย	ตรวจสอบโดย
-	-
วันที่ 02 พฤศจิกายน 2568	**มาตราส่วน** A0 1 : 25

ชื่อแบบ
แบบขยายโครงสร้างเหล็ก 1/4

รหัสแบบ S-54

รหัสโครงการ

จำนวนแผ่นรวม 00

CAD FILE :

แบบก่อสร้าง
(Construction Drawing)

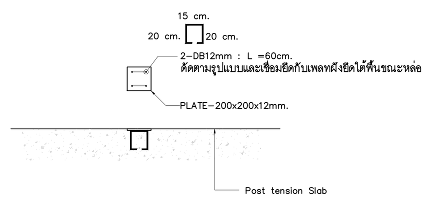

แบบขยาย PLATE-CA01

SCALE 1 : 25

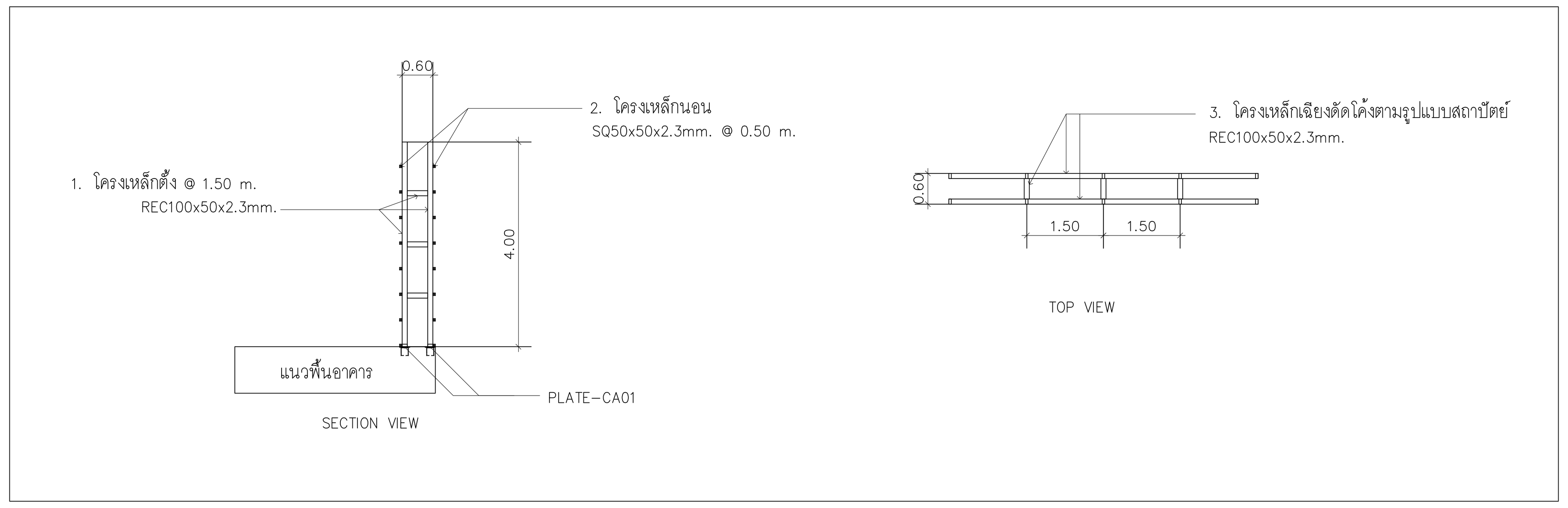

ผนังประดับ TYPE 3

กรุผนังประดับบนโครงเหล็กแนวตั้ง / แนวนอน / แนวเฉียง

1. โครงเหล็กตั้ง เป็นเสาคู่ REC100x50x2.3mm. @ 1.50 m.
2. โครงเหล็กนอน เป็นคานคู่ SQ50x50x2.3mm. @ 0.50 m.
3. โครงเหล็กเฉียงดัดโค้งตามรูปแบบสถาปัตย์ เป็นคานคู่ REC100x50x2.3mm.

ผนังประดับ TYPE 1

ผนังก่ออิฐู มีโครงคร่าวเหล็ก SQ25x25x2mm. @ 0.40 x 0.40 m.เพื่อกรุผนังประดับ

ผนังประดับ TYPE 2

กรุผนังประดับรอบโครงถักเหล็ก

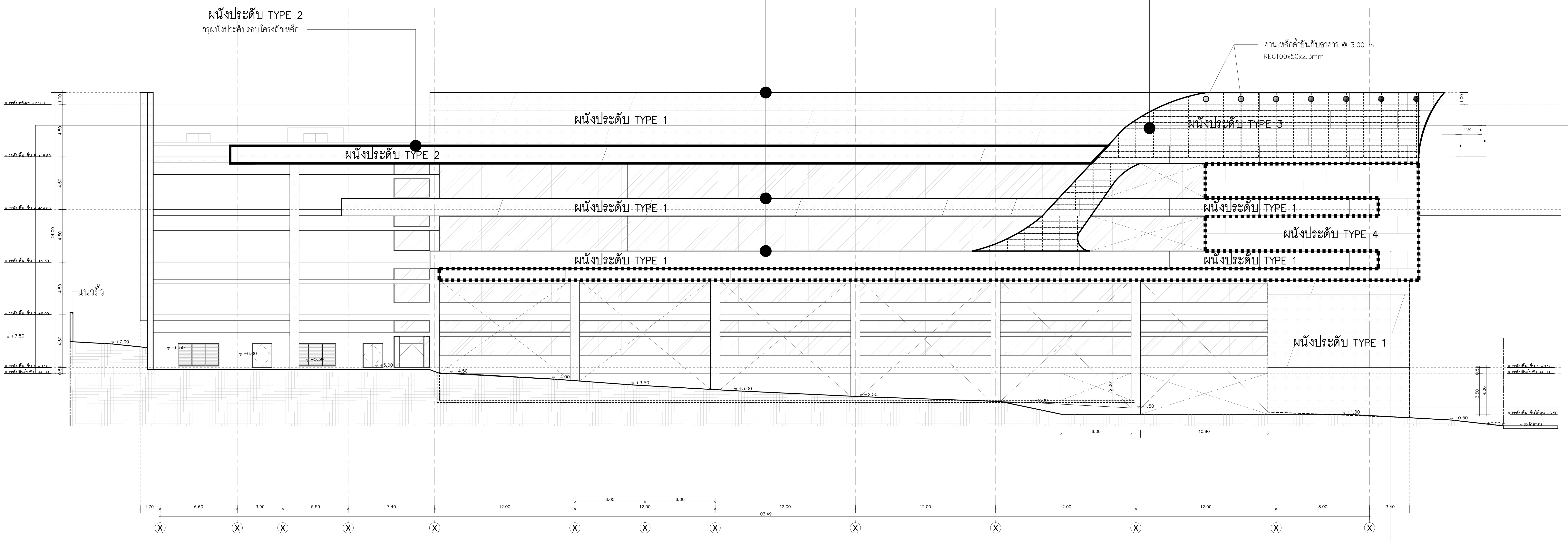

แบบขยายโครงสร้างผนังประดับ

SCALE 1 : 150

ผนังประดับ TYPE 4

กรุผนังประดับหุ้มผนังก่ออิฐู โดยมีระยะห่างจากผนังประมาณ 80 cm. โครงคร่าวเหล็กยึดกับพื้น คสล.

1. โครงเหล็กตั้ง เป็นเสาเดี่ยว REC100x50x2.3mm. @ 1.50 m.
2. โครงเหล็กนอน เป็นคานเดี่ยว SQ50x50x2.3mm. @ 0.50 m.

อุทยานวิทยาศาสตร์
และเทคโนโลยี
มหาวิทยาลัยเชียงใหม่

กิจการร่วมค้า พีดี อีส

PACDE
PACDE COMPANY LIMITED

215 ถ.ศรีภูมิ ต.ศรีภูมิ อ.เมือง เชียงใหม่ 50200
Tel. 053 221 160 , 02-6453610

เจ้าของโครงการ

สำนักงานปลัดกระทรวงการอุดมศึกษา วิทยาศาสตร์ วิจัยและนวัตกรรม

โครงการ

ก่อสร้างอาคารอุทยานวิทยาศาสตร์ภูมิภาค ภาคเหนือ เพื่อเป็นศูนย์กลางขับเคลื่อนธุรกิจนวัตกรรม BCG สำหรับระเบียงเศรษฐกิจพิเศษภาคเหนือ (RSP North BCG Innovation Headquarter for NEC)

ที่ตั้งโครงการ

พื้นที่การศึกษามหาวิทยาลัยเชียงใหม่ ตำบลแม่เหียะ อำเภอเมืองเชียงใหม่ จังหวัดเชียงใหม่

สถาปนิก

ปจิตพงษ์ พงษ์ศิวาภัย ว-ภส.11
จิรวุฒิ พลกล้า ส.สถ.2325
ชุติพงศ์ วงศ์ภูงา ว.สถ.636
ธีระวุฒิ อินทรมงคล ภ.สถ.8099
อิศรา อารีรอบ สสถ. 3600
สุทธิวัต ภานุโศภิษฐ์ ภ.สถ.11796
กวีวัธน์ มนูสุรสิทธิ์ ภ.สถ.18545
ศุภจิต สระมัจฉา ภ.สถ.18573

วิศวกรโครงสร้าง

พชร ภูวัฒนานุสรณ์ วย.1196
จักรินพันธ์ สกลภูวรักษ์ สย.10114
วงษ์เทพ ตั้งศิริกุล สย. 9453

วิศวกรระบบไฟฟ้าและสื่อสาร

กฤษณะ ยินดี วฟก.948
อรรถพล ปินไชย สฟก.6035

วิศวกรระบบสุขาภิบาล ระบบป้องกันอัคคีภัย

จรัสพล ตริยางกูลศรี วส.73
ชนวัฒน์ นิทัศน์วิจิตร สส.338

วิศวกรระบบเครื่องกลและระบบปรับอากาศ

สมศักย์ อัตประชา วภ.933

มัณฑนากร

ภูมิสถาปัตยกรรม

ธนพงษ์ หาญศิริวัฒนกิจ ส.สถ.3765

รายการแก้ไขแบบ

เลขที่	วันที่	รายละเอียด

เขียนโดย –	**ตรวจสอบโดย** –
วันที่ 02 พฤศจิกายน 2568	**มาตราส่วน** A0 1 : 150

ชื่อแบบ

แบบขยายโครงสร้างเหล็ก 2/4

รหัสแบบ S-55

รหัสโครงการ	**จำนวนแผ่นรวม** 00

CAD FILE :

แบบก่อสร้าง
(Construction Drawing)

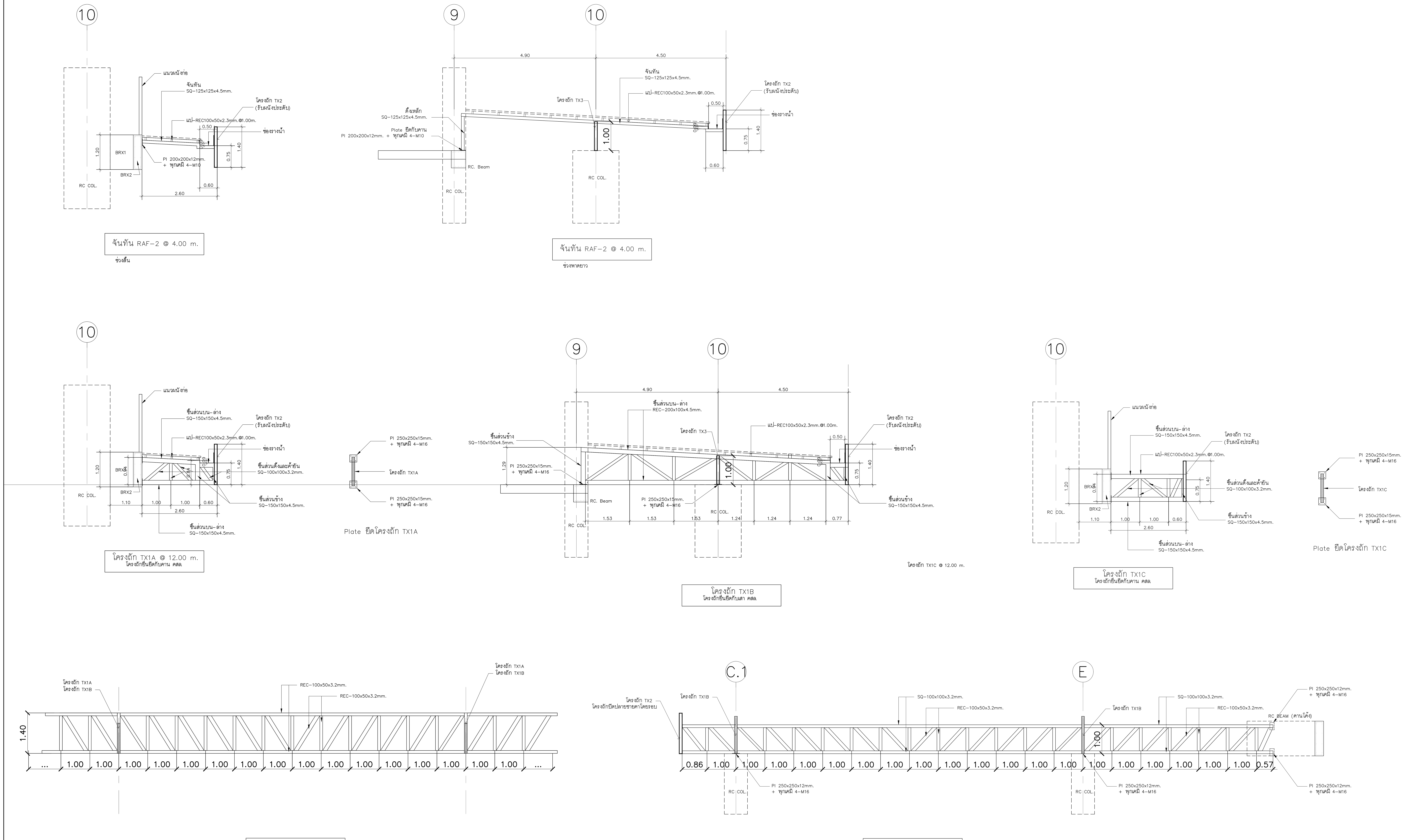

จันทัน RAF-2 @ 4.00 m.

ช่วงสั้น

จันทัน RAF-2 @ 4.00 m.

ช่วงพาดยาว

โครงถัก TX1A @ 12.00 m.
โครงถักยึดกับคาน คสล.

Plate ยึดโครงถัก TX1A

โครงถัก TX1B
โครงถักยึดกับเสา คสล.

โครงถัก TX1C @ 12.00 m.

โครงถัก TX1C
โครงถักยึดกับคาน คสล.

Plate ยึดโครงถัก TX1C

TRUSS TX2

โครงถักปิดปลายชายคาโดยรอบ

TRUSS TX3

อุทยานวิทยาศาสตร์
และเทคโนโลยี
มหาวิทยาลัยเชียงใหม่

กิจการร่วมค้า พีดี อีส

inside out design

PACDE
PACDE COMPANY LIMITED
215 ถ.ศรีภูมิ ต.ศรีภูมิ อ.เมือง เชียงใหม่ 50200
Tel. 053 221 160 , 02-6453610

เจ้าของโครงการ
สำนักงานปลัดกระทรวงการอุดมศึกษา
วิทยาศาสตร์ วิจัยและนวัตกรรม

โครงการ
ก่อสร้างอาคารอุทยานวิทยาศาสตร์ภูมิภาค ภาคเหนือ
เพื่อเป็นศูนย์กลางขับเคลื่อนธุรกิจนวัตกรรม BCG
สำหรับระเบียงเศรษฐกิจพิเศษภาคเหนือ
(RSP North BCG Innovation Headquarter for NEC)

ที่ตั้งโครงการ
พื้นที่การศึกษามหาวิทยาลัยเชียงใหม่ ตำบลแม่เหียะ
อำเภอเมืองเชียงใหม่ จังหวัดเชียงใหม่

สถาปนิก
ปจิตพงษ์ พงษ์ศิวาภัย ว-ภส.11
จิรวุฒิ พลกล้า ส.สถ.2325
ชุติพงศ์ วงศ์ภูงา ว.สถ.636
ธีระวุฒิ อินทรมงคล ภ.สถ.8099
อิศรา อารีรอบ สสถ. 3600
สุทธิวัต ภานุโศภิษฐ์ ภ.สถ.11796
กวีวัธน์ มนูสุรสิทธิ์ ภ.สถ.18545
ศุภจิต สระมัจฉา ภ.สถ.18573

วิศวกรโครงสร้าง
พชร ภูวัฒนานุสรณ์ วย.1196
จักรินพันธ์ สกลภูวรักษ์ สย.10114
วงษ์เทพ ตั้งศิริกุล สย. 9453

วิศวกรระบบไฟฟ้าและสื่อสาร
กฤษณะ ยินดี วฟก.948
อรรถพล ปินไชย สฟก.6035

วิศวกรระบบสุขาภิบาล ระบบป้องกันอัคคีภัย
จรัสพล ตริยางกูลศรี วส.73
ชนวัฒน์ นิทัศน์วิจิตร สส.338

วิศวกรระบบเครื่องกลและระบบปรับอากาศ
สมศักย์ อัตประชา วก.933

มัณฑนากร

ภูมิสถาปัตยกรรม
ธนพงษ์ หาญศิริวัฒนกิจ ส.สถ.3765

รายการแก้ไขแบบ

เลขที่	วันที่	รายละเอียด

เขียนโดย	ตรวจสอบโดย
-	-
วันที่ 02 พฤศจิกายน 2568	**มาตราส่วน** A0 1 : 50

ชื่อแบบ
แบบขยายโครงสร้างเหล็ก 3/4

รหัสแบบ S-56

รหัสโครงการ | **จำนวนแผ่นรวม** 00

CAD FILE :

แบบก่อสร้าง
(Construction Drawing)

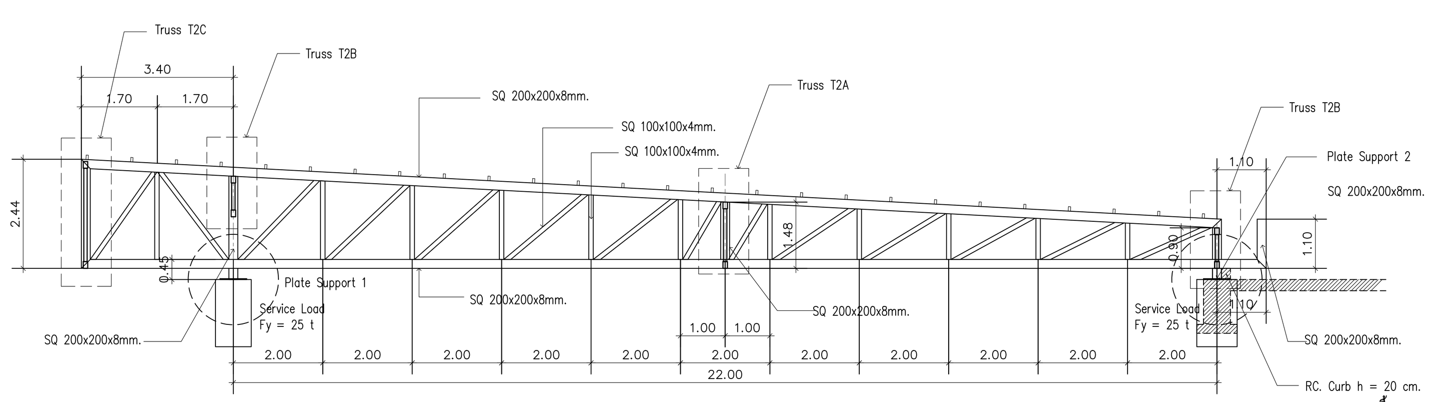

TRUSS T1

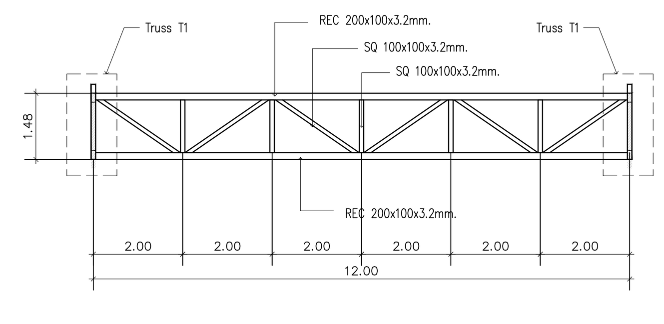

TRUSS T2A

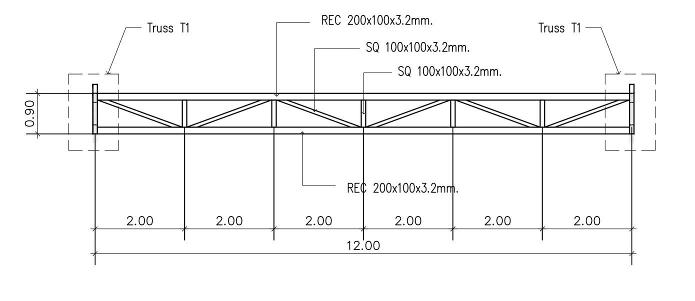

TRUSS T2B

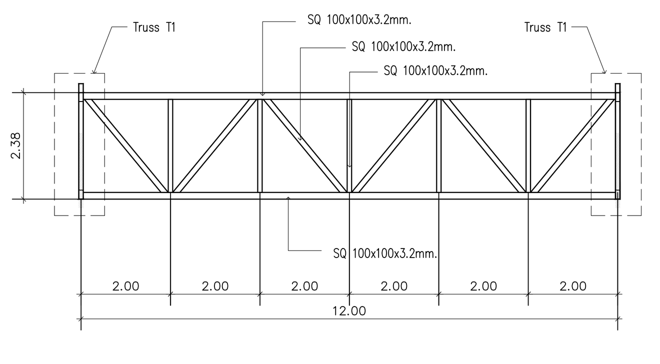

TRUSS T2C

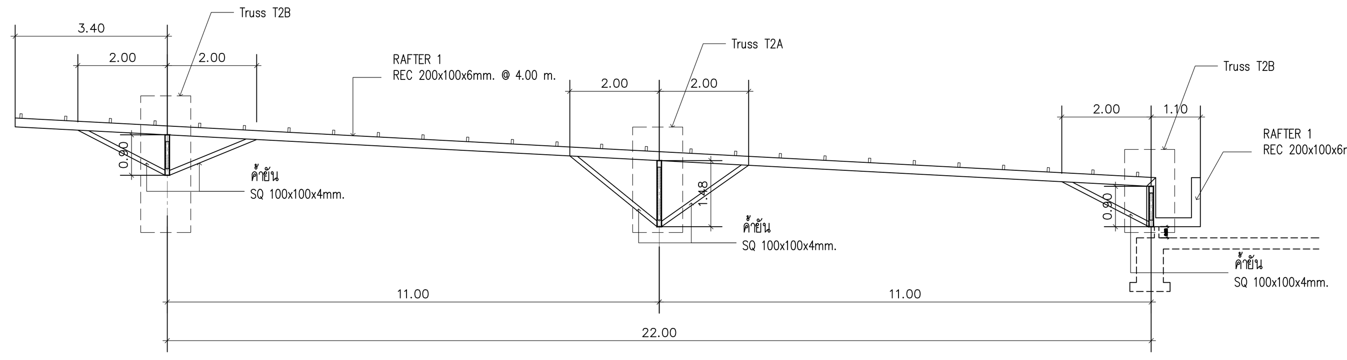

RAFTER 1

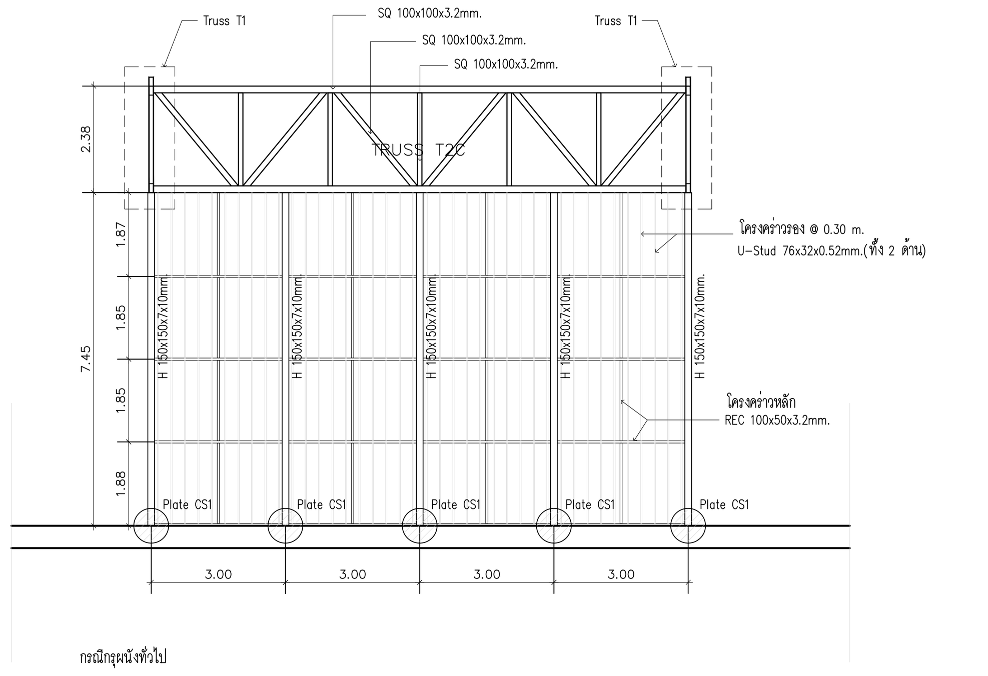

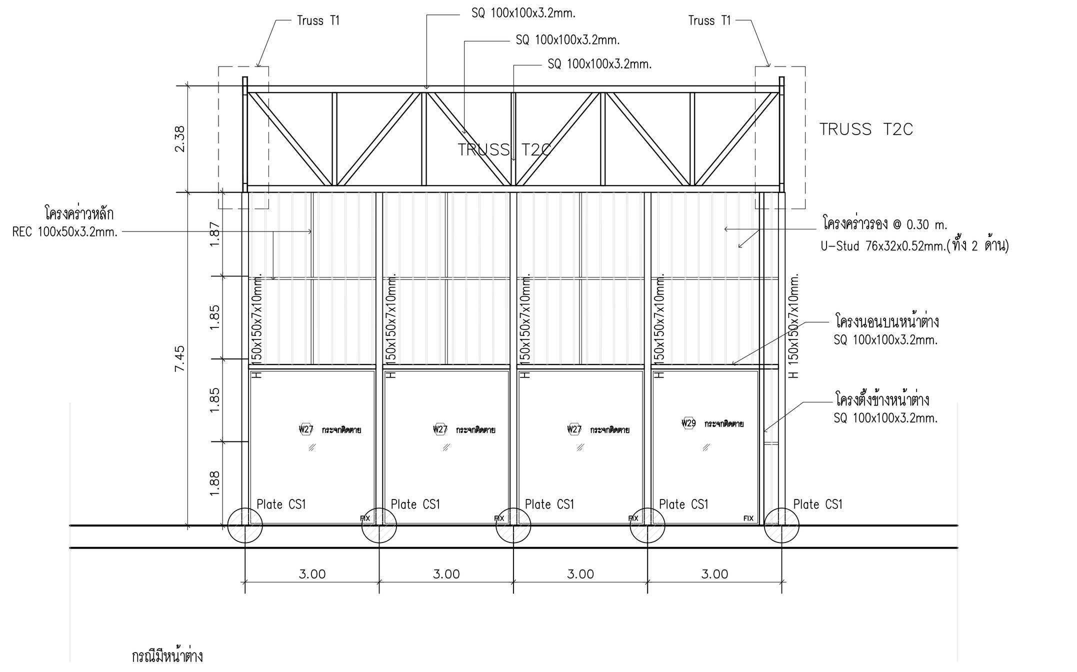

แบบขยายโครงสร้างผนังข้างห้องประชุม ชั้น4

SCALE 1 : 100

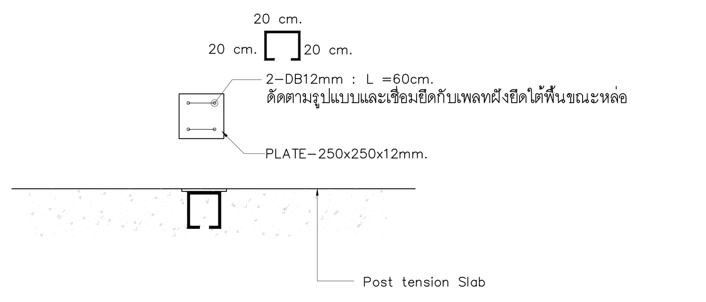

แบบขยาย PLATE-CS1

SCALE 1 : 25

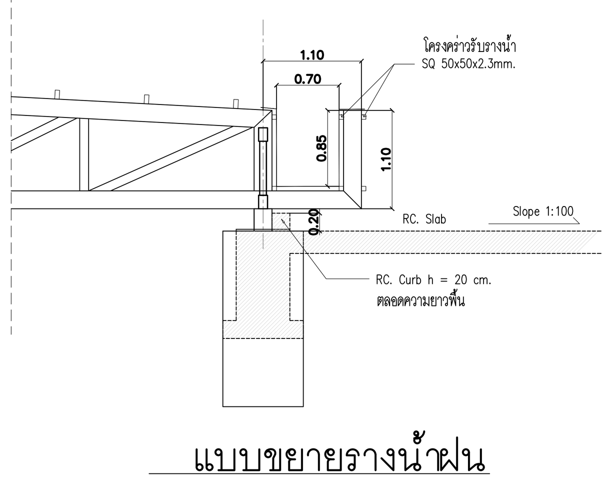

แบบขยายรางน้ำฝน

SCALE 1 : 50

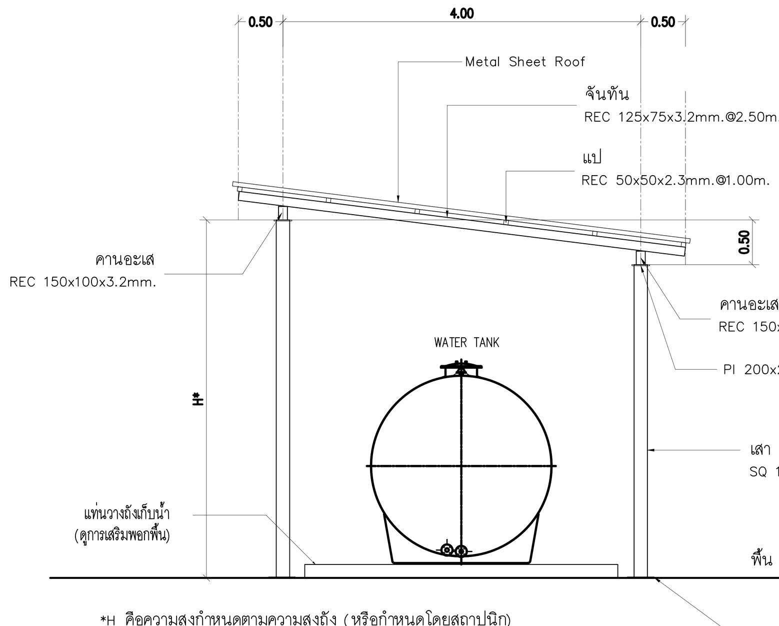

แบบขยายหลังคาคลุมถังเก็บน้ำ(ดาดฟ้า)

SCALE 1 : 50

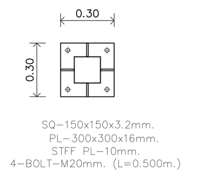

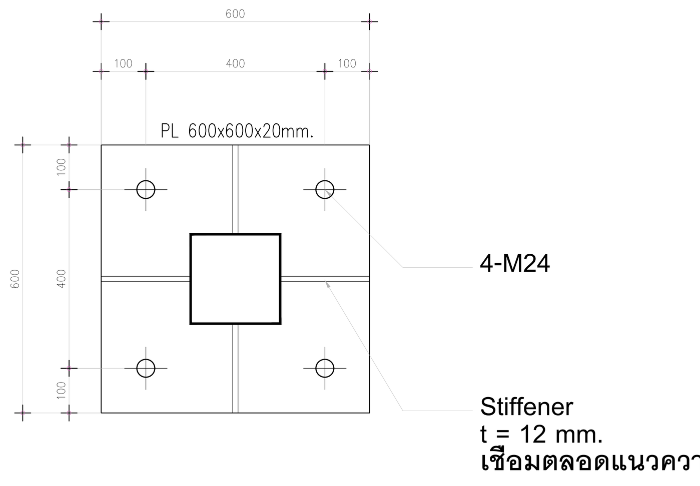

Plate Support 1 - Fixed Plate

SCALE 1 : 10

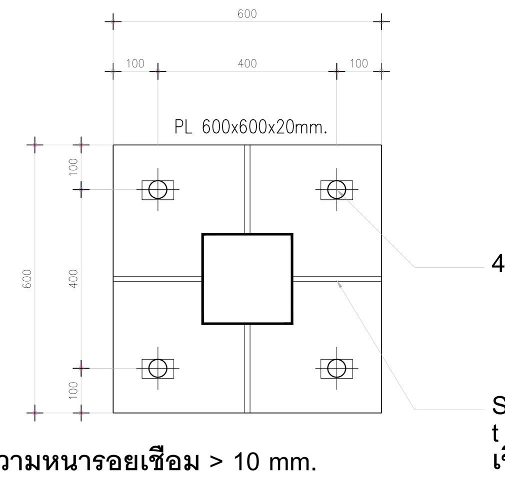

Plate Support 2-Free Plate

SCALE 1 : 10

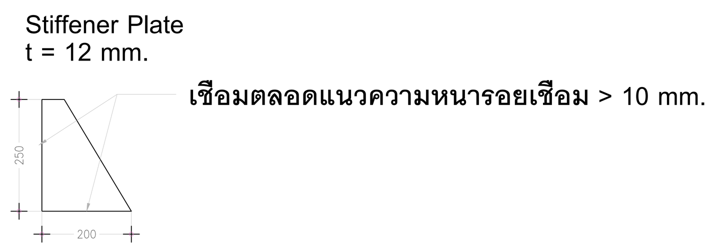

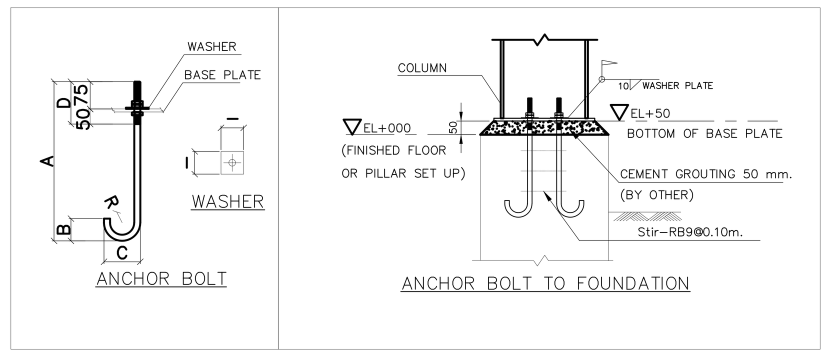

Dimensional Properties :

ANCHOR BOLT	A (mm.)	B (mm.)	C (mm.)	D (mm.)	"R" Radius	WASHER SIZE (X x Y)	BASE PLATE HOLE (mm.)
M16	450	90	80	150	24	50 x 50	22
M20	550	110	100	150	30	60 x 60	26
M24	650	140	128	150	40	75 x 75	30
M27	900	170	160	150	50	85 x 85	33
M30	950	170	160	200	50	90 x 90	36
M36	1000	210	192	200	60	95 x 95	42

Note :

วัสดุ Non shrink grout cement ต้องมีค่ากำลังอัด > 700 ksc. ที่ 28 วัน

ลวดเชื่อม ใช้ลวด ELECTRODE ชั้นคุณภาพ E-70xx

Steel Plate ใช้เกรด SS400

Steel Anchor J-Bolt ใช้เกรด 8.8

Steel Dowel Bar ฝังในคอนกรีต ใช้ SD40

อุทยานวิทยาศาสตร์
และเทคโนโลยี
มหาวิทยาลัยเชียงใหม่

กิจการร่วมค้า พีดี ซีล

inside out design

PACDE
PACDE COMPANY LIMITED
215 ถ.ศรีภูมิ ต.ศรีภูมิ อ.เมือง เชียงใหม่ 50200
Tel. 053 221 160 , 02-6453610

เจ้าของโครงการ
สำนักงานปลัดกระทรวงการอุดมศึกษา วิทยาศาสตร์ วิจัยและนวัตกรรม

โครงการ
ก่อสร้างอาคารอุทยานวิทยาศาสตร์ภูมิภาค ภาคเหนือ เพื่อเป็นศูนย์กลางขับเคลื่อนธุรกิจนวัตกรรม BCG สำหรับระเบียงเศรษฐกิจพิเศษภาคเหนือ
(RSP North BCG Innovation Headquarter for NEC)

ที่ตั้งโครงการ
พื้นที่การศึกษามหาวิทยาลัยเชียงใหม่ ตำบลแม่เหียะ อำเภอเมืองเชียงใหม่ จังหวัดเชียงใหม่

สถาปนิก
ปจิตพงษ์ พงษ์ศิวาภัย ว-ภส.11
จิรวุฒิ พลกล้า ส.สถ.2325
ชุติพงศ์ วงศ์ภูงา ว.สถ.636
ธีระวุฒิ อินทรมงคล ภ.สถ.8099
อิศรา อารีรอบ สสถ. 3600
สุทธิวัต ภานุโศภิษฐ์ ภ.สถ.11796
กวีวัธน์ มนูสุรสิทธิ์ ภ.สถ.18545
ศุภจิต สระมัจฉา ภ.สถ.18573

วิศวกรโครงสร้าง
พชร ภูวัฒนานุสรณ์ วย.1196
จักรินพันธ์ สกลภูวรักษ์ สย.10114
วงษ์เทพ ตั้งศิริกุล สย. 9453

วิศวกรระบบไฟฟ้าและสื่อสาร
กฤษณะ ยินดี วฟก.948
อรรถพล ปินไชย สฟก.6035

วิศวกรระบบสุขาภิบาล ระบบป้องกันอัคคีภัย
จรัสพล ตริยางกูลศรี วส.73
ชนวัฒน์ นิทัศน์วิจิตร สส.338

วิศวกรระบบเครื่องกลและระบบปรับอากาศ
สมศักย์ อัตประชา วก.933

มัณฑนากร

ภูมิสถาปัตยกรรม
ธนพงษ์ หาญศิริวัฒนกิจ ส.สถ.3765

รายการแก้ไขแบบ

เลขที่	วันที่	รายละเอียด

เขียนโดย	ตรวจสอบโดย
-	-
วันที่ 02 พฤศจิกายน 2568	มาตราส่วน A0 1 : 100

ชื่อแบบ
แบบขยายโครงสร้างเหล็ก 4/4

รหัสแบบ S-57

รหัสโครงการ

จำนวนแผ่นรวม 00

CAD FILE :

แบบก่อสร้าง
(Construction Drawing)

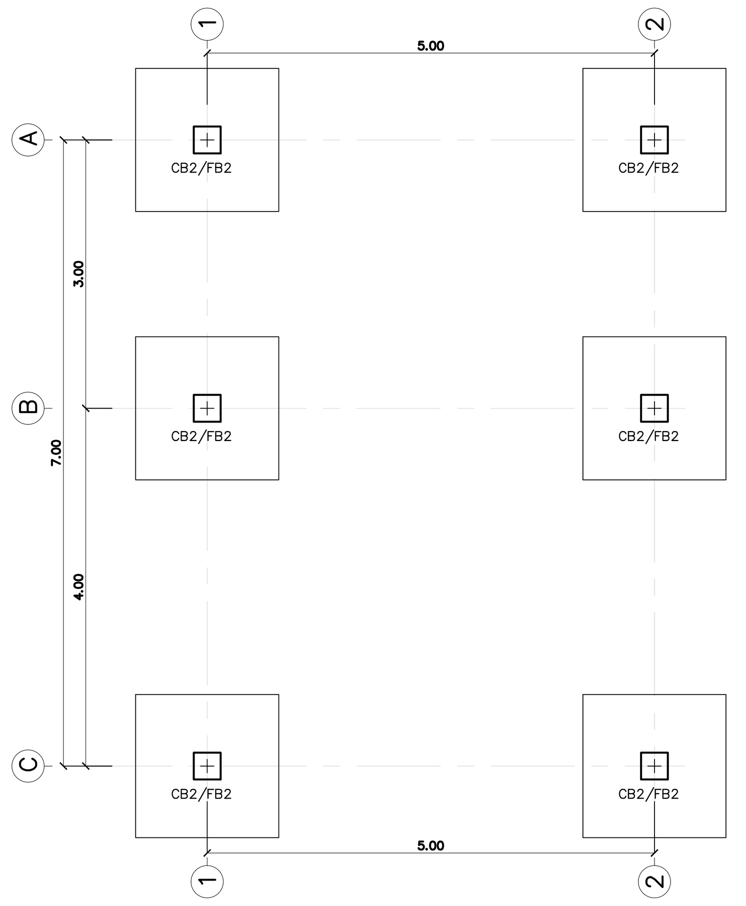

แปลนฐานรากและเสา ห้องพักขยะ
SCALE 1 : 50

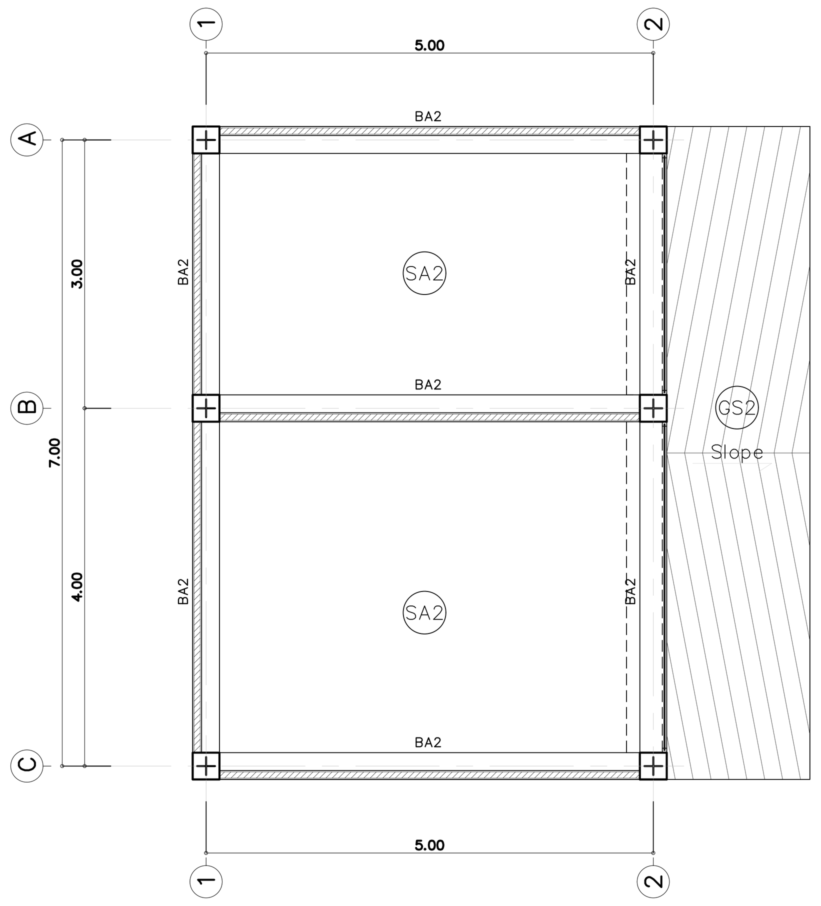

แปลนคานและพื้น ห้องพักขยะ
SCALE 1 : 50

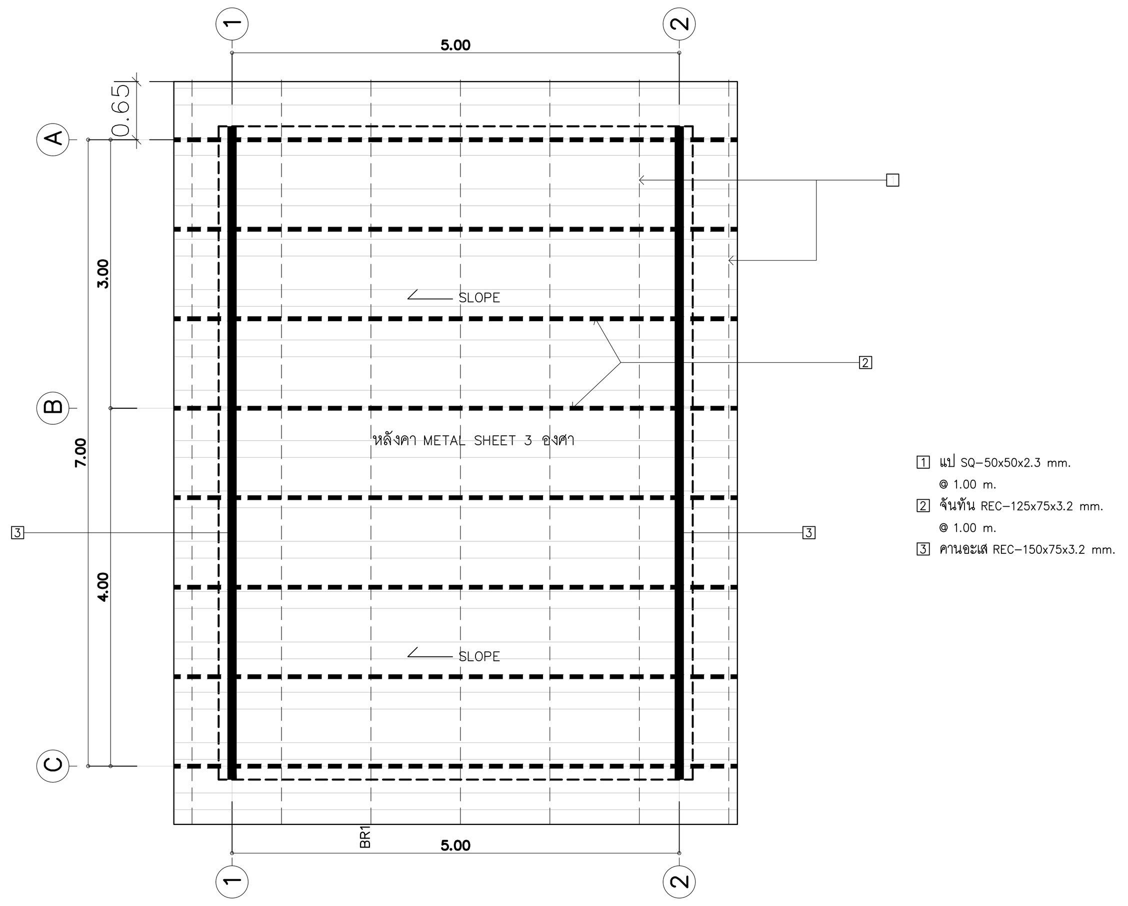

โครงสร้างหลังคา ห้องพักขยะ
SCALE 1 : 50

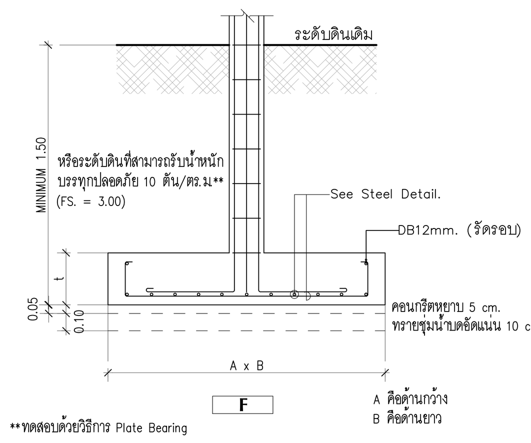

แบบขยายฐานรากแผ่
มาตราส่วน NTS

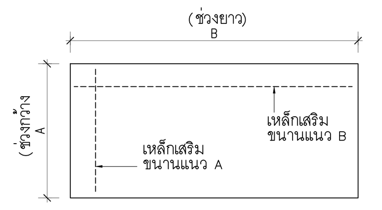

ฐานราก F	ค่า A (m)	ค่า B (m)	ค่า t (m)	รายละเอียดเหล็กเสริมล่าง	รายละเอียดเหล็กเสริมบน
FB2	1.60	1.60	0.30	ขนานแนว A 8-DB16mm.	ขนานแนว A -
				ขนานแนว B 8-DB16mm.	ขนานแนว B -

โครงสร้างคานสำหรับอาคารห้องพักขยะ

BEAM	ALL SPAN
BA2	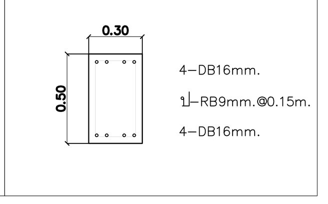

โครงสร้างเสาสำหรับอาคารห้องพักขยะ

แบบขยายเสา	CB2
หลังคา / ชั้นที่ 1	
ชั้นที่ 1 / ฐานราก-ตอม่อ	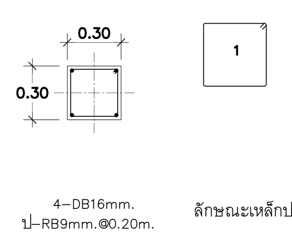

รายละเอียดโครงสร้างเสา
มาตราส่วน 1 : 25

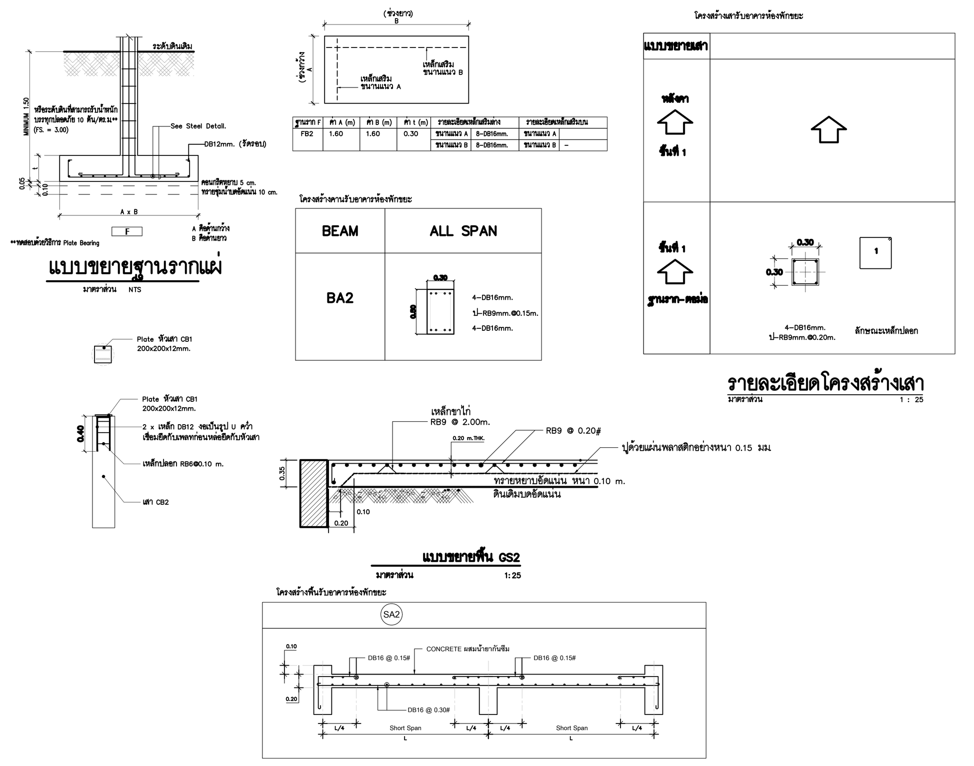

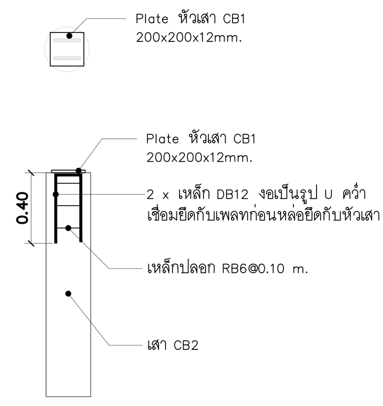

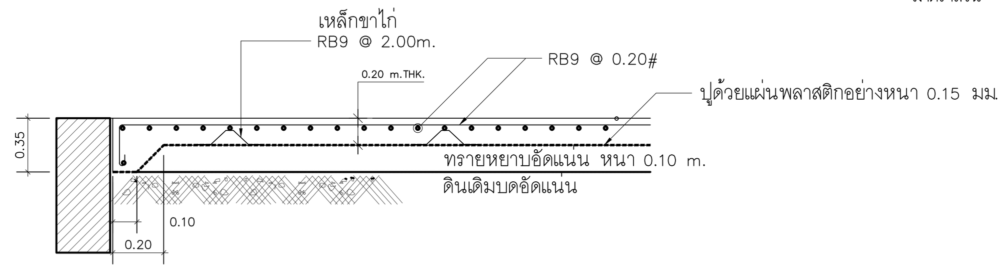

แบบขยายพื้น GS2
มาตราส่วน 1:25

โครงสร้างพื้นสำหรับอาคารห้องพักขยะ

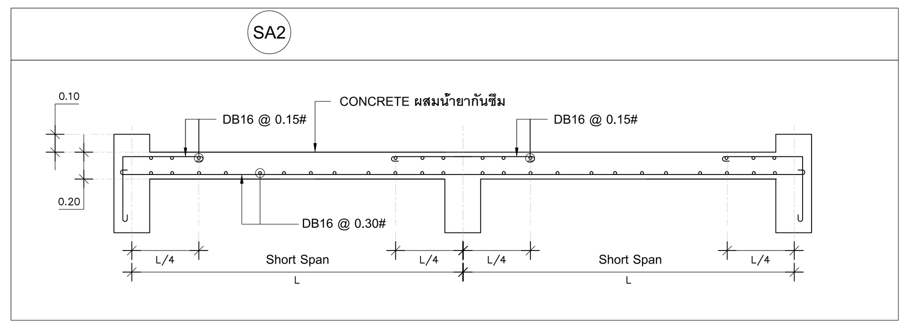

อุทยานวิทยาศาสตร์
และเทคโนโลยี
มหาวิทยาลัยเชียงใหม่

กิจการร่วมค้า พีดี อีส

PACDE
PACDE COMPANY LIMITED
215 ถ.ศรีภูมิ ต.ศรีภูมิ อ.เมือง เชียงใหม่ 50200
Tel. 053 221 160 , 02-6453610

เจ้าของโครงการ
สำนักงานปลัดกระทรวงการอุดมศึกษา
วิทยาศาสตร์ วิจัยและนวัตกรรม

โครงการ
ก่อสร้างอาคารอุทยานวิทยาศาสตร์ภูมิภาค ภาคเหนือ
เพื่อเป็นศูนย์กลางขับเคลื่อนธุรกิจนวัตกรรม BCG
สำหรับระเบียงเศรษฐกิจพิเศษภาคเหนือ
(RSP North BCG Innovation Headquarter for NEC)

ที่ตั้งโครงการ
พื้นที่การศึกษามหาวิทยาลัยเชียงใหม่ ตำบลแม่เหียะ
อำเภอเมืองเชียงใหม่ จังหวัดเชียงใหม่

สถาปนิก
ปจิตพงษ์ พงษ์ศิวาภัย ว-ภส.11
จิรวุฒิ พลกล้า ส.สถ.2325
ชุติพงศ์ วงศ์ภูงา ว.สถ.636
ธีระวุฒิ อินทรมงคล ภ.สถ.8099
อิศรา อารีรอบ สสถ. 3600
สุทธิวัต ภานุโศภิษฐ์ ภ.สถ.11796
กวีวัธน์ มนูสุรสิทธิ์ ภ.สถ.18545
ศุภจิต สระมัจฉา ภ.สถ.18573

วิศวกรโครงสร้าง
พชร ภูวัฒนานุสรณ์ วย.1196
จักรินพันธ์ สกลภูวรักษ์ สย.10114
วงษ์เทพ ตั้งศิริกุล สย. 9453

วิศวกรระบบไฟฟ้าและสื่อสาร
กฤษณะ ยินดี วฟก.948
อรรถพล ปินไชย สฟก.6035

วิศวกรระบบสุขาภิบาล ระบบป้องกันอัคคีภัย
จรัสพล ตริยางกูลศรี วส.73
ชนวัฒน์ นิทัศน์วิจิตร สส.338

วิศวกรระบบเครื่องกลและระบบปรับอากาศ
สมศักย์ อัตประชา วก.933

มัณฑนากร

ภูมิสถาปัตยกรรม
ธนพงษ์ หาญศิริวัฒนกิจ ส.สถ.3765

รายการแก้ไขแบบ

เลขที่	วันที่	รายละเอียด

เขียนโดย	ตรวจสอบโดย
-	-
วันที่ 02 พฤศจิกายน 2568	**มาตราส่วน** A0 1 : 50

ชื่อแบบ
แบบขยายโครงสร้างอาคารพักขยะ

รหัสแบบ S-58

รหัสโครงการ | **จำนวนแผ่นรวม**

CAD FILE :

แบบก่อสร้าง
(Construction Drawing)

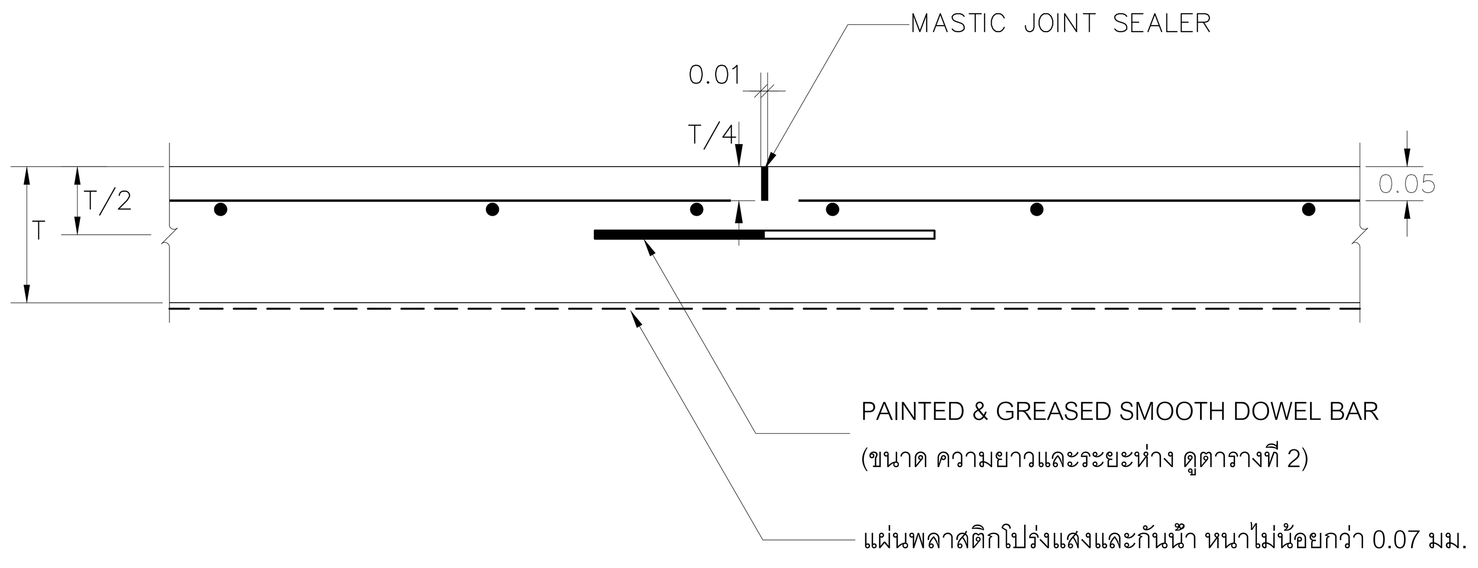

CONTRACTION JOINT

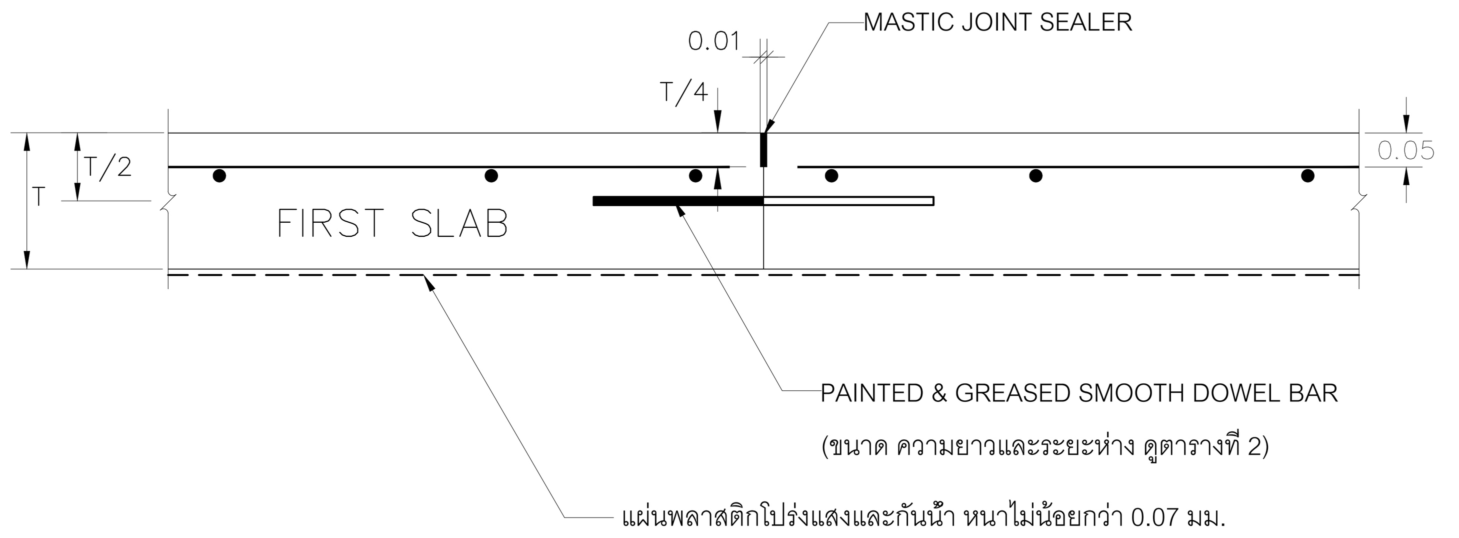

CONSTRUCTION JOINT

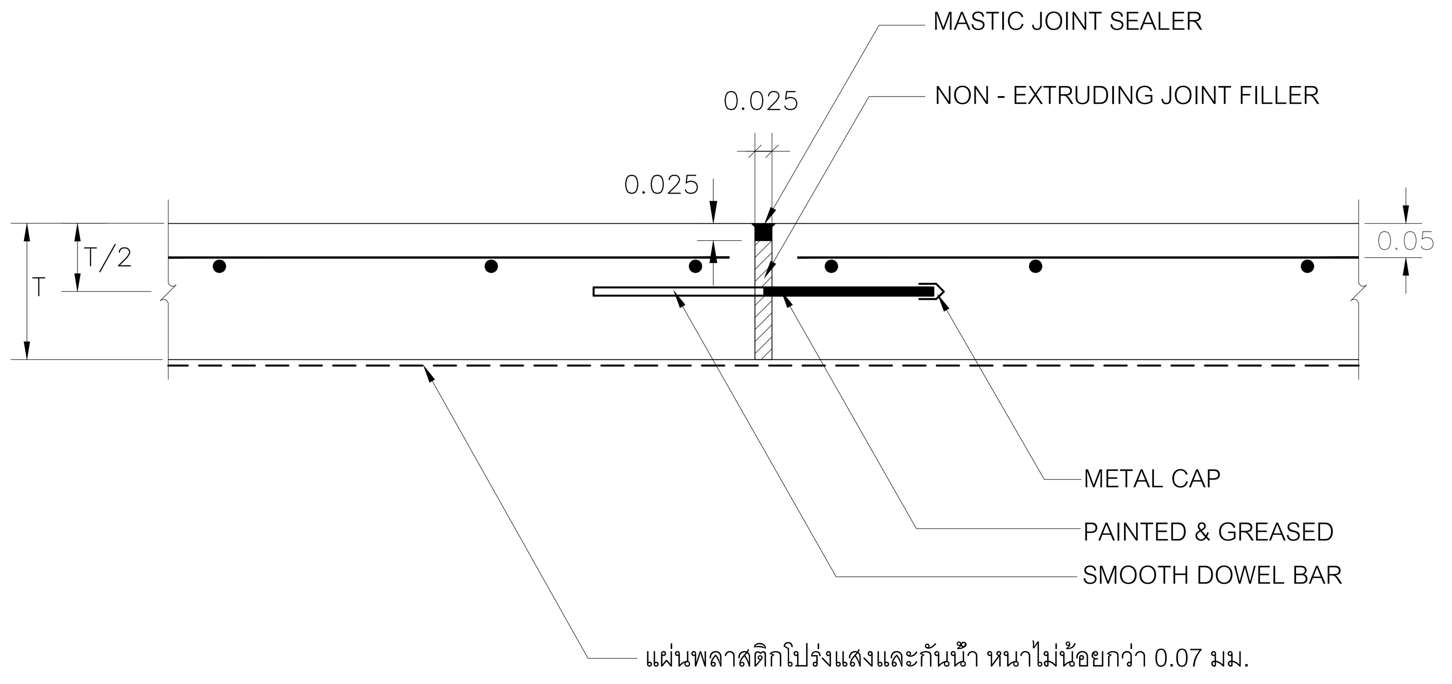

EXPANSION JOINT

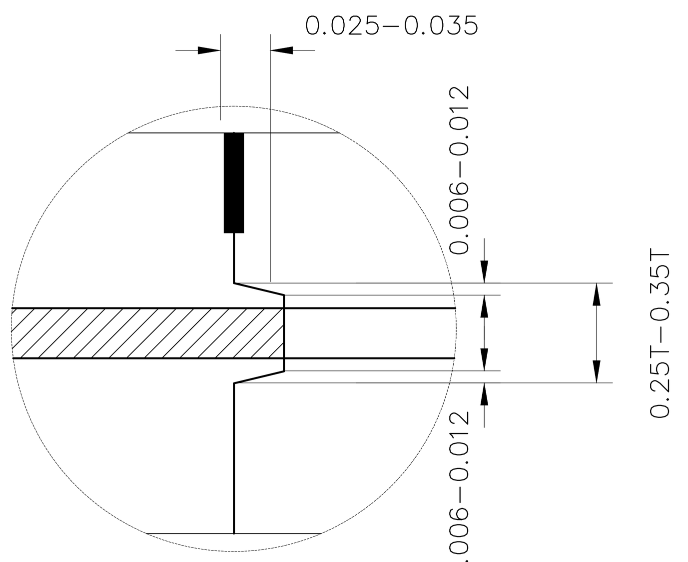

DETIAL (A)

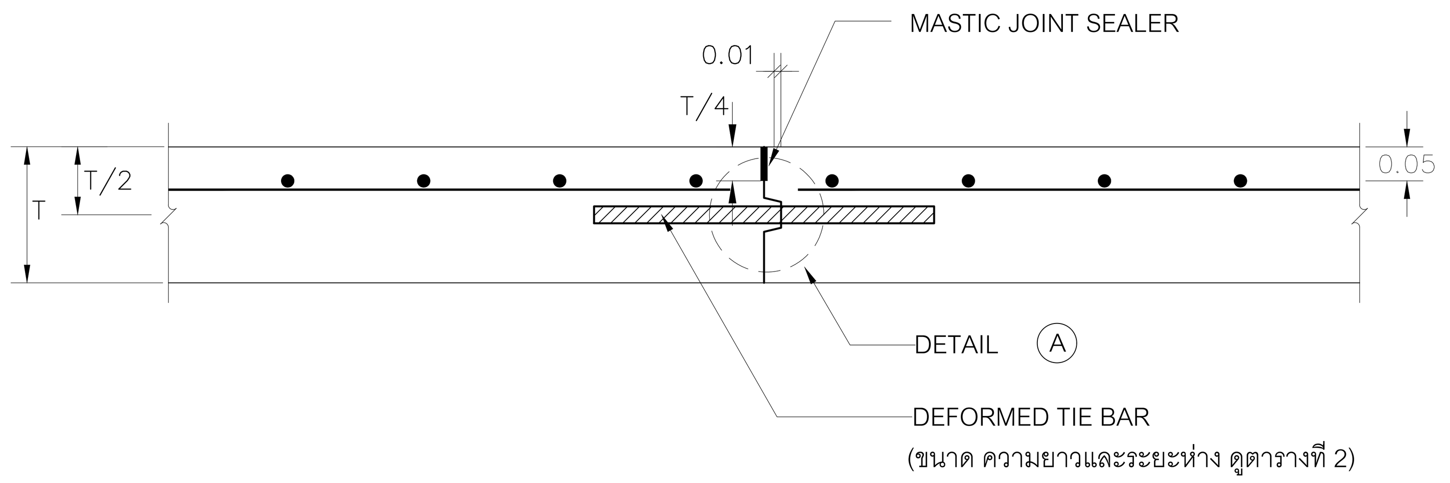

LONGITUDINAL JOINT

แบบขยายถนน คสล.

มาตราส่วน 1:50

รายการประกอบแบบ

1. มิติเป็น "เมตร" ยกเว้นที่ระบุเป็นอย่างอื่น
2. คุณสมบัติของวัสดุและวิธีการก่อสร้าง นอกเหนือจากที่ระบุไว้ในแบบ ให้เป็นไปตามมาตรฐานงานก่อสร้าง กรมทางหลวงชนบท(มทช.) เฉพาะในส่วนที่เกี่ยวข้องเท่านั้น
3. ผิวจราจรคอนกรีต ให้ใช้คอนกรีตกำลังอัดประลัยที่อายุ 28 วันมีค่าไม่น้อยกว่า 280 กก/ตร.ซม. (Cylinder)
4. EXPANSION JOINT จะต้องก่อสร้างทุกระยะ 90-120 เมตร ทั้งนี้ให้ขึ้นอยู่ในดุลยพินิจของผู้ควบคุมงาน
5. MASTIC JOINT SEALER ให้ใช้ตามมาตฐาน AASHTO M. 173-60, ASTM. D. 190
6. JOINT FILLER ให้ใช้ตาม AASHTO M. 153-70,ASTM. 1753-67
7. ผู้รับจ้างสามารถเลือกใช้ WIRE MESH (มอก. 737) แทนเหล็กเส้นตามตารางที่ 1 ได้ โดยผู้รับจ้างจะต้องเสนอขนาดและระยะห่างของเหล็กตะแกรงที่ใช้พร้อมแสดงใบรับรองคุณภาพจากผู้ผลิตให้ผู้ควบคุมงานอนุมัติก่อนดำเนินการและในกรณีที่มีการต่อทาบ WIRE MESH ระยะการต่อทาบจะต้องไม่น้อยกว่า 10 ซม. ทั้งนี้ พื้นที่หน้าตัดเหล็กตะแกรงที่ใช้จะต้องไม่น้อยกว่า MINIMUM EQUIVALENT STEEL AREA OF WIRE MESH ที่ระบุไว้ในตารางที่1
8. เหล็กเสริมให้ใช้เหล็กเสริมมาตรฐาน มอก.20 และ มอก.24
9. รอยต่อในคอนกรีตยกเว้น EXPANSION JOINT ให้ทำรอยต่อด้วยเครื่องตัดคอนกรีต

อุทยานวิทยาศาสตร์
และเทคโนโลยี
มหาวิทยาลัยเชียงใหม่

กิจการร่วมค้า พีดี อีส

inside out design

PACDE
PACDE COMPANY LIMITED
215 ถ.ศรีภูมิ ต.ศรีภูมิ อ.เมือง เชียงใหม่ 50200
Tel. 053 221 160 , 02-6453610

เจ้าของโครงการ
สำนักงานปลัดกระทรวงการอุดมศึกษา วิทยาศาสตร์ วิจัยและนวัตกรรม

โครงการ
ก่อสร้างอาคารอุทยานวิทยาศาสตร์ภูมิภาค ภาคเหนือ
เพื่อเป็นศูนย์กลางขับเคลื่อนธุรกิจนวัตกรรม BCG
สำหรับระเบียงเศรษฐกิจพิเศษภาคเหนือ
(RSP North BCG Innovation Headquarter for NEC)

ที่ตั้งโครงการ
พื้นที่การศึกษามหาวิทยาลัยเชียงใหม่ ตำบลแม่เหียะ
อำเภอเมืองเชียงใหม่ จังหวัดเชียงใหม่

สถาปนิก
ปจิตพงษ์ พงษ์ศิวาภัย ว-ภส.11
จิรวุฒิ พลกล้า ส.สถ.2325
ชุติพงศ์ วงศ์ภูงา ว.สถ.636
ธีระวุฒิ อินทรมงคล ภ.สถ.8099
อิศรา อารีรอบ สสถ. 3600
สุทธิวัต ภานุโศภิษฐ์ ภ.สถ.11796
กวีวัธน์ มนูสุรสิทธิ์ ภ.สถ.18545
ศุภจิต สระมัจฉา ภ.สถ.18573

วิศวกรโครงสร้าง
พชร ภูวัฒนานุสรณ์ วย.1196
จักรินพันธ์ สกลภูวรักษ์ สย.10114
วงษ์เทพ ตั้งศิริกุล สย. 9453

วิศวกรระบบไฟฟ้าและสื่อสาร
กฤษณะ ยินดี วฟก.948
อรรถพล ปินไชย สฟก.6035

วิศวกรระบบสุขาภิบาล ระบบป้องกันอัคคีภัย
จรัสพล ตริยางกูลศรี วส.73
ชนวัฒน์ นิทัศน์วิจิตร สส.338

วิศวกรระบบเครื่องกลและระบบปรับอากาศ
สมศักย์ อัตประชา วก.933

มัณฑนากร

ภูมิสถาปัตยกรรม
ธนพงษ์ หาญศิริวัฒนกิจ ส.สถ.3765

รายการแก้ไขแบบ

เลขที่	วันที่	รายละเอียด

เขียนโดย	ตรวจสอบโดย
–	–
วันที่ 02 พฤศจิกายน 2568	**มาตราส่วน** A0 1 : 50

ชื่อแบบ แบบขยายถนน คสล. 1/2

รหัสแบบ S–59

รหัสโครงการ | **จำนวนแผ่นรวม**

CAD FILE :

แบบก่อสร้าง
(Construction Drawing)

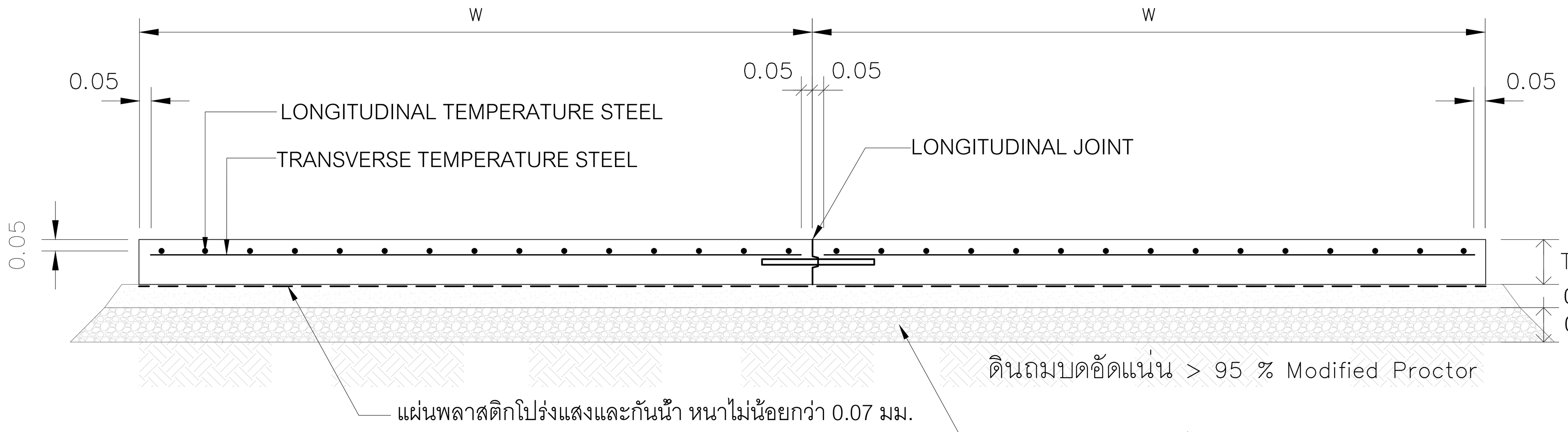

รูปตัดตามขวางผิวจราจร ค.ส.ล.

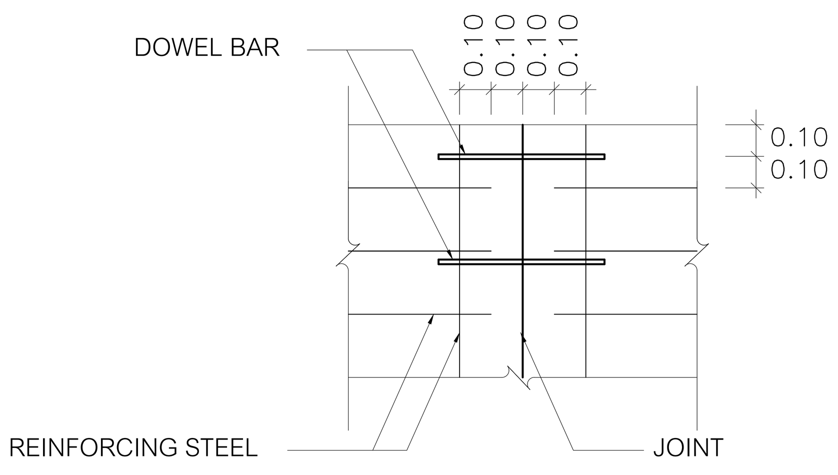

DETIAL B

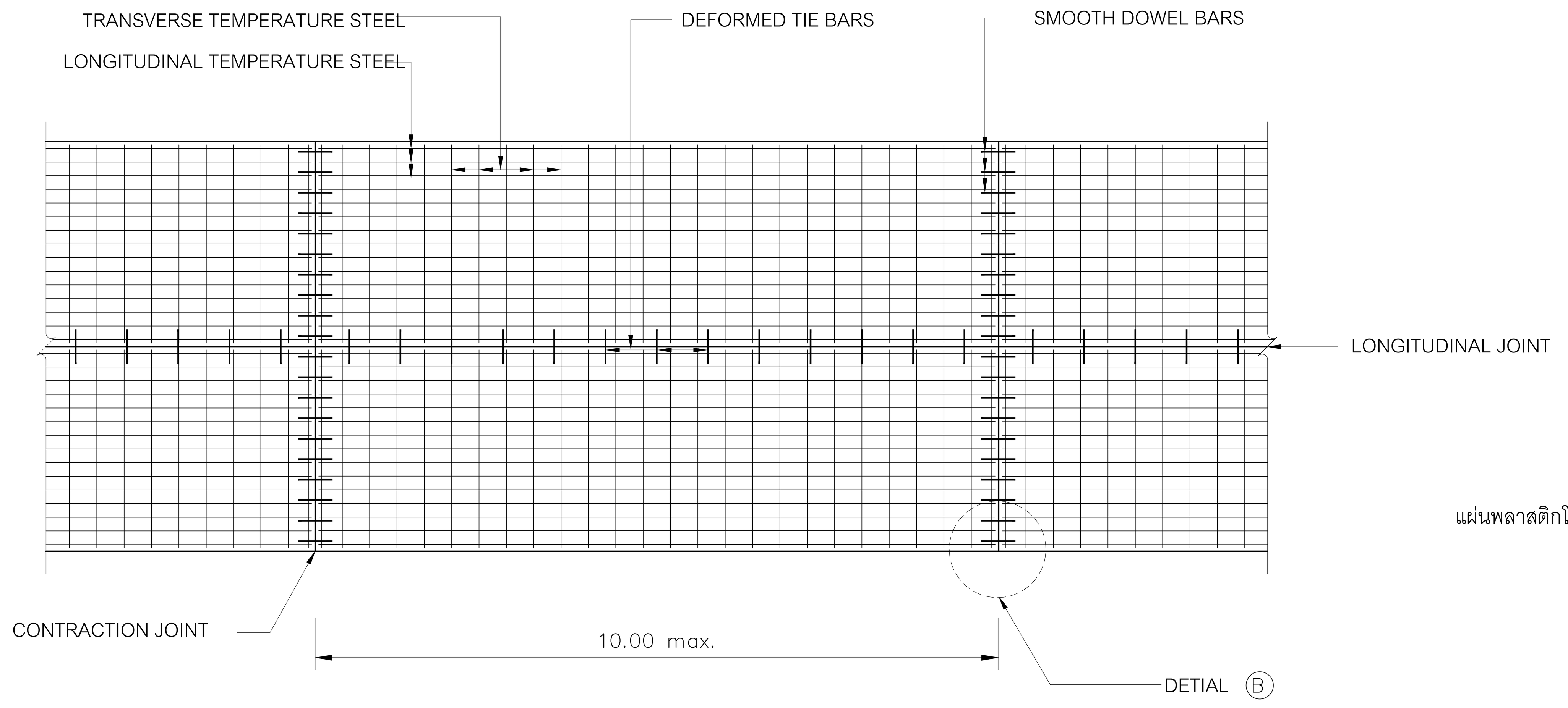

แปลนแสดงการเสริมเหล็กถนน ค.ส.ล.

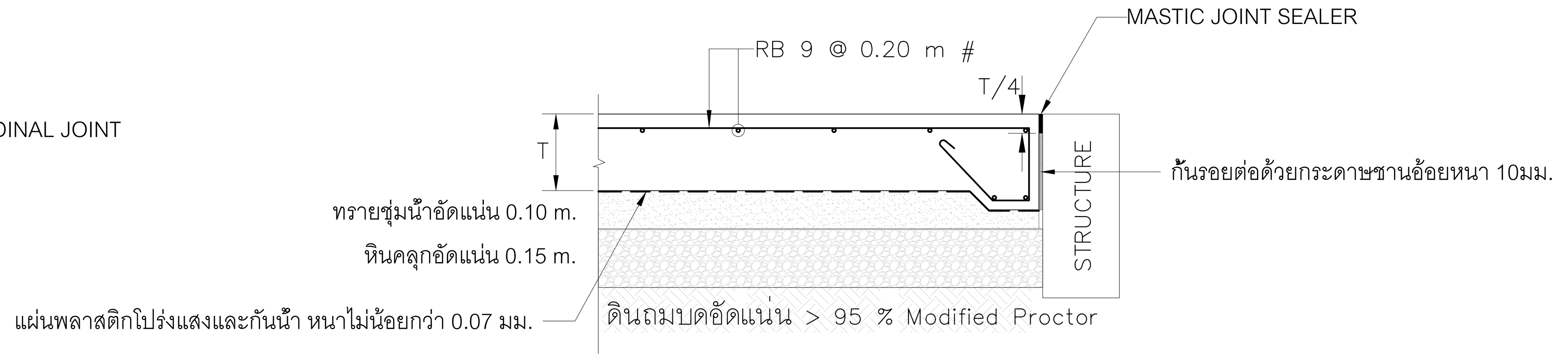

แบบขยายรอยต่อถนนและโครงสร้างทั่วไป

ตารางที่ 1 TEMPERATURE STEEL

SLAB THICKNESS (CM.)	LONGITUDINAL REINFORCEMENT			TRANSVERSE REINFORCEMENT		
	เหล็กเส้นกลม SR24 (fs =1,200 ksc)		MINIMUM EQUIVALENT STEEL AREA OF WIRE MESH (fs =2,750 ksc) (Sq.mm/m)	เหล็กเส้นกลม SR24 (fs =1,200 ksc)		MINIMUM EQUIVALENT STEEL AREA OF WIRE MESH (fs =2,750 ksc) (Sq.mm/m)
	DIAMETER/SPACING	STEEL AREA (Sq.mm/m)		DIAMETER/SPACING	STEEL AREA (Sq.mm/m)	
20	RB9@0.20 m.	318	139	RB9@0.20 m.	318	139

ตารางที่ 2 TIE BARS–DOWEL BARS

TIE BARS/DOWEL BARS	STEEL TYPE	DIAMETER (mm)	LENGTH (cm)	SPACING (cm)
TIE BARS	DB	12	50	50
DOWEL BARS	RB	25	50	30

แบบขยายถนน คสล.

มาตราส่วน 1:50

อุทยานวิทยาศาสตร์
และเทคโนโลยี
มหาวิทยาลัยเชียงใหม่

กิจการร่วมค้า พีดี อีส

PACDE
PACDE COMPANY LIMITED
215 ถ.ศรีภูมิ ต.ศรีภูมิ อ.เมือง เชียงใหม่ 50200
Tel. 053 221 160 , 02-6453610

เจ้าของโครงการ
สำนักงานปลัดกระทรวงการอุดมศึกษา
วิทยาศาสตร์ วิจัยและนวัตกรรม

โครงการ
ก่อสร้างอาคารอุทยานวิทยาศาสตร์ภูมิภาค ภาคเหนือ
เพื่อเป็นศูนย์กลางขับเคลื่อนธุรกิจนวัตกรรม BCG
สำหรับระเบียงเศรษฐกิจพิเศษภาคเหนือ
(RSP North BCG Innovation Headquarter for NEC)

ที่ตั้งโครงการ
พื้นที่การศึกษามหาวิทยาลัยเชียงใหม่ ตำบลแม่เหียะ
อำเภอเมืองเชียงใหม่ จังหวัดเชียงใหม่

สถาปนิก
ปจิตพงษ์ พงษ์ศิวาภัย ว-ภส.11
จิรวุฒิ พลกล้า ส.สถ.2325
ชุติพงศ์ วงศ์ภูงา ว.สถ.636
ธีระวุฒิ อินทรมงคล ภ.สถ.8099
อิศรา อารีรอบ สสถ. 3600
สุทธิวัต ภานุโศภิษฐ์ ภ.สถ.11796
กวีวัธน์ มนูสุรสิทธิ์ ภ.สถ.18545
ศุภจิต สระมัจฉา ภ.สถ.18573

วิศวกรโครงสร้าง
พชร ภูวัฒนานุสรณ์ วย.1196
จักรินพันธ์ สกลภูวรักษ์ สย.10114
วงษ์เทพ ตั้งศิริกุล สย. 9453

วิศวกรระบบไฟฟ้าและสื่อสาร
กฤษณะ ยินดี วฟก.948
อรรถพล ปินไชย สฟก.6035

วิศวกรระบบสุขาภิบาล ระบบป้องกันอัคคีภัย
จรัสพล ตริยางกูลศรี วส.73
ชนวัฒน์ นิทัศน์วิจิตร สส.338

วิศวกรระบบเครื่องกลและระบบปรับอากาศ
สมศักย์ อัตประชา วก.933

มัณฑนากร

ภูมิสถาปัตยกรรม
ธนพงษ์ หาญศิริวัฒนกิจ ส.สถ.3765

รายการแก้ไขแบบ

เลขที่	วันที่	รายละเอียด

เขียนโดย	ตรวจสอบโดย	
–	–	
วันที่	มาตราส่วน	
02 พฤศจิกายน 2568	A0	1 : 50

ชื่อแบบ
แบบขยายถนน คสล. 2/2

รหัสแบบ S-60

รหัสโครงการ | **จำนวนแผ่นรวม**

CAD FILE :

แบบก่อสร้าง
(Construction Drawing)